Mitglied der BPW Gruppe

Beleuchtungssysteme

Flexible Lösungen für Nutzfahrzeuge

ERMAX®

Inhaltsverzeichnis

Einleitung - Ermax Beleuchtungssysteme	4
Übersicht und Introduktion zu Steckerverbindungen	6
Übersicht Steckertyp, Benennung und Abmessungen	8
Kontaktbelegung	11
Materiale- und Zeichenerklärung	14
Heckleuchten	15
Kennzeichenleuchten	51
Begrenzungsleuchten	55
Markierungsleuchten	63
Unterfahrschutz	71
Rückstrahler	83
Innenbeleuchtung	87
Rückfahr- und Arbeitsscheinwerfer	91
Rückfahralarm	103
Warnleuchten - Blitz	105
Rundumleuchten	109
SIMAC Lösungen	115
Kabel	119
Verbreiterungsmarkierung	161
Zubehör, Kabel	171
Verteilerboxe	175
Elektronische Steuerboxe	189
Stecker und Steckdosen	197
Kabelkonfiguration	203
BPW Tochtergesellschaften und Vertretungen	213
Index	217

ERMAX® – Ihr Partner für Komplette Beleuchtungssysteme

ERMAX A/S

Das Unternehmen entwickelt, produziert und vertreibt ein breites Programm an Produkten für Beleuchtung, Verteilerboxen und Kabelsysteme für Nutzfahrzeuge und industrielle Anwendungen. Die Kombination von einer eigenen Produktion in Dänemark mit der Lizenzproduktion bei wenigen ausgewählten und exklusiv zertifizierten Geschäftspartnern weltweit ermöglicht es, ein breites, konkurrenzfähiges Programm von Qualitätsprodukten anzubieten.

Die Marke ERMAX®

Die ERMAX Beleuchtungstechnologie wird seit 70 Jahren für Nutzfahrzeuge und Industrie eingesetzt.

Ermax ist der geeignete Partner, wo es um das Verständnis und die Bedarfserfüllung von Beleuchtungskonzepten geht, z. B. Heck-, Warn- und Seitenmarkierungsleuchten oder Arbeitsscheinwerfer – mit Glühlampen, in LED Technologie sowie in Hybridtechnologie. Diese Beleuchtungskomponenten werden individuell oder in kompletten Lösungskonzepten mit ADR-genehmigten Kabeln und – wenn gewünscht – Verteilerboxen und Montagehardware angeboten. Die Kabelsätze sind mit mehreren Steckertypen konfiguriert, um eine lebenslange Servicefreundlichkeit in Topqualität zu gewährleisten.

Warum ERMAX Beleuchtungssysteme?

Ermax ist Ihr Geschäftspartner, der Qualität und Kompetenz garantiert.

Der Mehrwert als Geschäftspartner für Sie liegt in der hohen Qualität durch die lange Erfahrung von Ermax als OEM-Partner, der rechtzeitigen Lieferung sowie dem ständigen Fokus darauf, die Prozesse der Kunden zu optimieren.

Alle ERMAX Produkte verfügen über die notwendigen Genehmigungen: E-Markierung, EMC-Prüfung nach R10, IP-Rating, ADR-Prüfung und Designschutz.

Mit planbaren, verlässlichen Prozessen kommen Sie mit uns sicher ins Ziel.

ERMAX A/S, Kolding, Dänemark

ERMAX A/S, Kopenhagen, Dänemark

1948 Gründung von ERMAX A/S

1955 Gründung von Transport-Teknik A/S

1968 Transport-Teknik A/S wird Mitglied der BPW Group

1990 Die ERMAX Begrenzungsleuchten bekommen in Europa das Markenzeichen „Stiel-Leuchte"

1999 Noch vor der Jahrtausendwende wurden die ersten LED-Leuchten entwickelt

2004 ERMAX A/S & Transport-Teknik A/S fusionieren

2013 Markteinführung ERMAX OE-Trailer-Beleuchtungssysteme als BPW Kernprogramm

2019 ERMAX A/S wird zu einer separaten recht-lichen Einheit – getrennt von Transport-Teknik A/S

Weltweites Vertriebsnetz

Immer in Ihrer Nähe

Als Mitglied der BPW Gruppe, die weltweit operiert, verfügt Ermax über ein einmaliges Vertriebs- und Distributionsnetz mit örtlichen Niederlassungen und Support zu Gunsten aller Geschäftspartner.

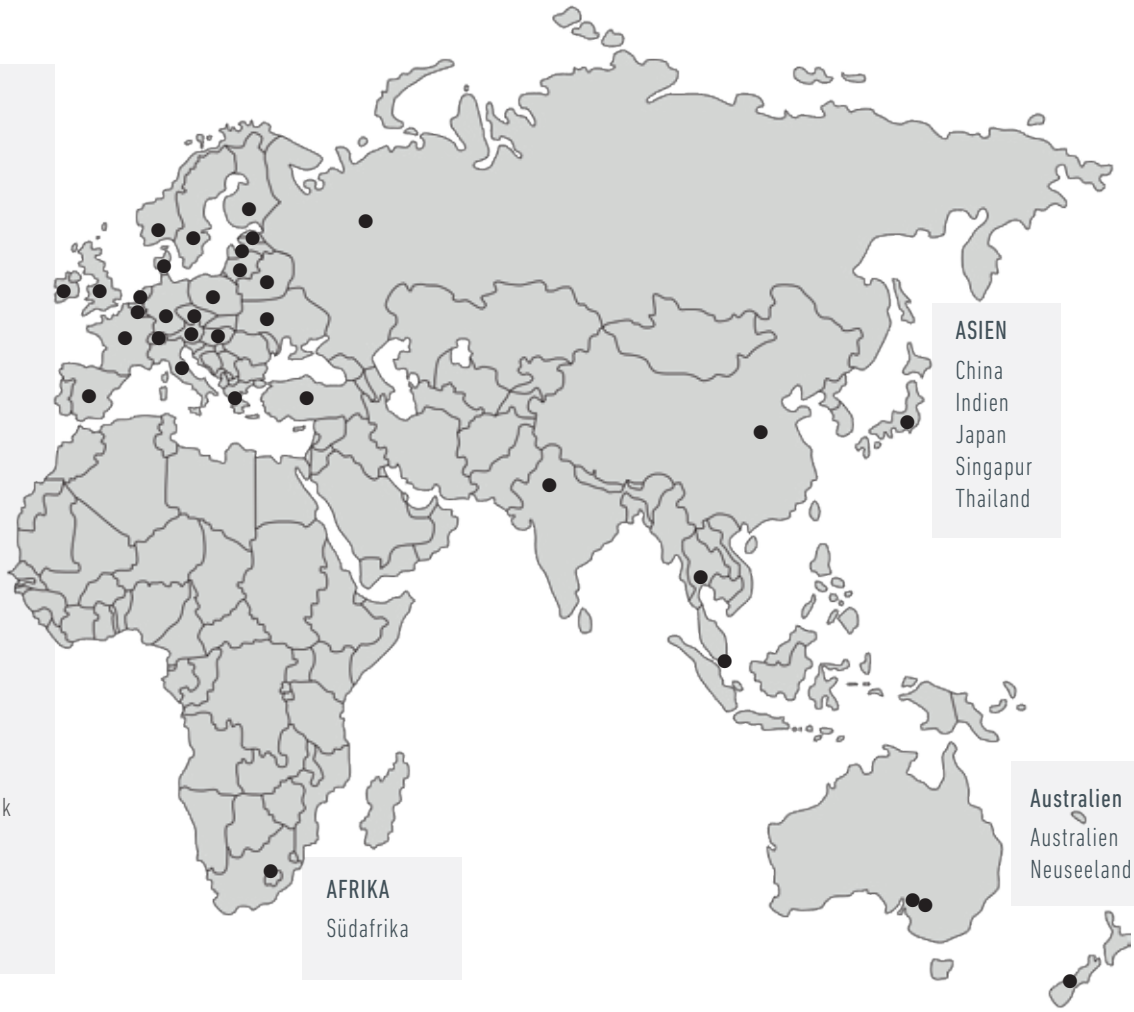

LÖSUNGEN – SO INDIVIDUELL WIE IHRE AUFGABEN UND ANFORDERUNGEN

Was Sie als Kunde von Ermax bekommen

- Hohe Qualität für jeden Einsatzbereich
- Fahrzeugspezifisch angepasste Lösungen
- Fokus auf der neuesten Technologie und auf innovativen Produkten mit erkennbarem Design
- Produktionsunternehmen mit Entwicklungskompetenz unter einem Dach
- Europaweites After-Sales-Servicenetz

Ermax Beleuchtungssysteme

- Breites Programm von Kabeln, Steckern und Leuchten, die nach Bedarf modular aufgebaut werden können
- LED- und SIMAC-Steuerungen in den Heckleuchten
- ADR-geprüfte Kabelsätze mit 7-poligen AMP-1.5- und Super-Seal-Steckern
- Unübertroffene, schlagfeste und langlebige Lösungen

ERMAX KABELSYSTEME 24V

Übersicht und Introduktion zu Steckerverbindungen

Ermax® Steckverbindungen bestehen aus 2-poligen, 7-poligen und 15-poligen Steckern und Steckdosen – Steckverbindungen die alle von hoher Qualität sind, und die Montierung und Wartung sind einfach. Ermax® Steckverbindungen werden in allen unseren Beleuchtungssystemen für 24V Trailersysteme verwendet.

Alle Steckverbindungen sind umgegossen, was hohe Qualität und lange Lebenszeit sichert, und unsere Kabel und Stecker sind ADR genehmigt und laut IP Rating 69K Beschützung geprüft.

2 poliger Super Seal

2-poliger Super Seal Stecker und Steckdose ermöglichen eine schnelle und einfache Montage von z.B. Positionsleuchten, Seitenmarkierungsleuchten, Markierungsleuchten, Arbeitsleuchten sowie anderen 2 poligen Komponenten.

- Einfache und schnelle Montage
- Einfache Auswechslung beim Schaden auf der Leuchte
- Extrem haltbare Verbindung

2 poliger Click-in

2-poliger Click-in ermöglicht eine schnelle und einfache Montage von z.B. Positionsleuchten, Seitenmarkierungsleuchten, Markierungsleuchten sowie anderen 2 poligen Komponenten.

- Einfache und flexible Montage
- Schnelle Positionierung
- Zeitaufwendige Ersatzteilsauswechslung

7 poliger AMP 1.5

7-poliger AMP 1.5 wird u.a. für Verbindung von Ermax Heckleuchten an Kabelsystem verwendet. Der Stecker kann auch beim Anschluss von anderer Extraausstattung verwendet werden.

- Abgerundete Pin-Beine und Bajonettsicherung
- Extrem haltbare Verbindung
- Standard Steckerverbindung – üblich im Markt

15 poliger Ermax Bajonett

15-poliger Ermax Bajonett wird dazu verwendet, Frontverbindung, Hauptkabel und Heckkabel zu verbinden sowie für eventuelle Montage von Verteilerbox.

- Abgerundete Pin-Beine und Bajonettsicherung
- Extrem haltbare Verbindung
- Standard Steckerverbindung – üblich im Markt

	Ausgänge vom Hauptkabel	Seitenmarkierung	Positionsleuchten	Kennzeichenleuchten	Begrenzungsleuchten	Arbeitsscheinwerfer	Rückfahrscheinwerfer	Innenbeleuchtung	Heckleuchte	Rückfahrlicht	Verteilerbox	Hauptkabel	Heckkabel
2-poliger Super Seal	✓	✓	✓	✓	✓	✓	✓	✓		✓	✓		
2-poliger Click-in		✓	✓	✓	✓	✓	✓	✓					
7-poliger AMP 1.5	✓								✓	✓	✓		✓
15-poliger Ermax Bajonet											✓	✓	✓

ÜBERSICHT – STECKERVERBINDUNGEN FÜR ERMAX OE BELEUCHTUNGSSYSTEME

Steckertyp, Benenung und Abmessung

2-poliger Super Seal Stecker

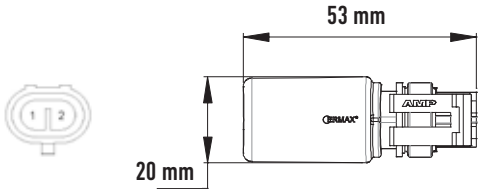

2-polige Super Seal Steckdose

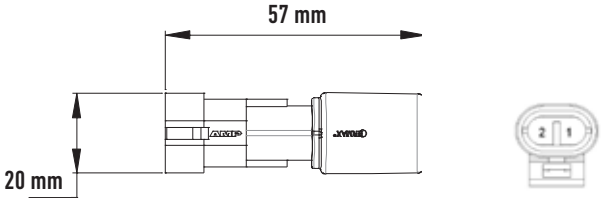

7-poliger AMP 1.5 Stecker

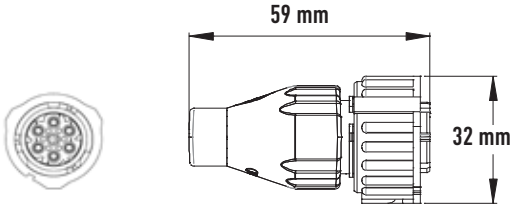

7-polige AMP 1.5 Steckdose

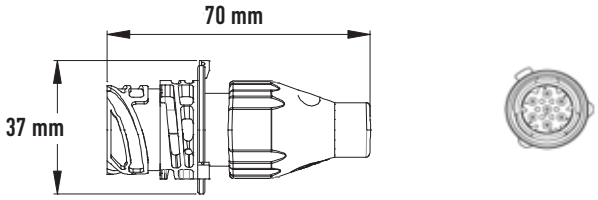

15-poliger Bajonett Stecker

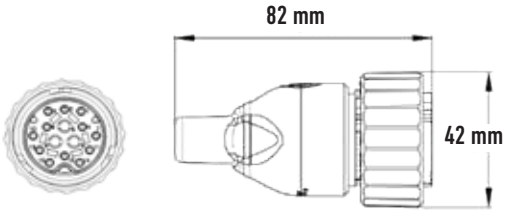

15-polige Bajonett Steckdose

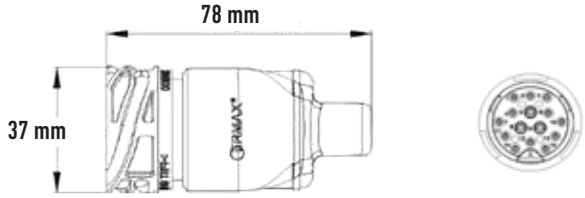

2-poliger Click-in Konnektor

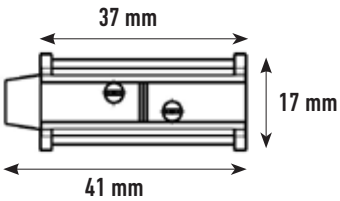

Click-in Kappe

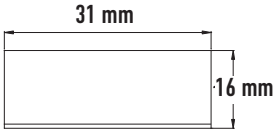

7-poliger Stecker - ISO 1724

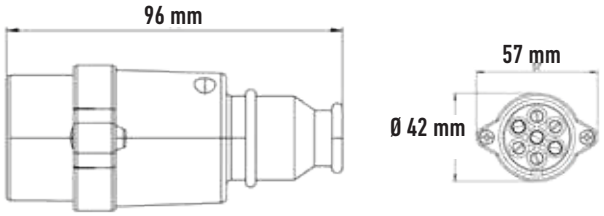

7-polige Steckdose - ISO 1724

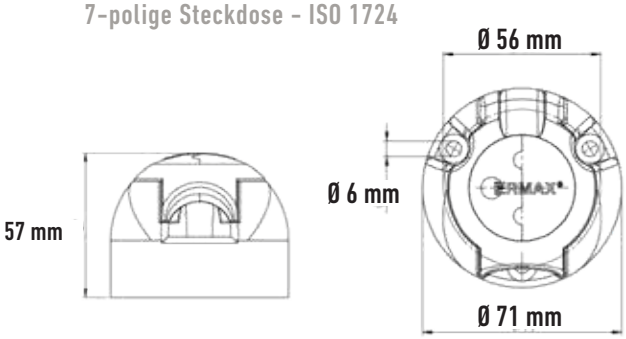

7-poliger Stecker - ISO 3731 / ISO 1185

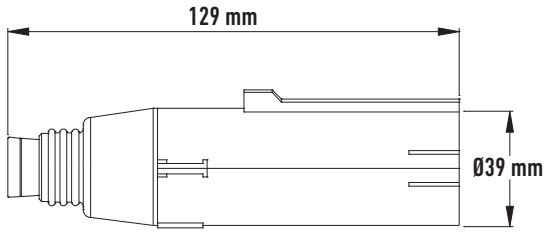

7-polige Steckdose - ISO 3731 / ISO 1185

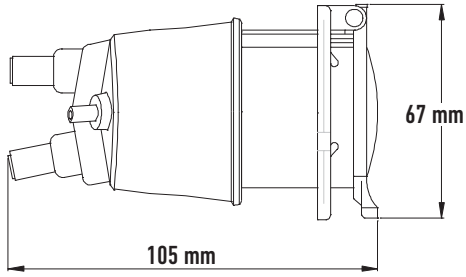

15-poliger ADR Stecker - ISO 12098

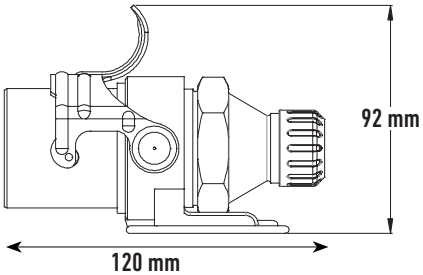

15-polige ADR Steckdose - ISO 12098

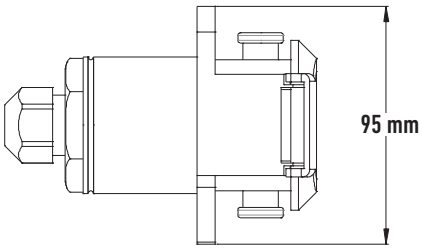

Frontbox

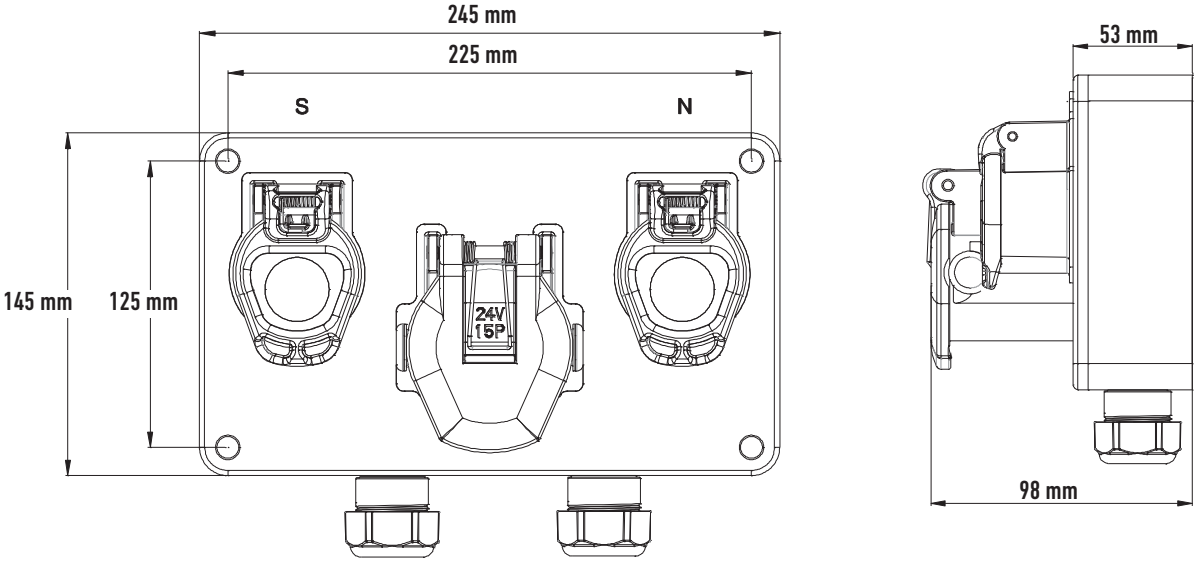

KONTAKTBELEGUNG

ERMAX®

Kontaktbelegung Typ N 24V, 7-polige ISO 1185

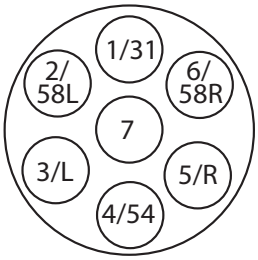

	Farbe	Beschreibung
1 / 31	Weiß	Masse
2 / 58L	Schwarz	Standlicht links [1]
3 / L	Gelb	Blinker links
4 / 54	Rot	Bremslicht
5 / R	Grün	Blinker rechts
6 / 58R	Braun	Standlicht rechts [1]
7	Blau	Aux2 / Bremskontrolle für Anghänger

[1] Die Kennzeichenbeleuchtung muss so angeschlossen werden, dass keine Lampe dieser Beleuchtung mit beiden Kontakten 2 und 6 verbunden ist.

Kontaktbelegung Typ S 24V, 7-polige ISO 3731

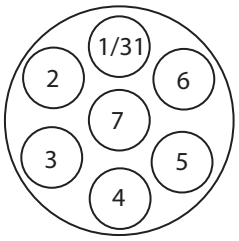

	Farbe	Beschreibung
1 / 31	Weiß	Masse für Pin 9-15 (ISO 12098)
2	Schwarz	Frei (CANH, Datakommunikation)
3	Gelb	Rückfahrleuchte
4	Rot	Algem. Strohmverzorgung (+)
5	Grün	Frei (CANL, Datakommunikation)
6	Braun	Aux3 / Liftachse
7	Blau	Nebelschlussleuchte

Kontaktbelegung 24V, 15-polig ISO 12098

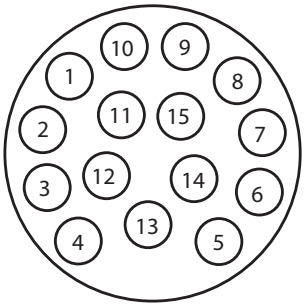

	Farbe	Beschreibung
1	Gelb	Blinker links
2	Grün	Blinker rechts
3	Blau	Nebelschlussleuchte
4	Weiß	Masse
5	Schwarz	Standlicht links [1]
6	Braun	Standlicht rechts [1]
7	Rot	Bremslicht
8	Pink	Rückfahrleuchte
9	Orange	Algem. Strohmverzorgung (+)
10	Grau	Aux1 / Verschleissanzeige
11	Weiß/Schwarz	Aux2 / Bremskontrolle für Anhänger
12	Weiß/Blau	Aux3 / Liftachse
13	Weiß/Rot	Masse für Pin 9-15 (ISO 12098)
14	Weiß/Grün	CANH / Datakommunikation
15	Weiß/Braun	CANL / Datakommunikation

[1] Die Kennzeichenbeleuchtung muss so angeschlossen werden, dass keine Lampe dieser Beleuchtung mit beiden Kontakten 5 und 7 verbunden ist.

Kontaktbelegung Ermax 15-poliger Bajonetstecker

	Farbe	Beschreibung
1	Schwarz	Standlicht links
2	Gelb	Blinker links
3	Rot	Bremslicht
4	Weiß/Grün	CANH / Datakommunikation
5	Weiß	Masse
6	Rosa	Rückfahr leuchte
7	Weiß/ Schwarz	Aux2 / Bremskontrolle für Anhänger
8	Weiß/Rot	Masse für Pin 9-15 (ISO 12098)
9	Orange	Algem. Strohmverzorgung (+)
10	Blau	Nebelschlussleuchte
11	Grau	Aux1 / Verschleissanzeige
12	Weiß/Braun	CANL / Datakommunikation
13	Braun	Standlicht rechts
14	Weiß/Blau	Aux3 / Liftachse
15	Grün	Blinker rechts

Kontaktbelegung 7-poliger AMP Stecker

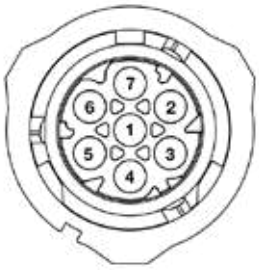

	Farbe	Beschreibung
1	Weiß	Masse
2	Grün	Positionslicht
3	Braun	Rückfahrlicht
4	Gelb	Blinklicht
5	Rot	Bremslicht
6	Blau	Nebelschlusslicht
7	-	-

Kontaktbelegung Super Seal Stecker 2-polig

	Farbe	Beschreibung
1	Braun	Masse (-)
2	Blau	Algem. Strohmverzorgung (+)

Kontaktbelegung Deutsch (DT2) Stecker 2-polig

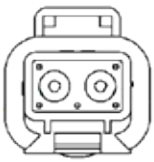

	Farbe	Beschreibung
1	Schwarz	Masse
2	Rot	Algem. Strohmverzorgung (+)

Materiale- und Zeichenerklärung Ermax Beleuchtung

Materialeerklärung Leuchten	
PMMA	Acrylplast (Polymethylmethacrylat). Die maximale Betriebstemperatur beträgt 70-110 °C. Schmelzpunkt 160°.
PP	Polypropylen. Die maximale Betriebstemperatur beträgt 80-90 °C. Schmelzpunkt 165°
PC	Schlagfester Polycarbonat. Die maximale Betriebstemperatur beträgt 135° C. Schmelzpunkt 300°C.
ABS	Termoplast - Schwarzer Kunststoff. Die maximale Betriebstemperatur beträgt 80-105 °C.

Zeichenerklärung	
E	ECE Prüfzeichen
ECE R65	ECE Prüfzeichen R65
EMC	Elektromagnetische Prüfung nach R10
CE	CE Prüfzeichen
	ADR/GGVS - Zugelassen für die Verwendung an Fahrzeugen zur Beförderung gefährlicher Güter
ECE 104	Entspricht den Richtlinien für die Verwendung von retroreflektierenden Sicherheitsmarkierungen auf schweren Fahrzeugen
XA1 / XA2	X - Richtungsblinkende Einheit A - Orange 1 - Klasse 1 2 - Klasse 2

HECKLEUCHTEN

ERMAX®

TM 1 LED Heckleuchten 24V

Pos.1

Pos. 2

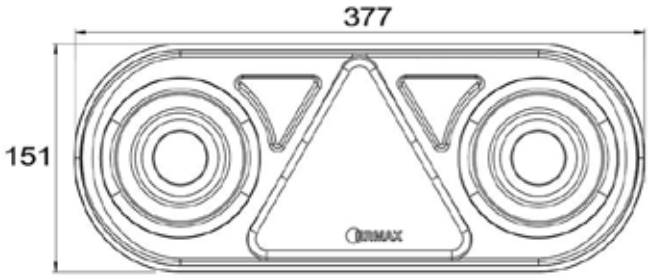

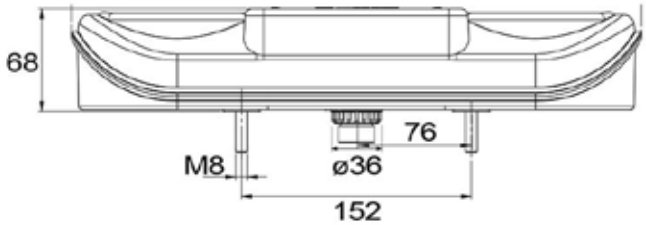

Beschreibung

Lichtscheibe: PMMA
Gehäuse: ABS
Abmessung: 380 x 150 x 70 mm
Bolzenabstand: 152 mm / M8

TM 1 LED Heckleuchten 24V

Funktionen

Spannung	IP Rating	Links ← Rechts →	Schluss Brems Blink Rückfahr Nebelschluss Rückstrahler	Kennzeichen	Seitenmar-kierung	Begrenzungs-leuchte	Anschluss 7-polige AMP Steckdose	Pos.	Artikel-Nr.
24V	IP69K	←	✓				✓	1	**098 216 701** *92.0000.1515*
24V	IP69K	→	✓				✓	1	**098 216 702** *92.0000.1516*
24V	IP69K	←	✓	✓	✓		✓	1	**098 216 707** *95.0000.0001*
24V	IP69K	→	✓	✓	✓		✓	1	**098 216 708** *95.0000.0084*
24V	IP69K	←	✓			✓	✓	2	**098 216 713** *92.0000.1519*
24V	IP69K	→	✓			✓	✓	2	**098 216 714** *92.0000.1520*
24V	IP69K	←	✓	✓		✓	✓	2	**098 216 718** *92.0000.1522*
24V	IP69K	→	✓	✓		✓	✓	2	**098 216 717** *92.0000.1521*

Ersatzteile

Pos. 1

Pos. 2

Pos. 3

Schutzhaube für Rückfahrleuchte		1	**098 296 710** *92.0000.6877*
LED Begrenzungsleuchte – links		2	**098 241 470** *92.0000.7347*
LED Begrenzungsleuchte - recht		3	**098 241 471** *92.0000.7348*

TM 3 LED Heckleuchten mit “Eternal Light” 12/24V

E EMC

Links

Rechts

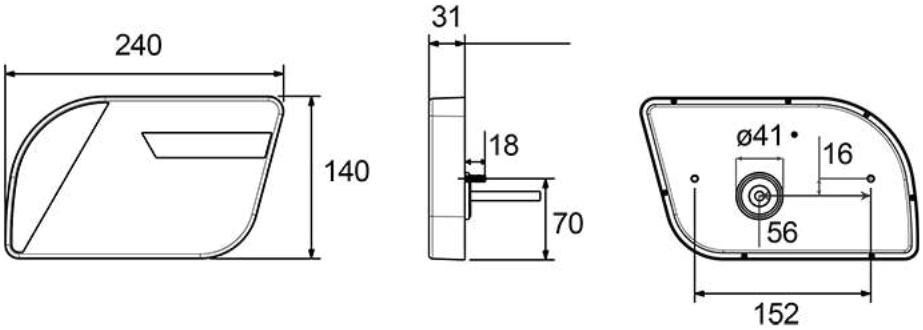

Beschreibung

Mit "Eternal Light" für Schlusslicht
Lichtscheibe: Polycarbonat
Gehäuse: ABS
Abmessung: 240 x 140 x 31 mm
Bolzenabstand: 152 mm / M6

*) OBS - Schutzhabe 098296710 darf nicht mit gewinkelte 7-Polige Steckern verwendet werden.
Bei anwendung von Schutzhauben, bitte gerade 7-Polige Steckern wählen

Funktionen

Spannung	IP Rating	Links ← Rechts →	Schluss, Brems, Blink	Rückfahr Nebelschluss, Rückstrahler	Anschluss	Kabellänge	Artikel-Nr.
12/24V	IP69K	→	✓	✓	7-polige AMP Steckdose		**098 215 235 *** *92.0000.5463*
12/24V	IP69K	←	✓	✓	7-polige AMP Steckdose		**098 215 237 *** *92.0000.5464*
12/24V	IP69K	←	✓	✓	Open end	2.000 mm	**098 215 232** *92.0000.5476*
12/24V	IP69K	→	✓	✓	Open end	2.000 mm	**098 215 234** *92.0000.5477*

TM 9 LED Heckleuchten 12/24V

E EMC

Links

Rechts

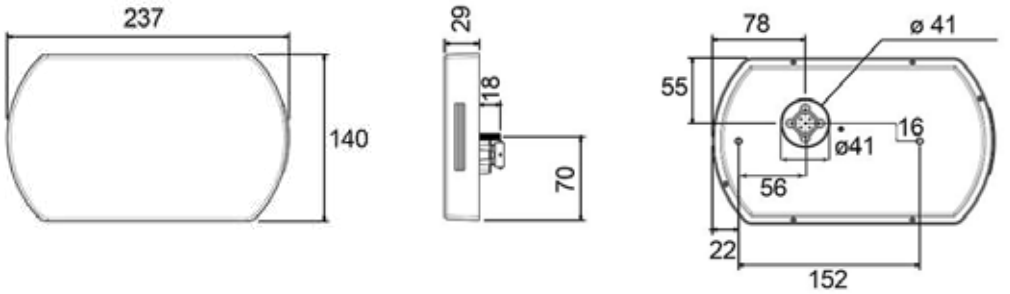

Beschreibung

Lichtscheibe: Polycarbonat
Gehäuse: ABS
Abmessung: 237 x 140 x 29 mm,
Bolzenabstand: 152 mm / M6

*) OBS - Schutzhabe 098296710 darf nicht mit gewinkelte 7-Polige Steckern verwendet werden.
Bei anwendung von Schutzhauben, bitte gerade 7-Polige Steckern wählen

Funktionen

Spannung	IP Rating	Links ← Rechts →	Schluss,Brems, Blink	Rückfahr	Nebelschluss	Kennzeichen	Rückstrahler	Anschluss 7-polige AMP Steckdose	Artikel-Nr.
12/24V	IP69K	←	✓		✓	✓	✓	✓	**098 215 171 *** *92.0000.6619*
12/24V	IP69K	→	✓	✓		✓	✓	✓	**098 215 173 *** *92.0000.6620*

TM 10 Heckleuchten 24V- Hybrid oder Voll-LED für Trailer

E EMC

Eternal Light®

Hybrid

Voll-LED

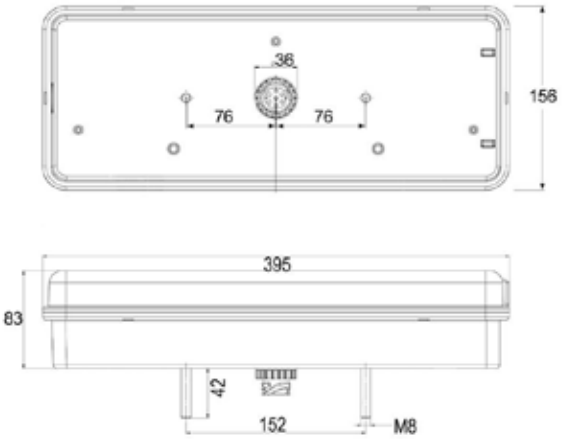

AMP Steckdose nach hinten gerichtet

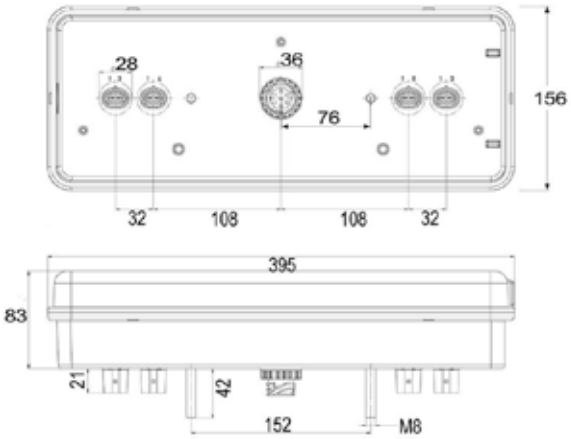

AMP Steckdose und 2x2 Super Seal nach hinten gerichtet

Super Seal Funktionen (TM10 - Rechts)

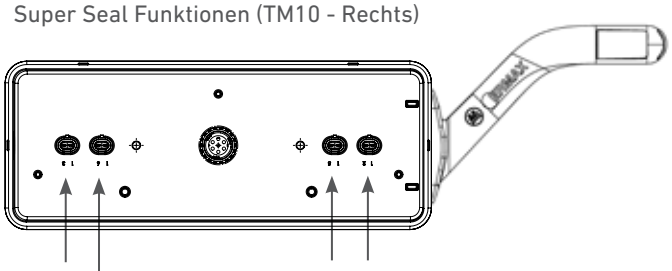

Beispiel: TM10 mit Begrenzungsleuchte an der Seite Schraubenmontiert
098 216 430 / 431
098 216 530 / 531

Beschreibung

Lichtscheibe: Schlagfeste Polycarbonat
Gehäuse: Polypropylen (PP)
Abmessung: 390 x 155 x 80 mm
Bolzenabstand: 152 mm / M8

*) Super Seal Funktionen für 3 x Positionslicht, 1 x Brems (L) & Rückfahr (R)

Begrenzungsleuchte (098 241 438 / 098 241 439 (R/L)) mit 300 mm Anschlusskabel mit Super Seal Stecker sind an die Seite des Heckleuchte schraubenmontiert. Damit besteht die Möglichkeit den Begrenzungsleuchte an Heckleuchten oder Heckkabel mit Super Seal-Anschluss anzuschließen

TM 10 Heckleuchten 24V - Hybrid oder Voll-LED für Trailer

Funktionen

Typ	Spannung	IP Rating	Rechts → Links ←	Schluss	Brems	Blink	Rückfahr	Nebelschluss	Seiten-markierung	Rückstrahler	Kennzeichen	Begrenzungs-leuchte	Anschluss 7-polige AMP Steckdose Gerichtet:	2x2 Super Seal nach hinten gerichtet*	Artikel-Nr.
Hybrid	24V	IP54	→				✓						Rückwärts		**098 216 400** *92.0000.6367*
Hybrid	24V	IP54	←				✓						Rückwärts		**098 216 401** *92.0000.6368*
Hybrid	24V	IP54	→				✓				✓		Rückwärts		**098 216 402** *92.0000.6369*
Hybrid	24V	IP54	←				✓				✓		Rückwärts		**098 216 403** *92.0000.6370*
Hybrid	24V	IP54	→				✓						Rückwärts	✓	**098 216 404** *92.0000.6371*
Hybrid	24V	IP54	←				✓						Rückwärts	✓	**098 216 405** *92.0000.6372*
Hybrid	24V	IP54	→				✓				✓		Rückwärts	✓	**098 216 406** *92.0000.6373*
Hybrid	24V	IP54	←				✓				✓		Rückwärts	✓	**098 216 407** *92.0000.6374*
Hybrid	24V	IP54	→				✓					45° (lang)	Rückwärts	✓	**098 216 430** *92.0000.7788*
Hybrid	24V	IP54	←				✓					45° (lang)	Rückwärts	✓	**098 216 431** *92.0000.7789*
Voll-LED	24V	IP54	→				✓						Rückwärts		**098 216 500** *92.0000.6383*
Voll-LED	24V	IP54	←				✓						Rückwärts		**098 216 501** *92.0000.6384*
Voll-LED	24V	IP54	→				✓				✓		Rückwärts		**098 216 502** *92.0000.6385*
Voll-LED	24V	IP54	←				✓				✓		Rückwärts		**098 216 503** *92.0000.6386*
Voll-LED	24V	IP54	→				✓						Rückwärts	✓	**098 216 504** *92.0000.6387*
Voll-LED	24V	IP54	←				✓						Rückwärts	✓	**098 216 505** *92.0000.6388*
Voll-LED	24V	IP54	→				✓				✓		Rückwärts	✓	**098 216 506** *92.0000.6389*
Voll-LED	24V	IP54	←				✓				✓		Rückwärts	✓	**098 216 507** *92.0000.6390*
Voll-LED	24V	IP54	→				✓					45° (lang)	Rückwärts	✓	**098 216 530** *92.0000.7790*
Voll-LED	24V	IP54	←				✓					45° (lang)	Rückwärts	✓	**098 216 531** *92.0000.7791*

TM 10 Heckleuchte 24V - LED für Trailer - mit eingebauter SIMAC® & Blinkerausfallkontrolle

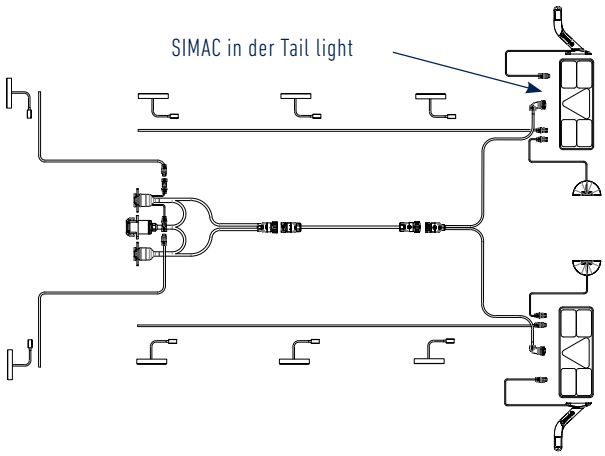

Beschreibung

Die TM10 LED Heckleuchte von Ermax bietet eine Reihe von einmaligen Funktionen an, die auch eine besonders einfache und zeitsparende Montage ermöglicht – KEINE zusätzlichen Teile oder Komponente werden benötigt.

Die Variante der TM10 LED Heckleuchte hat eingebaute SIMAC Funktion (Seitenmarkierungsleuchte, die gleichzeitig mit den Heckblinkleuchten blinkt) und eine LED Steuerung, die die Blinkerfunktion überwacht. Eine komplette Leuchte, die die erwähnten Funktionen hantiert und mit einer unbedingt sehr breiten Verwendungsmöglichkeit.

Durch die integrierte SIMAC-Funktion kann das Kabel von die Seitenmarkierungsleuchten direkt und unkompliziert an der Hinterseite der TM10 mittels Super Seal Stecker angeschlossen werden.

Zudem bietet die TM10 den unkomplizierten und zusätzlichen Anschluss von Rückfahrscheinwerfer, Kennzeichenleuchte, Begrenzungsleuchte, sowie einer dritten Stoppleuchte. Die Anschlüsse dafür befinden sich auf der Rückseite der TM10.
Dadurch wird das Kabelsystem sehr einfach und kosteneffektiv.

Lichtscheibe: Schlagfestes Polycarbonat
Gehäuse: Polypropylen (PP)
Abmessung: 390 x 155 x 80 mm
Bolzenabstand: 152 mm / M8

Funktionen

Typ	Spannung	IP Rating	Rechts → Links ←	Schluss	Brems	Blink	Rückfahr	Nebelschluss	Seitenmar-kierung	Rückstrahler	Kennzeichen	Anschluss 7-polige AMP Gerichtet:	2x2 Super Seal nach hinten gerichtet*	SIMAC	Blinkeraus-fall-kontrolle	Artikel-Nr.
Voll-LED	24V	IP54	→				✓					Rückwärts	✓	✓	✓	**098 216 524** *92.0000.7376*
Voll-LED	24V	IP54	←				✓					Rückwärts	✓	✓	✓	**098 216 525** *92.0000.7377*
Voll-LED	24V	IP54	→				✓				✓	Rückwärts	✓	✓	✓	**098 216 526** *92.0000.7540*
Voll-LED	24V	IP54	←				✓				✓	Rückwärts	✓	✓	✓	**098 216 527** *92.0000.7541*

TM 10 Heckleuchte 24V - Hybrid für Trailer - mit eingebauter SIMAC®

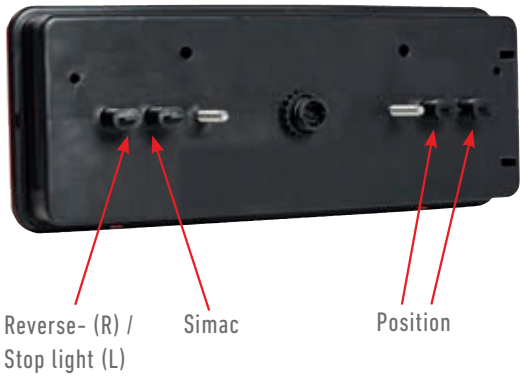

Beschreibung

Die TM10 Hybrid Heckleuchte mit eingebauter SIMAC (Seitenmarkierungsleuchten blinken gleichzeitig mit den Blinkleuchten) ermöglicht eine besonders einfache und zeitsparende Montage - es werden KEINE zusätzlichen Teile oder Komponenten benötigt.

Durch die integrierte SIMAC-Funktion kann das Kabel von die Seitenmarkierungsleuchten direkt und unkompliziert an der Rückseite der TM10 mittels Super Seal Stecker angeschlossen werden.

Zudem bietet die TM10 den unkomplizierten und zusätzlichen Anschluss von Rückfahrscheinwerfen, Kennzeichenleuchten, Begrezungsleuchte, sowie einer dritten Stoppleuchte. Die Anschlüsse dafür befinden sich auf der Rückseite der TM10.
Dadurch wird das Kabelsystem sehr einfach und kosteneffektiv.

Lichtscheibe: Schlagfestes Polycarbonat
Gehäuse: Polypropylen (PP)
Abmessung: 390 x 155 x 80 mm
Bolzenabstand: 152 mm / M8

Funktionen

Typ	Spannung	IP Rating	Rechts → Links ←	Schluss	Brems	Blink	Rückfahr	Nebelschluss	Seitenmar-kierung	Rückstrahler	Kennzeichen	Anschluss 7-polige AMP Steckdose Gerichtet:	2x2 Super Seal nach hinten gerichtet*	SIMAC	Blinkeraus-fall-kontrolle	Artikel-Nr.
Hybrid	24V	IP54	→	✓							-	Rückwärts	✓	✓	-	**098 216 424** *92.0000.7246*
Hybrid	24V	IP54	←	✓							-	Rückwärts	✓	✓	-	**098 216 425** *92.0000.7247*

TM 10 LED Heckleuchten 24V - Hybrid oder Voll-LED für Truck

E EMC

Eternal Light®

Hybrid

Voll-LED

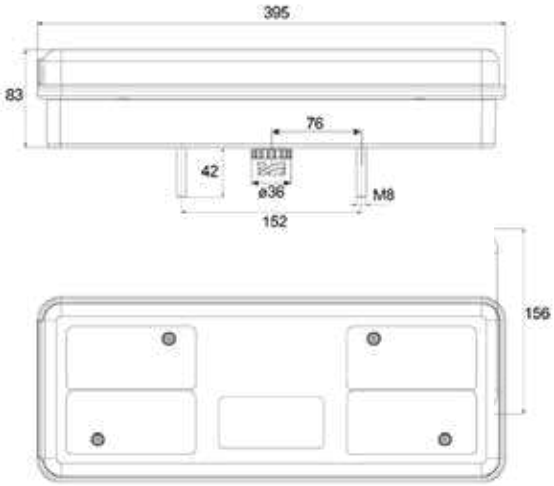

AMP Steckdose rückwärts gerichtet

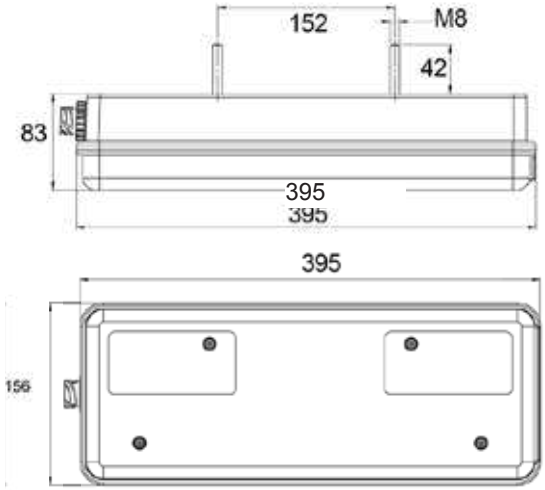

AMP Steckdose seitlich gerichtet

Beschreibung

Lichtscheibe: Schlagfestes Polycarbonat
Gehäuse: Polypropylen (PP)
Abmessung: 390 x 155 x 80 mm
Bolzenabstand: 152 mm / M8

TM 10 LED Heckleuchten 24V - Hybrid oder Voll-LED für Truck

Funktionen

Typ	Spannung	IP Rating	Rechts → Links ←	Schluss	Brems	Blink	Rückfahr	Nebelschluss	Seiten-markierung	Rückstrahler	Kennzeichen	Begrenzungs-leuchte	Anschlus 7-polige AMP 1.5 Steckdose Gerichtet:	Artikel-Nr.
Hybrid	24V	IP54	→				✓						Rückwärts	**098 216 408** *92.0000.6375*
Hybrid	24V	IP54	←				✓						Rückwärts	**098 216 409** *92.0000.6376*
Hybrid	24V	IP54	→				✓				✓		Rückwärts	**098 216 410** *92.0000.6377*
Hybrid	24V	IP54	←				✓				✓		Rückwärts	**098 216 411** *92.0000.6378*
Hybrid	24V	IP54	→				✓						Seitlich	**098 216 412** *92.0000.6379*
Hybrid	24V	IP54	←				✓						Seitlich	**098 216 413** *92.0000.6380*
Hybrid	24V	IP54	→				✓				✓		Seitlich	**098 216 414** *92.0000.6381*
Hybrid	24V	IP54	←				✓				✓		Seitlich	**098 216 415** *92.0000.6382*
Voll-LED	24V	IP54	→				✓						Rückwärts	**098 216 508** *92.0000.6391*
Voll-LED	24V	IP54	←				✓						Rückwärts	**098 216 509** *92.0000.6392*
Voll-LED	24V	IP54	→				✓				✓		Rückwärts	**098 216 510** *92.0000.6393*
Voll-LED	24V	IP54	←				✓				✓		Rückwärts	**098 216 511** *92.0000.6394*
Voll-LED	24V	IP54	→				✓						Seitlich	**098 216 512** *92.0000.6395*
Voll-LED	24V	IP54	←				✓						Seitlich	**098 216 513** *92.0000.6396*
Voll-LED	24V	IP54	→				✓				✓		Seitlich	**098 216 514** *92.0000.6397*
Voll-LED	24V	IP54	←				✓				✓		Seitlich	**098 216 515** *92.0000.6398*

TM 10 LED Heckleuchten 24V Truckversion - Hybrid oder Voll-LED für z. B. Innenlader

E EMC

BELEUCHTUNG FÜR INNENLADER

Beleuchtung für einen Innenlader wird heufig in dem Chassis stehend für maximale Schutz von der HeckLeuchte untergebracht.

Ermax produziert für diesen Zweck die TM10 Heckleuchte mit rektangularem Rückstrahler, damit sie hochstehend eingebaut werden kann und mit AMP Stecker hintem am Gehäuse. Warndreieck wird dann separat montiert. Die Heckleuchte ist erhältlich sowohl als Hybrid-Variante als auch Voll-LED.

Um den Lebensdauer weiter zu erhöhen, ist diese Leuchte in dem schlagfesten Material, Polycarbonate, hergestellt - mit schlagfester Lichtscheibe.

Hybrid

Voll-LED

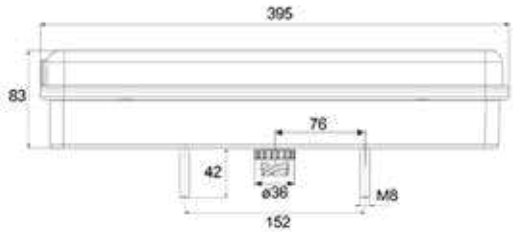

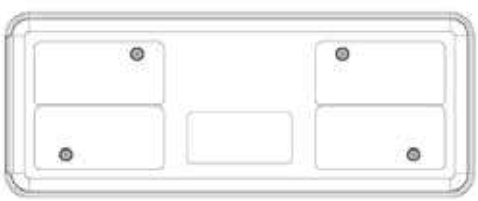

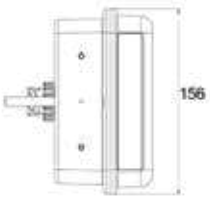

AMP rückwärts gerichtet

Beschreibung

Lichtscheibe: Schlagfestes Polycarbonat
Gehäuse: Polypropylen (PP)
Abmessung: 390 x 155 x 80 mm
Bolzenabstand: 152 mm / M8

TM 10 LED Heckleuchten 24V - Hybrid oder Voll-LED für z. B. Innenlader

Funktionen

Typ	Spannung	IP Rating	Rechts → Links ←	Schluss, Brems Blink Rückfahr Nebelschluss Seiten-markierung Rückstrahler	Kennzeichen	Begrenzungs-leuchte	Anschlus 7-polige AMP 1.5 Steckdose Gerichtet:	Artikel-Nr.
Hybrid	24V	IP54	→	✓			Rückwärts	**098 216 408** *92.0000.6375*
Hybrid	24V	IP54	←	✓			Rückwärts	**098 216 409** *92.0000.6376*
Voll-LED	24V	IP54	→	✓			Rückwärts	**098 216 508** *92.0000.6391*
Voll-LED	24V	IP54	←	✓			Rückwärts	**098 216 509** *92.0000.6392*

TM10 Heckleuchte vertikal eingebaut

Ersatzteile TM 10 Heckleuchten 24V, Hybrid oder Voll-LED - Truck & Trailer

Pos. 1

Pos. 2

Pos. 3

Ersatzteile / Zubehör

Lichtscheibe, Rechts	1	**098 296 354** *92.0000.6640*
Lichtscheibe, Links	1	**098 296 355** *92.0000.6641*
Schutzhaube für Heckleuchte	2	**098 296 710** *92.0000.6877*
LED Begrenzungsleuchte 12/24V, Rechts - 300 mm Anschlusskabel mit Super Seal Stecker	3	**098 241 438** *92.0000.6355*
LED Begrenzungsleuchte 12/24V, Links - 300 mm Anschlusskabel mit Super Seal Stecker	3	**098 241 439** *92.0000.6356*

TM11 LED Heckleuchten 12/24V

Die Heckleuchte für Standardfahrzeuge

Modernste Licht- und LED-Technologie

Die kompakte und moderne 7-Funktions-Heckleuchte von ERMAX

Als Highlights bietet die Voll-LED Heckleuchte TM11 von Ermax, ein schlankes Design, modernen Laufblinker, schlagfeste Lichtscheibe und die Integration von allen vorgeschriebenen Steuerungen der Gesetzgebung an.

Die intelligente und moderne Steuerung der Ermax TM11 ermöglicht die universelle Kupplung der Heckleuchte mit jeder beliebigen Zugmaschine - ohne fehlerhafte Störmeldungen. Dies gilt sowohl für den Blinkerausfall- als auch die neulich gesetzlich geforderte Bremslichtausfallkontrolle.

Die Hantierung - gemäss ECE 48 - von der Blinkerfunktion in den Seitenmarkierungsleuchten simultan mit der Heckleuchte, ist natürlich auch komplett in der TM11 Heckleuchte integriert.

Unschlagbare Haltbarkeit, moderne Funktionalität und ein modernes Design kommen in der Ermax TM11 Heckleuchte zusammen - und dank ihrer Wirtschaftlichkeit ein echtes Highlight.

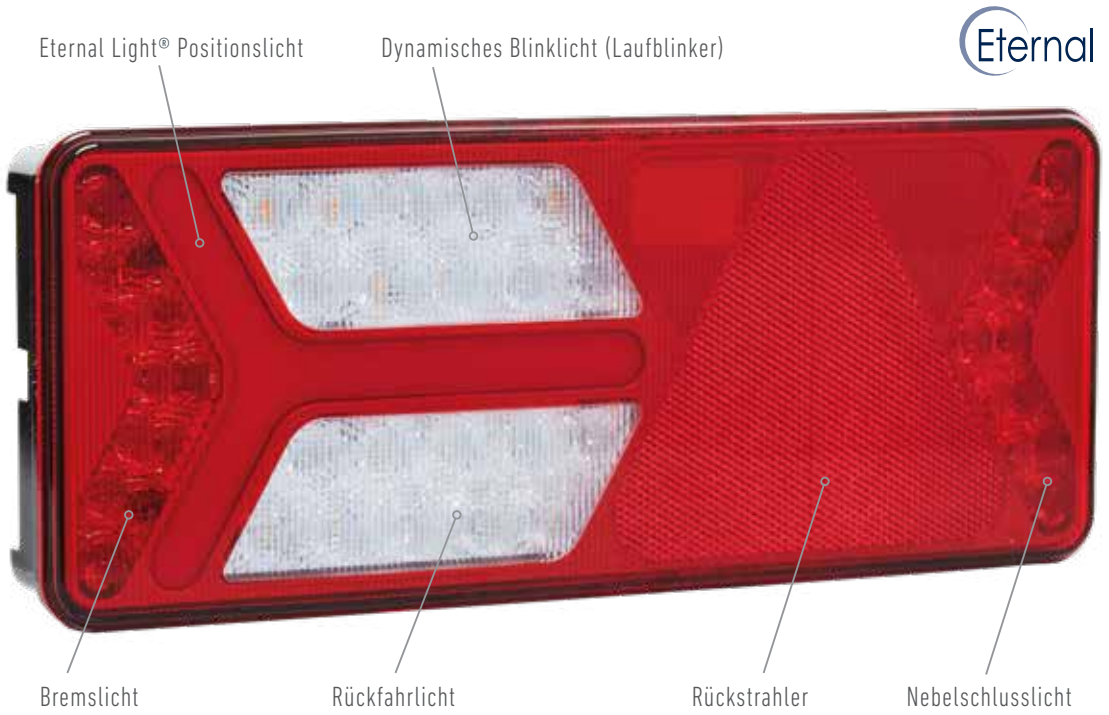

Die Highlights auf einem Blick

- Unschlagbar - Schlagfeste Lichtscheibe aus Polycarbonat
- Multivolt 12/24V
- Modernes dynamisches Blinklicht (Laufblinker)
- Eingebaute Blinkerausfallkontrolle gemäss ECE 48 - kompatibel mit allen Marken und Baujahren von Zugmaschinen*
- Eingebaute Bremslichtausfallkontrolle gemäss ECE 48 - kompatibel mit allen Marken und Baujahren von Zugmaschinen*
- Eingebaute Steuerung von blinkenden Seitenmarkierungsleuchten (SIMAC®) gemäss ECE 48 supp. 06 (Zeit Nov 2017)
- Nach allen relevanten Normen und Vorschriften in Europa zertifiziert

** Stand 2018*

TM 11 Heckleuchten 12/24V - Voll-LED für Trailer

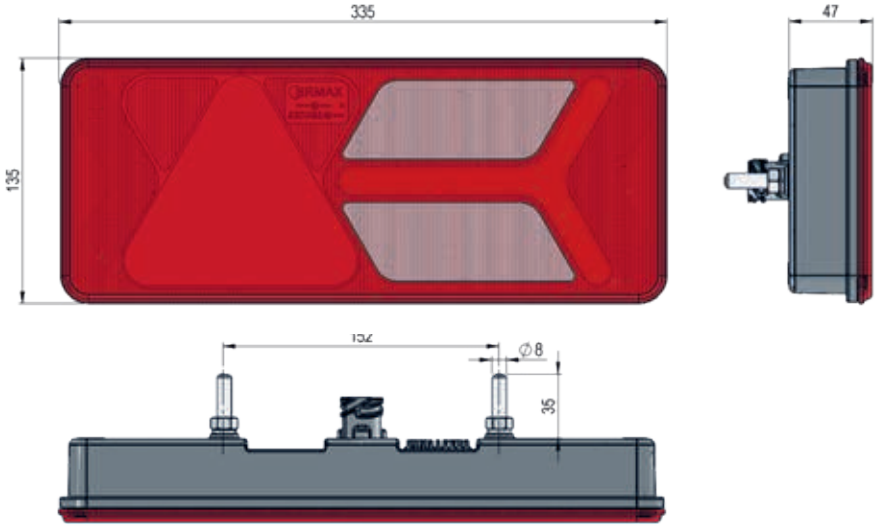

Rückfahrscheinwerfer, als Kette angeschlossen,
- Seitenkabel mit 1 Eingang und 2 Ausgängen mit Super-Seal-Steckern verbunden

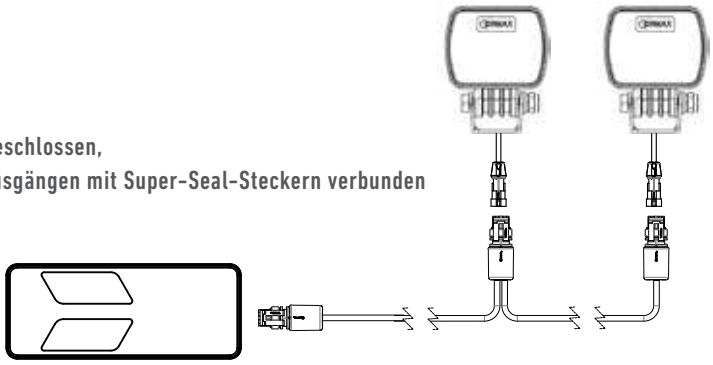

2 Ermax Rückfahr- oder Arbeitsscheinwerfer dürfen an eine Ermax Heckleuchte angeschlossen werden (max. 52 W)

Beschreibung

Lichtscheibe: Schlagfestes Polycarbonat
Blinker: Dynamisches Blinklicht (Laufblinker)
Gehäuse: Schlagfestes Polycarbonat
Abmessung: 335 x 135 X 47 mm
Bolzenabstand: 152 mm / M8
IP Rating: IP69K

*) Super Seal Funktionen für 3 x Positionslicht inkl. SIMAC, 1 x Brems (L) & Rückfahr (R)

TM 11 Heckleuchten 12/24V - Voll-LED für Trailer

Funktionen

Typ	Rechts → Links ←	Schluss Brems Blink Rückfahr Nebelschluss Rückstrahler	Begrenzungs-leuchte	Anschluss 7-polige AMP Steckdose Gerichtet:	2x2 Super Seal nach hinten gerichtet*	SIMAC Steuerung integriert	LED Steurung integriert	Artikel-Nr.
Voll-LED	→	✓	Optional	Rückwärts	✓	✓	--	**098 216 550** *92.0000.7653*
Voll-LED	←	✓	Optional	Rückwärts	✓	✓	--	**098 216 551** *92.0000.7655*
Voll-LED	→	✓	Optional	Rückwärts	✓	✓	Blinklicht	**098 216 552** *92.0000.7657*
Voll-LED	←	✓	Optional	Rückwärts	✓	✓	Blinklicht	**098 216 553** *92.0000.7659*
Voll-LED	←	✓	Optional	Rückwärts	✓	✓	Blink- & Stoplicht	**098 216 555** *92.0000.7661*

Mögliche Variant-Kombinationen von TM11 Heckleuchten:

Variant Typ	Artikelnummer	Steuerung-Funktionen Heckleuchten
BASIC	098 216 550 (R) & 098 216 551 (L)	SIMAC
ADVANCED	098 216 552 (R) & 098 216 553 (L)	SIMAC und LED Blinkerausfallkontrolle
PREMIUM	098 216 552 (R) & 098 216 555 (L)	SIMAC, LED Blinkerausfallkontrolle und LED Bremslichtausfallkontrolle

Begrenzungsleuchten sind optional
und können auf jeder Variant nach montiert werden

Artikelnummer der passenden Begrenzungsleuchten sind 098 241 438 / 098 241 439 (R/L). Die Begrenzungsleuchte wird an einer Halter montiert und das Super Seal Stecker der Begrenzungsleuchte wird hinten in der Heckleuchte in der Super Seal Steckdose montiert

Ersatzteile & Zubehör TM 11 Heckleuchten 12/24V

Pos. 1

Pos. 2

Pos. 3

Pos. 4

Pos. 5

Ersatzteile & Zubehör

Halter, gewinkelt, aus Kunststoff für Begrenzungsleuchte Geliefert mit 4 Stück rostfreien Torxschrauben. Montierungslochabstand: 77 mm	1	**098 292 610** *92.0000.7668*
LED Begrenzungsleuchte 12/24V, Rechts - 300 mm Anschlusskabel mit Super Seal Stecker	2	**098 241 448** *92.0000.6355*
LED Begrenzungsleuchte 12/24V, Links - 300 mm Anschlusskabel mit Super Seal Stecker	2	**098 241 449** *92.0000.6356*
Schutzhaube für Heckleuchte	3	**098 296 710** *92.0000.6877*
Abdeckung von LED Steuerung - Zur Anwendung auf TM11 Heckeuchten ohne SLD-Einheit Versiegelt und schützt die Kontakte der LED Steuereinheiten	4	**098 296 700** *92.0000.7670*
LED-Steuergerät 12/24V für Einbau in TM11 Heckleuchte Für Überwachung von Blink oder Bremslicht. Eine Einheit pro Funktion wird benötigt. Für Anbau auf der Rückseite des Leuchtengehäuses. Anschluss mit 3 x federbelasteten Kontakten	5	**098 298 149** *92.0000.7671*

Pos. 1

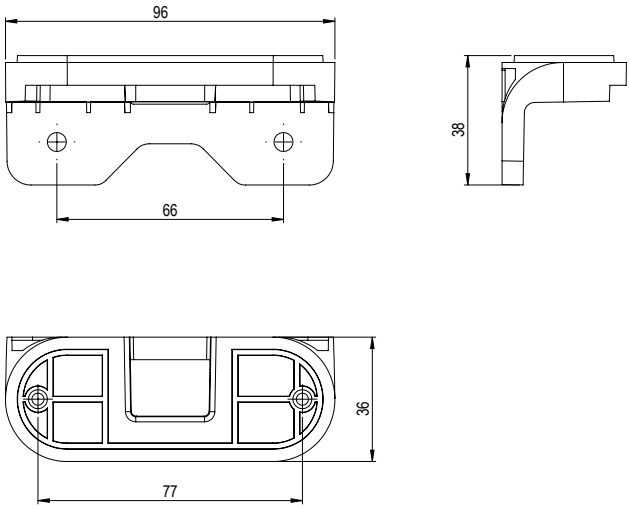

TM4 LED Heckleuchten 12/24V

Die klassische 3-Kammer Hamburger-Leuchte

ERMAX TM4 - Genehmigungen

DIE D-GENEHMIGTE 24V VERSION

Die klassische und immer beliebte LED 3-Kammer Leuchte von Ermax ist – wegen der D-Genehmigung – für Doppeltmontierung (2 oder 3 Leuchten auf jeder Seite des Trailers geeignet. Die D-Genehmigung sichert, dass die Leuchten, genehmigt sind, als eine Beleuchtungseinheit bei Doppeltmontierung. Die Licht-stärke ist dieser Verwendung angepasst, obwohl das Positionslicht der Leuchte in sowohl dem oberen als dem unteren Segment leuchtet und einen Ausdruck als einen leuchtenden Ring hat.

Dies gilt für Ermax Artikelnummer 098 212 344 (mit Kabelmontierung durch Gummitülle) sowie 098 212 346 (mit 7-poliger AMP Stecker)

Beide Typen sind ausschließlich für 24V Applikationen geeignet.

DIE E-GENEHMIGTE MULTIVOLT (12V & 24V) VERSION

Für die universelle Verwendung wird die E-genehmigte Version 12/24 V verwendet.
Diese Version hat ein kräftigeres Positionslicht als die D-genehmigte Version, denn diese Leuchte ist für die Verwendung als Einzelstück auf jeder Seite eines LKW Trailers oder auf Fahrzeugen/Maschinen, die von den Regulierungen der D-Genehmigung (z.B. Agrarmaschinen) nicht umfasst sind. Die Leuchte hat denselben Ausdruck mit Positionslicht in dem oberen und dem unteren Segment und damit denselben Ausdruck mit dem leuchtenden Ring wie die 24V Version.

Diese Version ist verfügbar in 2 Ausgaben: 098 212 442 (mit Kabeldurchführung durch Gummitülle) sowie 098 212 446 (mit 7-poligem AMP Stecker).

HINWEIS

Seit 2015 liefert Ermax D-genehmigte Leuchten mit der Genehmigungskode E9

Ältere Ermax 24V Leuchten waren mit Kode E4 geprägt

TM4 LED Heckleuchten 12/24V (Anbau)

E EMC

Pos. 1

Pos. 2

Pos. 3

Pos. 4

Pos. 5

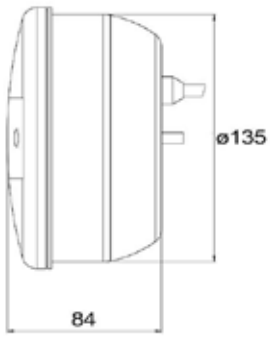

Gummitülle

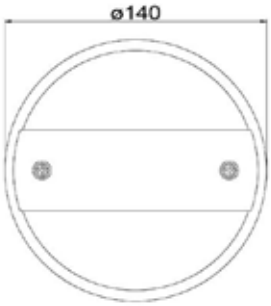

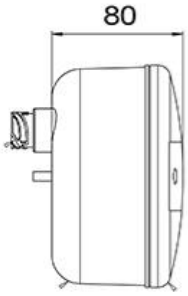

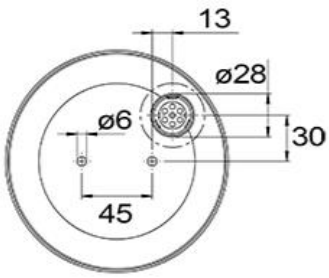

7-poliger AMP Anschluss

Beschreibung

Lichtscheibe:	PMMA
Gehäuse:	PP
Abmessung:	Ø140 x 80 mm
Bolzenabstand:	45 mm / M6

TM4 LED Heckleuchten 12/24V (Anbau)

Funktionen

Spannung	IP Rating	Schluss Brems Blink	Rückfahr	Nebel-schluss	Anschluss	D Genehmigung	Pos.	Artikel-Nr.
24V	IP54	✓			Kabelführung durch Gummitülle	✓	1	**098 212 344** *92.0000.1501*
24V	IP54	✓			7-polige AMP Steckdose	✓	1	**098 212 346** *92.0000.1502*
12/24V	IP54	✓			Kabelführung durch Gummitülle		1	**098 212 442** *92.0000.6937*
12/24V	IP54	✓			7-polige AMP Steckdose		1	**098 212 446** *92.0000. 7555*
12/24V	IP54	✓			Kabelführung durch Gummitülle		2	**098 212 345** *92.0000.7553*
12/24V	IP54	✓			7-polige AMP Steckdose		2	**098 212 349** *92.0000.7554*
24V	IP54		✓		Kabelführung durch Gummitülle		3	**098 256 343** *92.0000.7204*
12/24V	IP54		✓		7-polige AMP Steckdose		3	**098 256 346** *92.0000.1597*
12/24V	IP54			✓	Kabelführung durch Gummitülle		4	**098 257 349** *92.0000.1608*
12/24V	IP54			✓	7-polige AMP Steckdose		4	**098 257 346** *92.0000.1607*
12/24V	IP54		✓	✓	Kabelführung durch Gummitülle		5	**098 255 341** *92.0000.5901*
12/24V	IP54		✓	✓	7-polige AMP Steckdose		5	**098 255 346** *92.0000.5902*

LED Diodeeinheit: IP69K fähig

Ersatzteile

Pos. 1

Pos. 2

Chromring und Einsatzbau	1	**098 292 360** *92.0000.1668*
Schutzhaube für Heckleuchte	2	**098 296 720** *92.0000.1681*

TM 5 LED Heckleuchten mit “Eternal Light” und Chromring 12/24V (Einbau)

E EMC

Eternal Light®

Pos. 1

Pos. 2

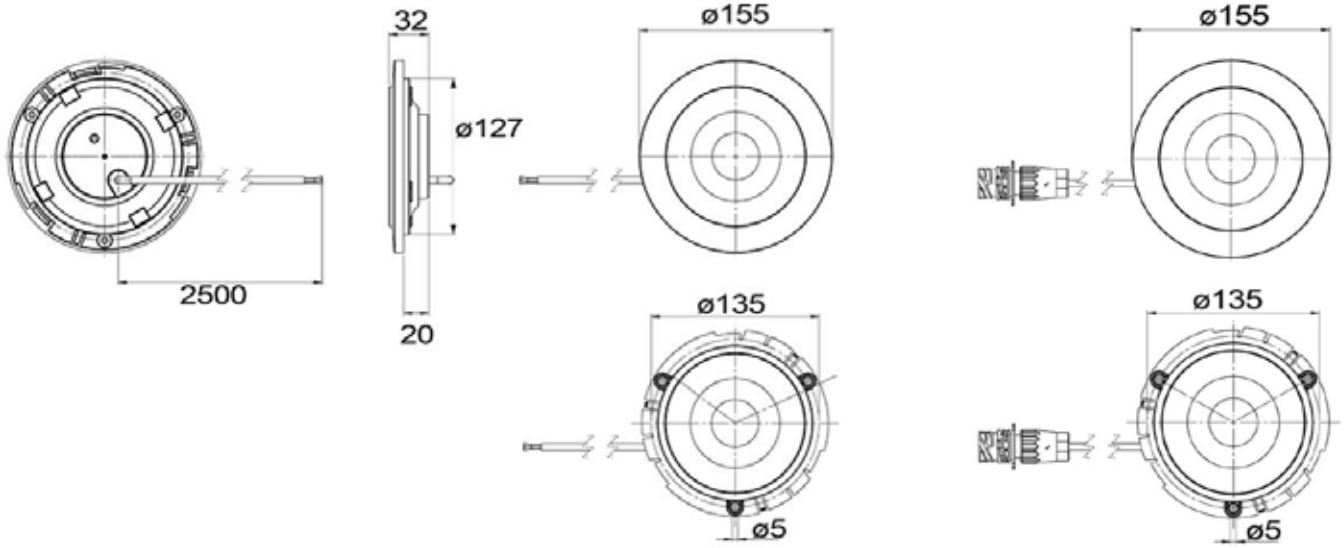

Beschreibung

Schlussleuchte mit ”Eternal Light” Technologie - zum Einbau
Ultradünne Einbautiefe
Lichtscheibe: Schlagfestes Polycarbonat
Gehäuse: Schlagfestes Polycarbonat
Abmessung: Ø155 x 32 mm
Einbau: Ø127 mm
Lochbild: 3 Stück Ø4,5 mm in 120° verteilt in Ø135 mm

TM 5 LED Heckleuchten mit “Eternal Light” und Chromring 12/24V (Einbau)

Funktionen

Spannung	IP Rating	Schluss Brems Blink	Rückfahr Nebelschluss	Anschluss	Kabellänge	Ausgänge Super Seal	Pos.	Artikel-Nr.
12/24V	IP69	✓		Open end	2.500 mm		1	**098 212 101** *92.0000.5868*
12/24V	IP69	✓		7-polige AMP Steckdose	300 mm		1	**098 212 102** *92.0000.5869*
12/24V	IP69		✓	Open end	2.500 mm		2	**098 255 101** *92.0000.5875*
12/24V	IP69		✓	7-polige AMP Steckdose	300 mm		2	**098 255 102** *92.0000.5876*
12/24V	IP69		✓	7-polige AMP 1.5 Steckdose	1.000 mm	200 mm Kabel mit Super Seal Steckdose für Rückfahralarm / - Scheinwerfer	2	**098 255 104** *92.0000.7479*

098 255 104
- mit Ausgang Super Seal Steckdose auf dem Kabel für Rückfahrscheinwerfer oder Rückfahr - Alarm

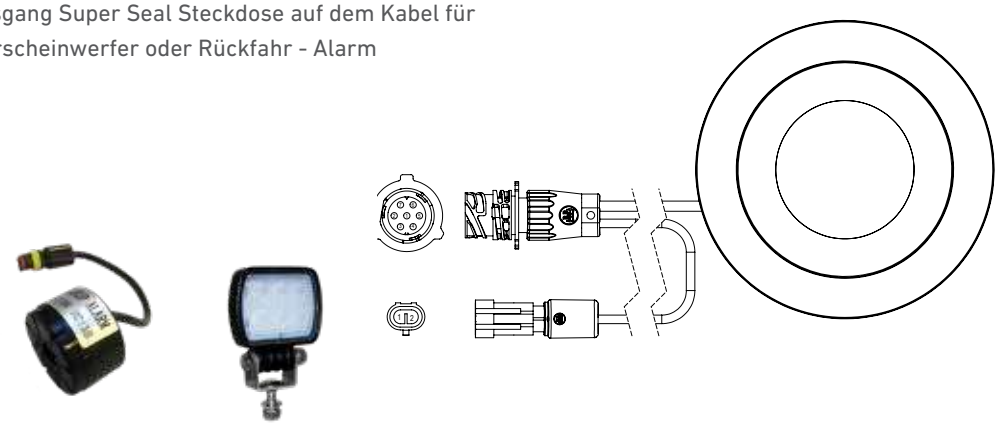

Ersatzteile

Chromring	**098 292 215** *92.0000.6639*

TM 6 LED Heckleuchten 12/24V (Anbau)

E EMC

Pos. 1

Pos. 2

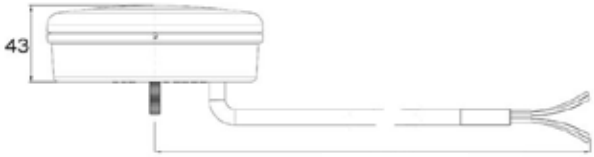

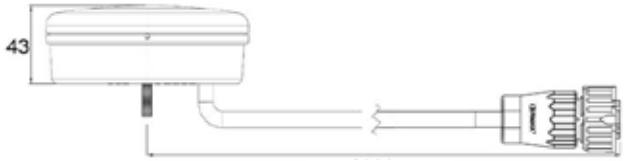

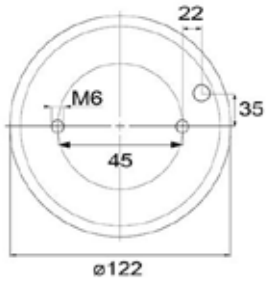

Beschreibung

Lichtscheibe: PMMA
Gehäuse: ABS
Abmessung: Ø122 x 43.2 mm
Bolzenabstand: 45 mm / M6

TM 6 LED Heckleuchten 12/24V (Anbau)

Funktionen

Spannung	IP Rating	Schluss Brems Blink	Rückfahr Nebelschluss	Kabellänge	Anschluss	Pos.	Artikel-Nr.
12/24V	IP69K	✓		2.500 mm	Open end	1	**098 212 022** *92.0000.5732*
12/24V	IP69K	✓		2.000 mm	7 poliger AMP 1.5 Stecker	1	**098 212 027** *92.0000.1491*
12/24V	IP69K	✓		200 mm	7-polige AMP 1.5 Steckdose	1	**098 212 028** *92.0000.1492*
12/24V	IP69K		✓	2.500 mm	Open end	2	**098 255 022** *92.0000.5734*
12/24V	IP69K		✓	2.000 mm	7-poliger AMP 1.5 Stecker	2	**098 255 027** *92.0000.1584*
12/24V	IP69K		✓	200 mm	7-polige AMP 1.5 Steckdose	2	**098 255 028** *92.0000.1585*

TM 7 LED Heckleuchten 12/24V (Einbau)

Pos. 1

Pos. 2

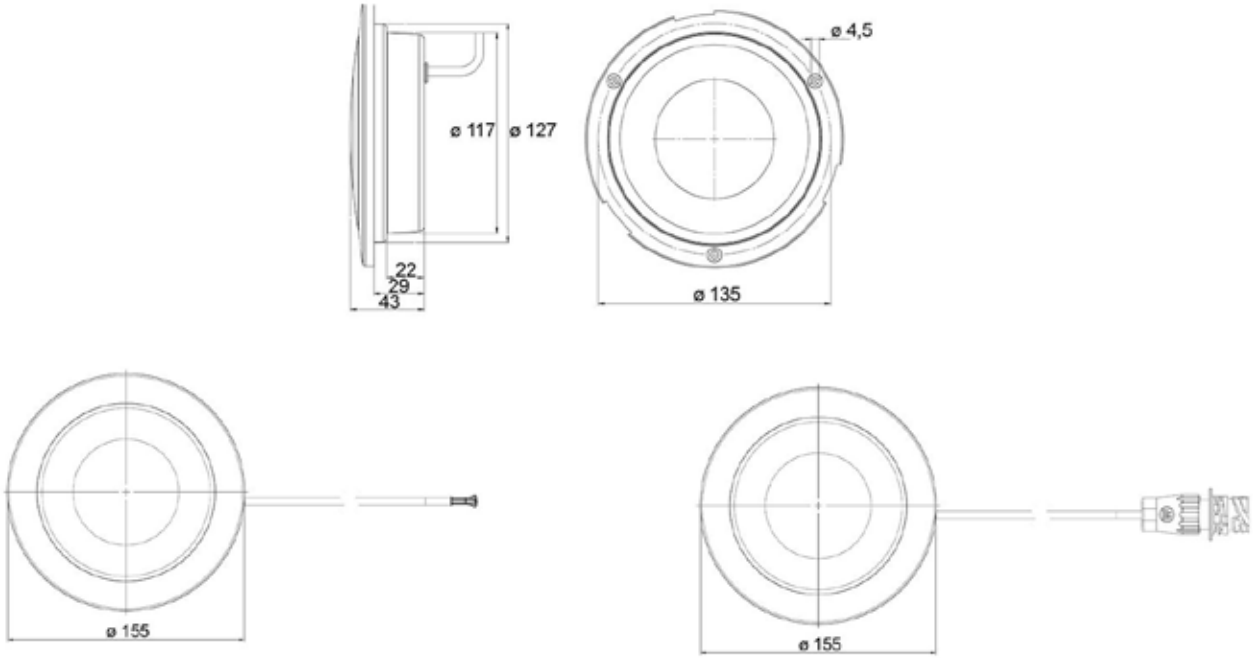

Beschreibung

Lichtscheibe: PMMA
Gehäuse: ABS
Abmessung: Ø155 x 43.2 mm
Bolzenabstand: 45 mm / M6
Einbau: Ø127 mm
Lochbild: 3 Stück Ø4,5 mm in 120° verteilt in Ø135 mm

TM 7 LED Heckleuchten 12/24V (Einbau)

Funktionen

Spannung	IP Rating	Schluss Brems Blink	Rückfahr Nebelschluss	Kabellänge	Anschluss	Ausgänge Super Seal	Pos.	Artikel-Nr.
12/24V	IP69K	✓		2.500mm	Open end		1	**098 212 002** *92.0000.7475*
12/24V	IP69K	✓		300 mm	7-polige AMP 1.5 Steckdose		1	**098 212 008** *92.0000.7476*
12/24V	IP69K	✓		2.000 mm	7-polige AMP 1.5 Steckdose		1	**098 212 017** *92.0000.0012*
12/24V	IP69K		✓	2.000 mm	7-poliger AMP 1.5 Stecker		2	**098 255 017** *95.0000.0013*
12/24V	IP69K		✓	200 mm	7-polige AMP 1.5 Steckdose		2	**098 255 018** *95.0000.0014*
12/24V	IP69K		✓	2.500 mm	Open end		2	**098 255 002** *95.0000.0014*
12/24V	IP69K		✓	1.200 mm	7-polige AMP 1.5 Steckdose	200 mm Kabel mit Super Seal Steckdose für Rück-fahralarm / - Scheinwerfer	2	**098 255 014** *95.0000.0014*

098 255 014
- mit Ausgang Super Seal Steckdose auf dem Kabel für Rückfahrscheinwerfer oder Rückfahr - Alarm

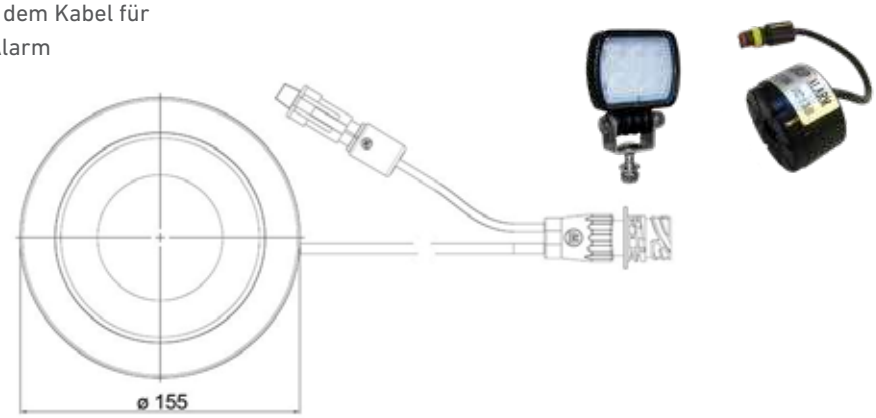

Ersatzteile

Chromring Ø155 mm	**098 292 216** *92.0000.5702*

TM 8 LED Heckleuchten 12/24V

Pos. 1

Mit 8 roten und 6 gelben SMD LED's

Pos. 2

Mit 8 roten und 9 weissen SMD LED's

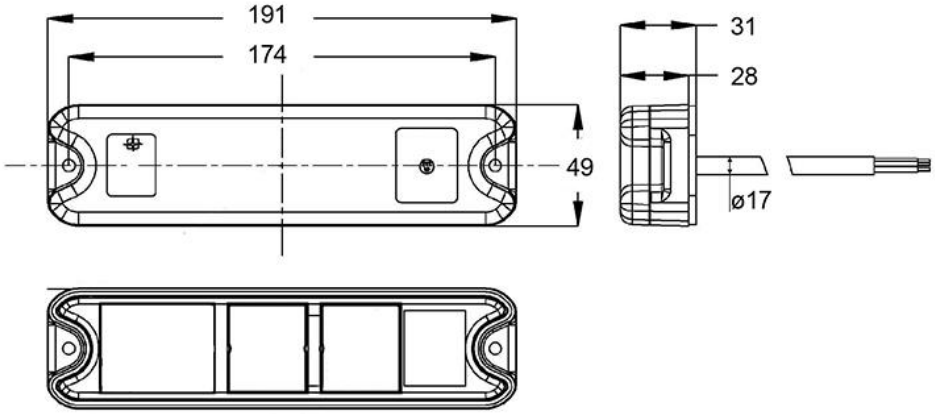

Beschreibung

Lichtscheibe:	PMMA
Gehäuse:	ABS
Abmessung:	191 x 49,4 x 30 mm
Bolzenabstand:	174 mm / M5

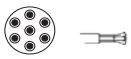

Funktionen

Spannung	IP Rating	Schluss Brems Blink	Rückfahr Nebelschluss	Rückstrahler	Kabellänge	Anschluss	Pos.	Artikel-Nr.
12/24V	IP69K	✓		✓	200 mm	7-polige AMP 1.5 Steckdose	1	**098 212 274** *92.0000.1500*
12/24V	IP69K	✓		✓	2500 mm	Open end	1	**098 212 275** *92.0000.5886*
12/24V	IP69K		✓	✓	200 mm	7-polige AMP 1.5 Steckdose	2	**098 255 274** *92.0000.1587*
12/24V	IP69K		✓	✓	2500 mm	Open end	2	**098 255 275** *92.0000.5887*

LED Bremsleuchte 24V (Anbau oder Einbau)

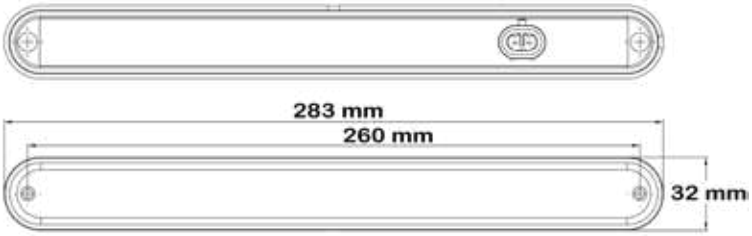

Beschreibung

Lichtscheibe: PMMA
Gehäuse/halter: Polypropylen (PP)
Abmessung: 283 x 32 x 20/26 mm
Bolzenabstand: 260 mm

Funktionen

Spannung	IP Rating	Brems	Lichtdioden	Kabellänge	Anschluss	Artikel-Nr.
24V	IP67	✓	12 LED's	200 mm	Super Seal Steckdose	**098 203 725** *92.0000.6193*

TM 2 GL Heckleuchten Glühlampe, 24V

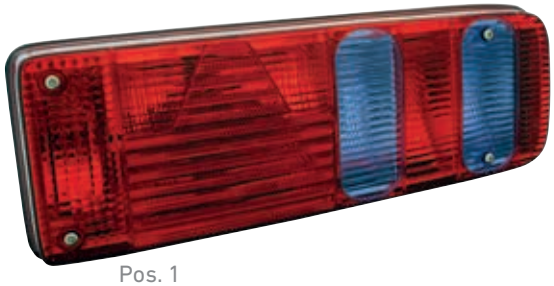

Pos. 1

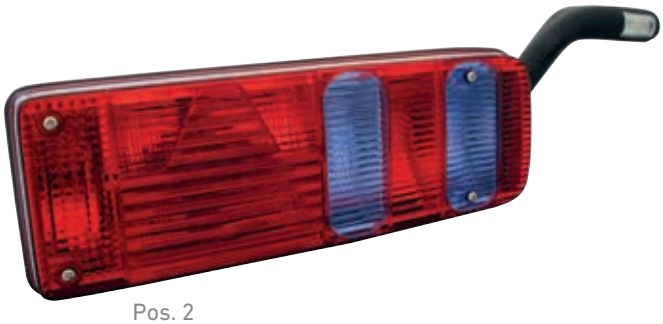

Pos. 2

Pos. 3

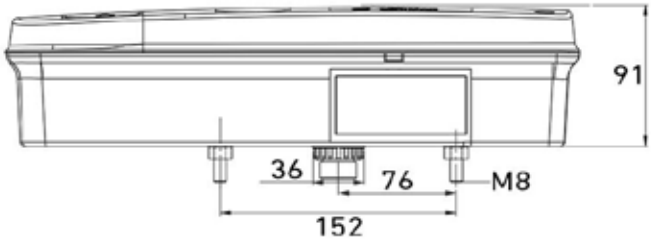

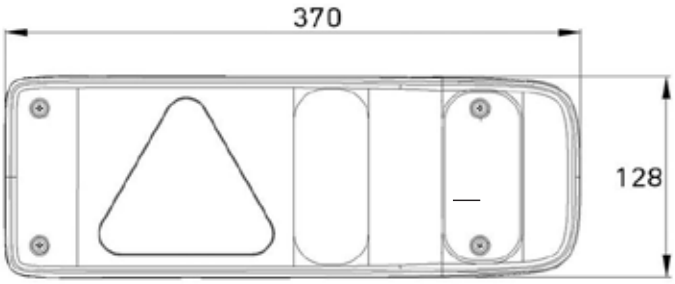

Beschreibung

Lichtscheibe: PMMA
Gehäuse: PP
Abmessung: 370 x 128 x 91 mm
Bolzenabstand: 152 mm / M8

TM 2 GL Heckleuchten Glühlampe, 24V

Funktionen

Spannung	IP Rating	Links ← Rechts →	Schluss Brems Blink	Rückfahr Nebelschlus Rückstrahler	Kennzeichen	Seiten-markierung	Begrenzungs-leuchte	Anschluss 7-polige AMP 1.5 Steckdose	Pos.	Artikel-Nr.
24V	IP54	←	✓	✓				✓	1	**098 216 351** *92.0000.1506*
24V	IP54	→	✓	✓				✓	1	**098 216 352** *92.0000.1507*
24V	IP54	←	✓	✓		✓		✓	1	**098 216 353** *92.0000.1508*
24V	IP54	→	✓	✓		✓		✓	1	**098 216 354** *92.0000.1509*
24V	IP54	←	✓	✓	✓			✓	1	**098 216 355** *92.0000.1510*
24V	IP54	→	✓	✓	✓			✓	1	**098 216 356** *92.0000.1511*
24V	IP54	←	✓	✓	✓	✓		✓	1	**098 216 357** *92.0000.1512*
24V	IP54	→	✓	✓	✓	✓		✓	1	**098 216 358** *92.0000.1513*
24V	IP54	←	✓	✓			45⁰ Lang (LED)	✓	2	**098 216 365** *92.0000.1452*
24V	IP54	→	✓	✓			45⁰ Lang (LED)	✓	2	**098 216 366** *92.0000.1003*
24V	IP54	←	✓	✓	✓		45⁰ Lang (LED)	✓	2	**098 216 367** *92.0000.1004*
24V	IP54	→	✓	✓	✓		45⁰ Lang (LED)	✓	2	**098 216 368** *92.0000.1514*
24V	IP54	←	✓	✓			45⁰ Lang (GLühlampe)	✓	3	**098 216 349** *92.0000.6621*
24V	IP54	→	✓	✓			45⁰ Lang (GLühlampe)	✓	3	**098 216 350** *92.0000.6622*

Ersatzteile TM 2 GL Heckleuchten Glühlampe, 24V

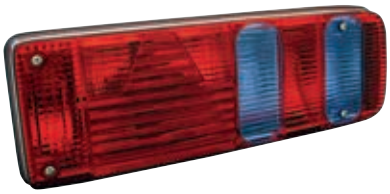

Pos.1

Pos. 2

Pos. 3

Pos. 4

Pos. 5

Pos. 6

Pos. 7

Ersatzteile / Zubehör

Lichtscheibe, Links, mit 4 Stück Schrauben	1	**098 296 351** *92.0000.1679*
Lichtscheibe, Rechts, mit 4 Stück Schrauben	1	**098 296 352** *92.0000.1680*
Schutzhaube für Heckleuchte	2	**098 296 710** *92.0000.6877*
LED Begrenzungsleuchte, Links - 500 mm Anschlusskabel Open end	3	**098 241 442** *92.0000. 7039*
LED Begrenzungsleuchte, Rechts - 500 mm Anschlusskabel Open end	3	**098 241 443** *92.0000.7040*
Markierungsleuchte, Glühlampe (Rechts / Links) - 300 mm Anschlusskabel Open end	4	**098 241 124** *92.0000.7556*
Lampe 24V 5W HD, BA15s - Für Positionslicht	5	**091 624 075** *92.0000.5884*
Lampe 24V 21W Orange HD, BAU15s - Mit orangem Glas für klare Blinkleuchten	6	**091 624 078** *92.0000.5885*
Lampe 24V 21W HD, BA15s - Für Stop- und Nebelschluss	7	**091 624 071** *92.0000.5882*

Heckleuchten Glühlampe, 24V

E

Links

Rechts

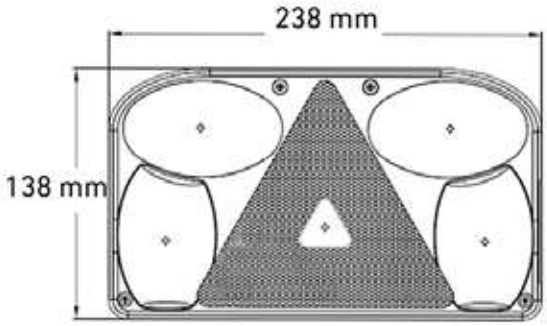

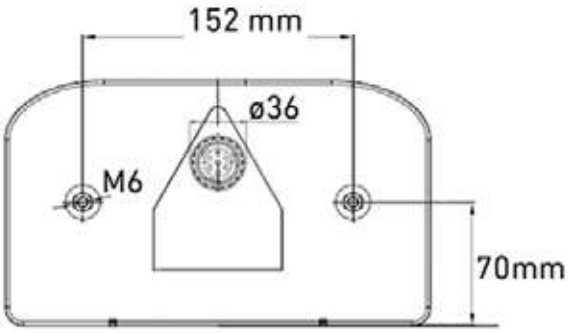

Beschreibung

Lichtscheibe: PMMA
Gehäuse: PP
Abmessung: 238 x 138 x 55 mm
Bolzenabstand: 152 mm / M8
Für Glühlampe 21W/BA15s + 21/5W/BAY15d

7 poliger AMP 1.5 Steckdose

Funktionen

Anwendung	IP Rating	Spannung	Links ← Rechts →	Schluss, Brems Blink	Rückfahr	Nebelschluss	Kennzeichen	Seiten-markierung	Rückstrahler	Anschluss	Artikel-Nr.
Universal	IP54	24V	←	✓	✓	✓	✓		✓	7-polige AMP Steckdose	**098 215 080** *92.0000.6528*
Universal	IP54	24V	→	✓	✓	✓	✓		✓	7-polige AMP Steckdose	**098 215 085** *92.0000.6529*

TM 1 GL - Heckleuchten Glühlampe

E

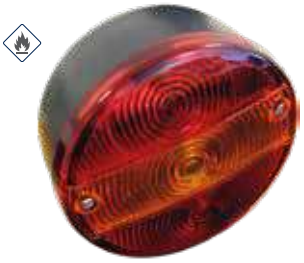

Pos. 1

Pos. 2

Pos. 3

Pos. 4

*) Variant mit H3 Glühlampe hat keine E-Genehmigung

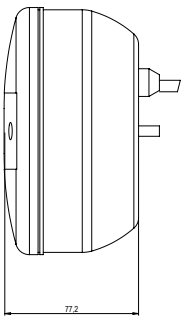

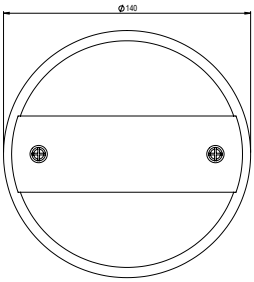

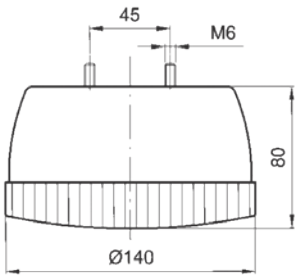

Beschreibung

Heckleuchten Glühlampen - Pos. 1, 3 und 4 werden ohne Glühlampe geliefert
Lichtscheibe: PMMA
Gehäuse: ABS
Abmessung: Ø140 mm x 80 mm
Bolzenabstand: 45 mm / M6

Funktionen

Spannung	IP Rating	Schluss	Brems	Blink	Rückfahr	Rückfahr - H3 Glühlampe	Nebelschluss	Kennzeichen	Anschluss	Pos.	Artikel-Nr.
12/24V	IP54	✓	✓	✓					Kabelführung durch Gummitülle	1	**098 212 352** *92.0000.1504*
12/24V	IP54	✓	✓	✓				✓	Kabelführung durch Gummitülle	1	**098 212 356** *92.0000.1505*
12/24V	IP54	✓	✓	✓					7-polige AMP 1.5 Steckdose	2	**098 212 351** *92.0000.1503*
12/24V	IP54				✓				Kabelführung durch Gummitülle	3	**098 256 040** *92.0000.1591*
12/24V	IP54						✓		Kabelführung durch Gummitülle	4	**098 256 050** *92.0000.1593*

Ersatzteile TM 1 GL - Heckleuchten Glühlampe

Pos. 1

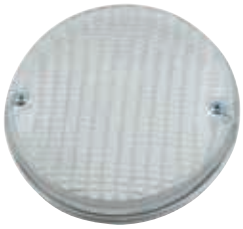

Pos. 2

Pos. 3

Pos. 4

Pos. 5

Pos. 6

Pos. 7

Ersatzteile		Artikel-Nr.
Lichtscheibe für Schlussleuchte mit 2 Stück Schrauben und 1 Stück Dichtung Passend für 098 212 352 / 356 / 351	1	**098 292 354** *92.0000.5735*
Lichtscheibe, Transparent für Rückfahrleuchte Passend für 098 256 040	2	**098 292 242** *92.0000.5891*
Chromring und Einbausatz	4	**098 292 360** *92.0000.1668*
Schutzhaube für Rückfahrleuchte	5	**098 296 720** *92.0000.1681*
Lampe 24V 5W HD BA15s - für Schluss-licht	6	**091 624 075** *92.0000.5884*
Lampe 24V 21W HD BA15s - für Stop- und Nebelschluss	7	**091 624 071** *92.0000.5882*
Halogen Scheinwerferlampe H3, Lampe 24V 70W H3, PK22s	8	**091 324 003** *92.0000.5881*

KENNZEICHENLEUCHTEN

ERMAX®

Kennzeichenleuchten LED 12/24V

E EMC

Pos. 1

Pos. 2

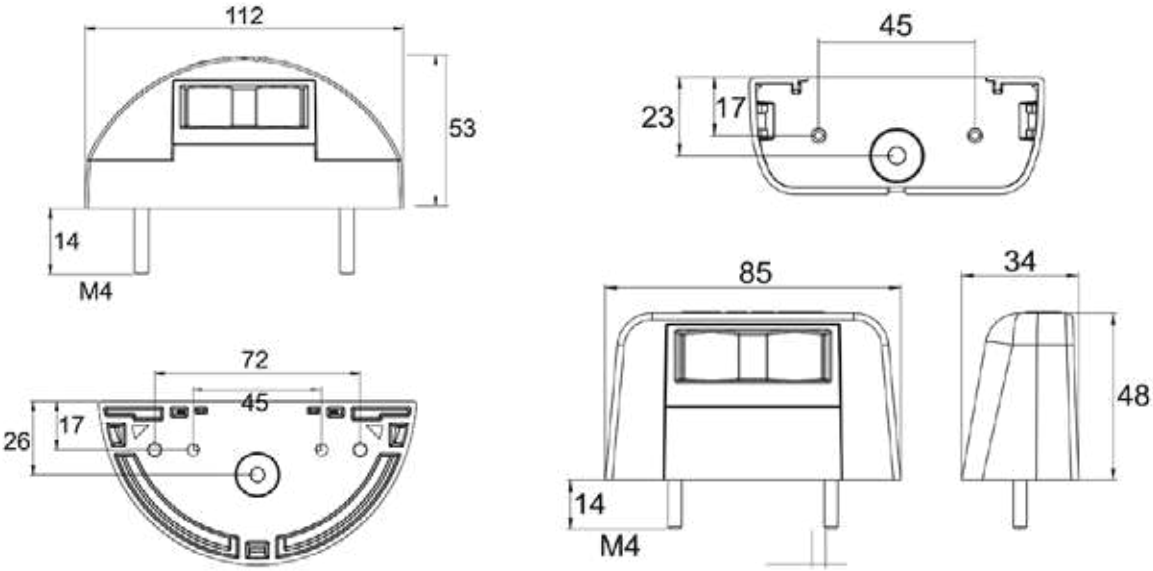

Beide Typen sind Zertifiziert für die Anwendung wie abgebildet:

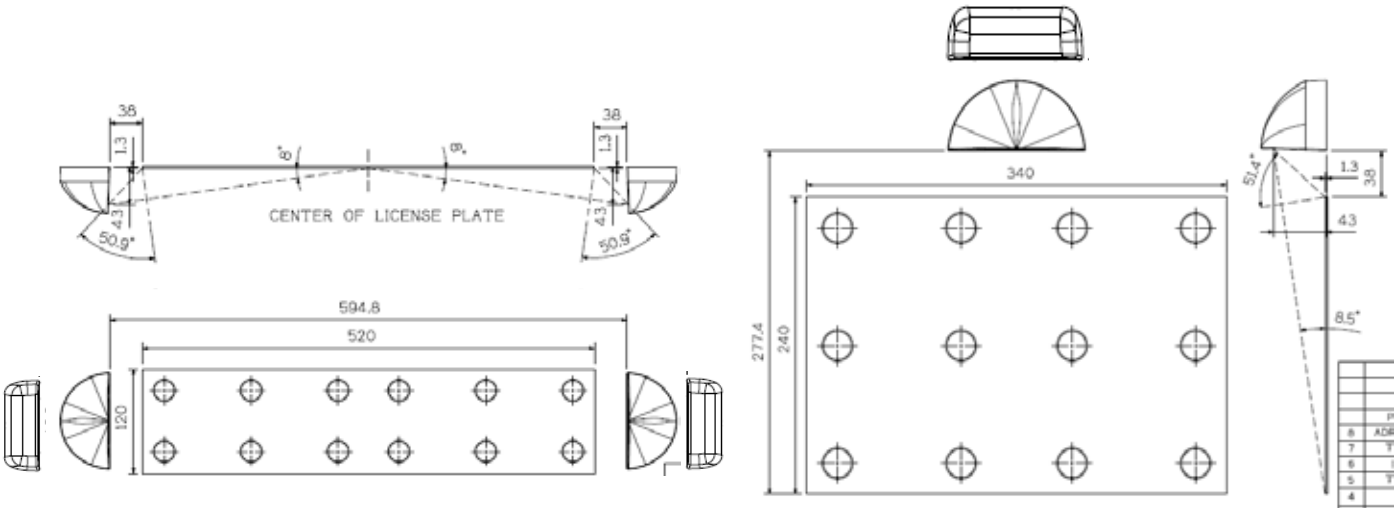

Kennzeichenleuchten LED 12/24V

Beschreibung

Lichtscheibe: PMMA
Gehäuse: ABS
Halb-Rund Design
Abmessung: 112 x 57 x 53 mm
Bolzenabstand: 45 mm oder 72 mm / M4
Viereck Design
Abmessung: 85 x 34 x 48 mm
Bolzenabstand: 45 mm / M4

Funktionen

Spannung	IP Rating	Anschlussart	Kabellänge	Bolzenabstand	LED Anzahl	Pos.	Artikel-Nr.
12/24V	IP54	Click-in 1,5 mm²	500 mm	45 / 72 mm	2	1	**098 254 330** *92.0000.6550*
12/24V	IP54	Click-in 1,5 mm²	500 mm	45 mm	2	2	**098 254 340** *92.0000.6554*
12/24V	IP54	Click-in 1,5 mm²	1.500 mm	45 / 72 mm	2	1	**098 254 332** *92.0000.6551*
12/24V	IP54	Click-in 1,5 mm²	1.500 mm	45 mm	2	2	**098 254 342** *92.0000.6555*
12/24V	IP54	Super Seal Steckkdose	500 mm	45 / 72 mm	2	1	**098 254 334** *92.0000.6552*
12/24V	IP54	Super Seal Steckkdose	500 mm	45 mm	2	2	**098 254 344** *92.0000.6556*
12/24V	IP54	Super Seal Stecker	1.200 mm	45 / 72 mm	2	1	**098 254 335** *92.0000.7168*
12/24V	IP54	Super Seal Stecker	1.200 mm	45 mm	2	2	**098 254 345** *92.0000.7169*
12/24V	IP54	Super Seal Stecker	2.000 mm	45 / 72 mm	2	1	**098 254 350** *92.0000.7913*
12/24V	IP54	Open end	2.500 mm	45 / 72 mm	2	1	**098 254 336** *92.0000.6553*
12/24V	IP54	Open end	2.500 mm	45 mm	2	2	**098 254 346** *92.0000.6557*
12/24V	IP54	Kabelführung durch Gummitülle	--	45 / 72 mm	2	1	**098 254 338** *92.0000.7557*
12/24V	IP54	Kabelführung durch Gummitülle	--	45 mm	2	2	**098 254 348** *92.0000.7007*

LED Diodeeinheit: IP69K fähig

Kennzeichenleuchten Glühlampen

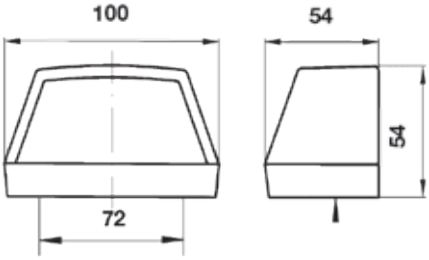

Beschreibung

Wird ohne Glühbirne geliefert
Lichtscheibe:PMMA
Gehäuse: ABS
Abmessung: 100 x 54 x 54 mm
Bolzenabstand: 72 mm / M4

Funktionen

Spannung	IP Rating	Licht quelle	Anschlussart	Kabellänge	Bolzenabstand	Artikel-Nr.
24V	IP54	Glühlampe	Kabelführung durch Gummitülle	--	72 mm	**098 254 161** *92.0000.1577*
24V	IP54	Glühlampe	Click-in 1,5 mm²	500 mm	72 mm	**098 254 159** *92.0000.1576*
24V	IP54	Glühlampe	Click-in 1,5 mm²	1.500 mm	72 mm	**098 254 158** *92.0000.1575*

Ersatzteile

Lampe 24V 5W HD, BA15s	**091 624 075** *92.0000.5884*

BEGRENZUNGSLEUCHTEN

ERMAX®

Begrenzungsleuchten LED (45⁰) 12/24V

E EMC

Pos. 1

Pos. 2

Möglichkeit das Kabel seitlich aus der Befestigungsfuss zu verlegen

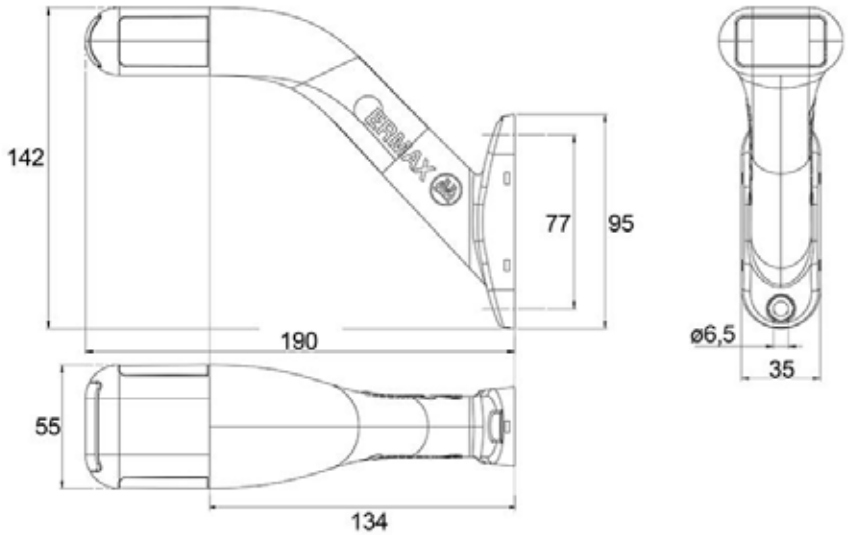

Beschreibung

Mit klarem Glas - Leuchtmittel rot, orange und weiß
Lichtscheibe: Schlagfestes Polycarbonat
Gehäuse: Gummi
Bolzenabstand: 77 mm / Ø 6,5

Begrenzungsleuchten LED (45⁰) 12/24V

Funktionen

Links ← Rechts →	Spannung	IP Rating	Anschlussart	Kabellänge	Lichtfarbe	Pos.	Artikel-Nr.
←	12/24V	IP69K	Click-in 1,5 mm²	1.500 mm	rot / weiß / orange	1	**098 241 422** *95.0000.0005*
→	12/24V	IP69K	Click-in 1,5 mm²	1.500 mm	rot / weiß / orange	1	**098 241 423** *95.0000.0006*
←	12/24V	IP69K	Super Seal Steckdose	1.500 mm	rot / weiß / orange	1	**098 241 425** *95.0000.0086*
→	12/24V	IP69K	Super Seal Steckdose	1.500 mm	rot / weiß / orange	1	**098 241 426** *95.0000.0087*
←	12/24V	IP69K	Open end	1.500 mm	rot / weiß / orange	1	**098 241 427** *92.0000.1560*
→	12/24V	IP69K	Open end	1.500 mm	rot / weiß / orange	1	**098 241 428** *92.0000.1561*
←	12/24V	IP69K	Open end	5.000 mm	rot / weiß / orange	1	**098 241 429** *92.0000.1562*
→	12/24V	IP69K	Open end	5.000 mm	rot / weiß / orange	1	**098 241 430** *92.0000.1563*
→	12/24V	IP69K	Super Seal Stecker	300 mm	rot / weiß / orange	1	**098 241 448** *92.0000.7050*
←	12/24V	IP69K	Super Seal Stecker	300 mm	rot / weiß / orange	1	**098 241 449** *92.0000.7051*

Pos. 2

Geeignet für Montage auf ebenen Flächen, mit der Möglichkeit das Kabel seitlich aus der Befestigungsfuss zu verlegen. Ebenso besteht die Möglichkeit die Begrenzungsleuchte an Heckleuchten oder Heckkabel mit Super Seal-Anschluss anzuschließen

→	12/24V	IP69K	Super Seal Stecker	300 mm	rot / weiß / orange	2	**098 241 438** *92.0000.6355*
←	12/24V	IP69K	Super Seal Stecker	300 mm	rot / weiß / orange	2	**098 241 439** *92.0000.6356*

Begrenzungsleuchten LED (Kurzer Model) 12/24V

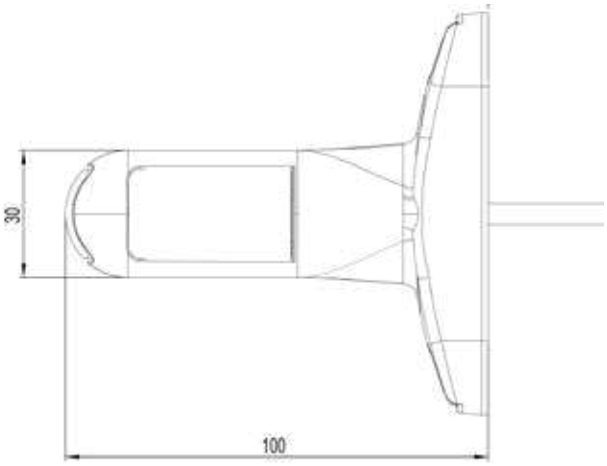

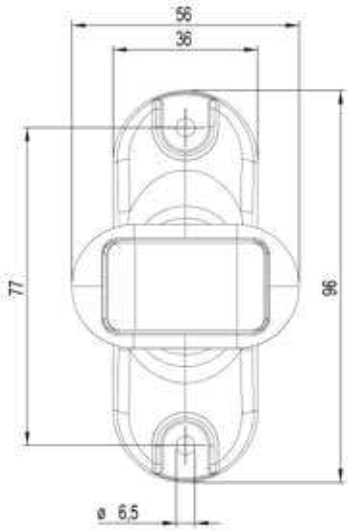

Beschreibung

Mit klarem Glas - Leuchtmittel rot, orange und weiß
Lichtscheibe: Schlagfestes Polycarbonat
Gehäuse: Gummi
Bolzenabstand: 77 mm / Ø 6,5

Funktionen

Links ← Rechts →	Spannung	IP Rating	Anschlussart	Kabellänge	Lichtfarbe	Artikel-Nr.
← →	12/24V	IP69K	Super Seal Steckdose	500 mm	rot / weiß / orange	**098 241 205** *92.0000.5870*
← →	12/24V	IP69K	Super Seal Steckdose	1.500 mm	rot / weiß / orange	**098 241 215** *92.0000.5872*
← →	12/24V	IP69K	Click-in 1,5 mm²	1.500 mm	rot / weiß / orange	**098 241 211** *92.0000.5871*
← →	12/24V	IP69K	Open end	1.500 mm	rot / weiß / orange	**098 241 216** *92.0000.5873*
← →	12/24V	IP69K	Open end	5.000 mm	rot / weiß / orange	**098 241 217** *92.0000.5874*
← →	12/24V	IP69K	Super Seal Stecker	300 mm	rot / weiß / orange	**098 241 218** *92.0000.7490*

Begrenzungsleuchten LED 12/24V

E

Pos. 1

Pos. 2

Pos. 3

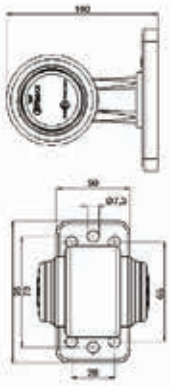

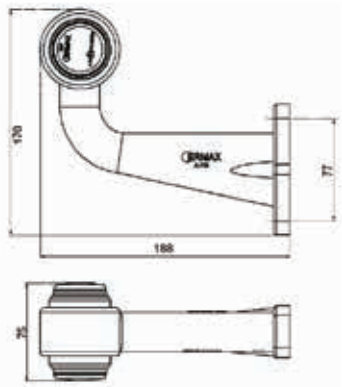

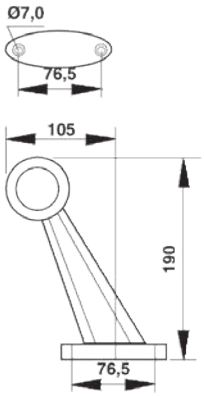

Beschreibung

Lichtscheibe: PMMA
Gehäuse: Gummi
Bolzenabstand: 77 mm / Ø 7

Funktionen

Links ← Rechts →	Spannung	IP Rating	Anschlussart	Kabellänge	Lichtscheibe	Pos.	Artikel-Nr.
← →	12/24V	IP67	Super Seal Steckdose	500 mm	rot / weiß	1	**098 241 816** *92.0000.1568*
← →	12/24V	IP67	Open end	1.500 mm	rot / weiß	1	**098 241 016** *92.0000.1553*
← →	12/24V	IP67	Open end	5.000 mm	rot / weiß	1	**098 241 616** *92.0000.1564*
← →	12/24V	IP67	Super Seal Steckdose	500 mm	rot / weiß	2	**098 241 826** *92.0000.1569*
← →	12/24V	IP67	Click-in	500 mm	rot / weiß	2	**098 241 726** *92.0000.1567*
← →	12/24V	IP67	Open end	1.500 mm	rot / weiß	2	**098 241 026** *92.0000.1554*
← →	12/24V	IP67	Open end	5.000 mm	rot / weiß	2	**098 241 626** *92.0000.1565*
← →	12/24V	IP67	Super Seal Steckdose	500 mm	rot / weiß	3	**098 241 886** *92.0000.1570*
← →	12/24V	IP67	Open end	1.500 mm	rot / weiß	3	**098 241 086** *92.0000.1557*
← →	12/24V	IP67	Open end	5.000 mm	rot / weiß	3	**098 241 686** *92.0000.1566*

Ersatzteile - Begrenzungsleuchten LED 12/24V

Pos. 1

Pos. 2

Ersatzteile

LED - rote Diode Einheit mit 1.250 mm Anschlusskabel	1	**098 291 012** *92.0000.1659*
LED - klare Diode Einheit mit 1.250 mm Anschlusskabel	2	**098 291 016** *92.0000.1660*

Begrenzungsleuchten Glühlampe 24V

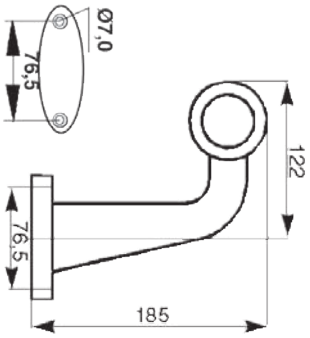

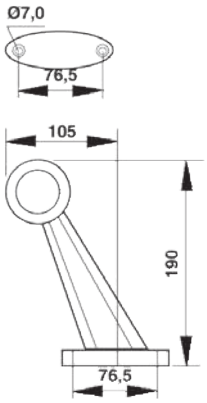

Beschreibung

Begrenzungsleuchte, abgewinkelt montiert mit 24V/10W Glühlampe
Eine Verpackungseinheit mit 2 Stück
Lichtscheibe: PMMA
Gehäuse: Gummi
Bolzenabstand: 77 mm / Ø 7

Funktionen

Links ← Rechts →	Spannung	IP Rating	Anschlussart	Kabellänge	Lichtscheibe	Pos.	Artikel-Nr.
← →	24V	IP54	Open end	3.500 mm	rot / weiß	1	**098 241 959** *92.0000.5814*
← →	24V	IP54	Click-in	1.500 mm	rot / weiß	1	**098 241 954** *92.0000.1571*
← →	24V	IP54	Super Seal Steckdose	500 mm	rot / weiß	1	**098 241 956** *92.0000.5813*
← →	24V	IP54	Open end	3.500 mm	rot / weiß	2	**098 241 989** *92.0000.5817*
← →	24V	IP54	Click-in	1.500 mm	rot / weiß	2	**098 241 987** *92.0000.5816*
← →	24V	IP54	Super Seal Steckdose	500 mm	rot / weiß	2	**098 241 986** *92.0000.5815*

Ersatzteile - Begrenzungsleuchten Glühlampe 24V

Pos. 1

Pos. 2

Pos. 3

Pos. 4

Pos. 5

Pos. 6

Ersatzteile

Lichtscheibe Ø47 mm - Transperent		1	**098 291 129** *92.0000.5492*
Lichtscheibe Ø47 mm - Rot		2	**098 291 128** *92.0000.5491*
Lichtscheibe Ø47 mm - Orange		3	**098 291 127** *92.0000.5890*
Lichtscheibe Ø47 mm - Schwartz		4	**098 291 124** *92.0000.5888*
Lampe 24V 10W HD - BA15s		5	**091 624 072** *92.0000.5883*
Lampenfassung Ø17 mm - BA15s		6	**098 291 126** *92.0000.5889*

MARKIERUNGSLEUCHTEN

ERMAX®

LED Markierungsleuchten 12/24V

E EMC

Standard Rahmen - mit Super Seal Steckdose

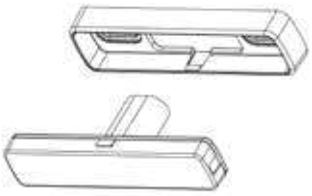
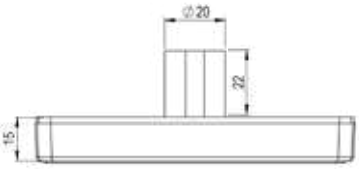

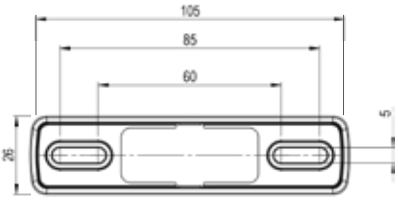

Anbau Halterung Gerade

Rückwärts 90⁰

Vorwärts 90⁰

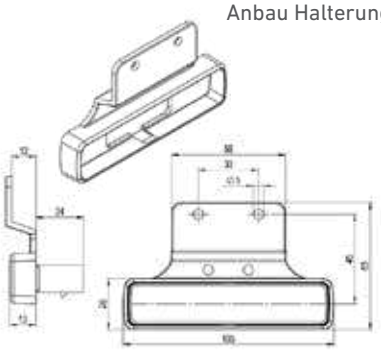
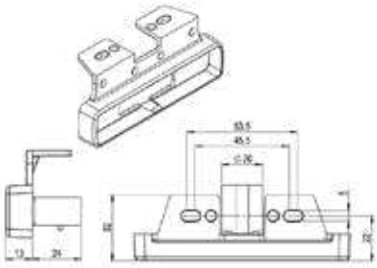
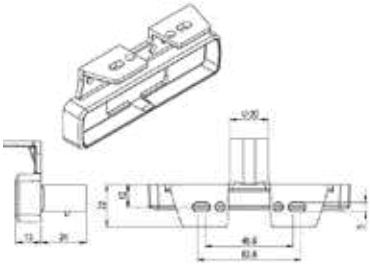

- Montage ohne sichtbare Schrauben
- 2 Lichtdioden
- 4 Montage-Varianten
- 3 Kabel-Varianten
- IP69K Rating

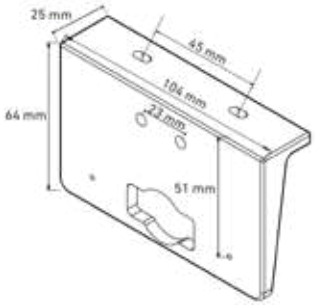

Universal Gummihalter

Beschreibung

LED Seitenmarkierungs- und Positionsleuchten
2 Lichtdioden und mit Rückstrahler
IP69K Rating

Lichtscheibe:	PMMA
Gehäuse:	ABS
Rahmen:	PP
Abmessung mit Standard Rahmen:	105B x 26H x 13T mm
Variabler Lochabstand:	60-85 mm

LED Markierungsleuchten 12/24V

Funktionen

Anbauhalterung	Anschlussart	Kabellänge	Spannung	Seiten-markierung Orange	Positionsleuchte Weiss	Positions-leuchte Rot
Standard Rahmen	Super Seal Steckdose	---	12/24V	**098 221 726** *92.0000.6011*	**098 230 726** *92.0000.6028*	**098 204 726** *92.0000.6005*
Gerade	Super Seal Steckdose	----	12/24V	**098 221 742** *92.0000.6018*		
90° Rückwärts gerichtet	Super Seal Steckdose	----	12/24V	**098 221 748** *92.0000.6021*		
90° Vorwärts gerichtet	Super Seal Steckdose	----	12/24V	**098 221 756** *92.0000.6024*		
Standard Rahmen	Click-in	500 mm	12/24V	**098 221 720** *92.0000.6008*	**098 230 720** *92.0000.6024*	**098 204 720** *92.0000.6002*
Standard Rahmen	Click-in	1.500 mm	12/24V	**098 221 722** *92.0000.6009*	**098 230 722** *92.0000.6025*	**098 204 722** *92.0000.6003*
Standard Rahmen	Click-in	5.000 mm	12/24V	**098 221 724** *92.0000.6010*	**098 230 724** *92.0000.6026*	**098 204 724** *92.0000.6004*
Gerade Anbauhalterung	Click-in	1.500 mm	12/24V	**098 221 740** *92.0000.6017*		
90° Rückwärts gerichtet	Click-in	500 mm	12/24V	**098 221 744** *92.0000.6019*		
90° Rückwärts gerichtet	Click-in	1.500 mm	12/24V	**098 221 746** *92.0000.6020*		
90° Vorwärts gerichtet	Click-in	500 mm	12/24V	**098 221 752** *92.0000.6022*		
90° Vorwärts gerichtBet	Click-in	1.500 mm	12/24V	**098 221 754** *92.0000.6023*		
Standard Rahmen	Open end	500 mm	12/24V	**098 221 730** *92.0000.6012*	**098 230 730** * *92.0000.6029*	
Standard Rahmen	Open end	2.500 mm	12/24V	**098 221 732** *92.0000.6013*	**098 230 732** *92.0000.6030*	**098 204 732** *92.0000.6006*
Standard Rahmen	Open end	5.000 mm	12/24V	**098 221 734** *92.0000.6014*	**098 230 734** *92.0000.6031*	**098 204 734** *92.0000.6007*
Standard Rahmen	Open end	10.000 mm	12/24V	**098 221 736** *92.0000.6015*	**098 230 737** *92.0000.7523*	**098 204 736** *92.0000.7522*
Standard Rahmen	Super Seal Stecker	5.000	12/24V		**098 230 736** *92.0000.7523*	

Ersatzteile

Standard Rahmen	**098 292 700** *92.0000.6032*
Anbauhalterung, gerade, lochafstand 30 mm	**098 292 701** *92.0000.6033*
Anbauhalterung - 90° Rückwärts gerichtet, lochafstand 30-55 mm	**098 292 702** *92.0000.6034*
Anbauhalterung - 90° Vorkwärts gerichtet, lochafstand 30-55 mm	**098 292 703** *92.0000.6035*
Universal Gummihalter - 90° Rückwärts gerichtet, lochafstand 45-55 mm	**098 292 629** *92.0000.7559*

*) Dieser Artikelnummer sind nicht auf Lager - werden nur bei grössere mengen Kundenspecifisch produziert

Markierungsleuchten LED - 12/24V

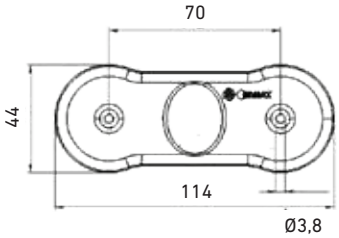

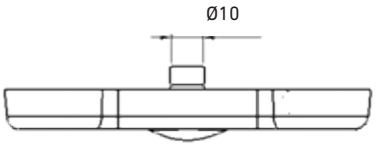

Gerade

Rückwärts 90⁰

Vorwärts 90⁰

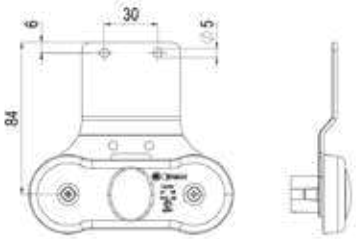

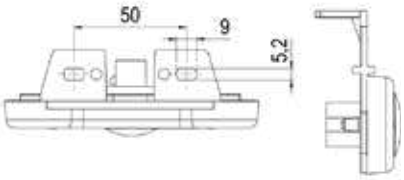

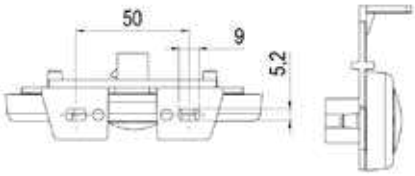

- Standardizierte Montage
- 2 Lichtdioden
- 4 Montage-Variante
- 4 Kabel-Variante
- IP69K Rating

Universal Gummihalter

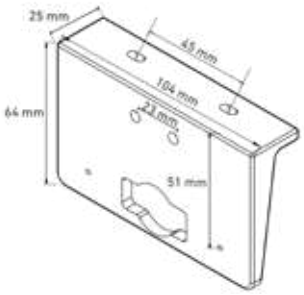

Beschreibung

LED Seitenmarkierungs- und Positionsleuchten
2 Lichtdioden und mit Rückstrahler
Lichtscheibe: PMMA
Gehäuse: ABS
Rahmen: PP
Abmessung mit Standard Rahmen B x H x T: 114 x 44 x 16 mm
Lochabstand: 70 mm
Montierungsschraube mit Ø 4 mm muss verwendet werden
IP69K rating

Markierungsleuchten LED - 12/24V

Funktionen

Anbauhalterung	Anschlussart	Kabellänge	Spannung	Seiten-markierung Orange	Positionsleuchte Weiss	Positionsleuchte Rot
Ohne Anbauhalterung	Super Seal Steck-dose	- - -	12/24V	**098 221 620** *95.0000.0091*	**098 230 401** *95.0000.0089*	**098 204 501** *95.0000.0090*
Gerade Anbauhalterung	Super Seal Steck-dose	- - -	12/24V	**098 221 630** *92.0000.1533*		
90° rückwärts gerichtet	Super Seal Steck-dose	- - -	12/24V	**098 221 640** *95.0000.0093*		
90° vorwärts gerichtet	Super Seal Steck-dose	- - -	12/24V	**098 221 650** *92.0000.1536*	**098 230 430** *92.0000.1549*	
Ohne Anbauhalterung	Super Seal Steck-dose	500 mm	12/24V	**098 221 635** *92.0000.6867*		
Ohne Anbauhalterung	Super Seal Steck-dose	1.500 mm	12/24V	**098 221 628** *92.0000.5374*	**098 230 428** *92.0000.5375*	
90° vorwärts gerichtet	Super Seal Steck-dose	1.500 mm	12/24V	**098 221 664** *92.0000.5354*		
Ohne Anbauhalterung	Super Seal Stecker	5.000 mm	12/24V	**098 221 627** *92.0000.5781*		
Ohne Anbauhalterung	Super Seal Stecker	10.000 mm	12/24V	**098 221 629** *92.0000.5782*	**098 230 431** *92.0000.5783*	
90° rückwärts gerichtet	Super Seal Steck-dose	1.500 mm	12/24V	**098 221 662** *92.0000.5353*		
Ohne Anbauhalterung	Click-in	500 mm	12/24V	**098 221 621** *92.0000.1528*	**098 230 405** *92.0000.1545*	**098 204 502** *92.0000.1486*
Ohne Anbauhalterung	Click-in	1.500 mm	12/24V	**098 221 622** *92.0000.1001*	**098 230 415** *95.0000.0004*	**098 204 503** *92.0000.1487*
Ohne Anbauhalterung	Click-in	5.000 mm	12/24V	**098 221 623** *92.0000.1529*	**098 230 450** *92.0000.1550*	**098 204 504** *92.0000.1458*
Gerade Anbauhalterung	Click-in	500 mm	12/24V	**098 221 631** *92.0000.1534*		
Gerade Anbauhalterung	Click-in	1.500 mm	12/24V	**098 221 632** *95.0000.0003*		
90° rückwärts gerichtet	Click-in	500 mm	12/24V	**098 221 641** *92.0000.1007*		
90° rückwärts gerichtet	Click-in	1.500 mm	12/24V	**098 221 642** *92.0000.1535*		
90° vorwärts gerichtet	Click-in	500 mm	12/24V	**098 221 651** *92.0000.1537*		
90° vorwärts gerichtet	Click-in	1.500 mm	12/24V	**098 221 652** *95.0000.0017*		
Ohne Anbauhalterung	Open end	500 mm	12/24V	**098 221 624** *92.0000.1530*	**098 230 420** *92.0000.1546*	**098 204 505** *92.0000.1489*
Ohne Anbauhalterung	Open end	1.500 mm	12/24V	**098 221 625** *92.0000.1531*	**098 230 425** *92.0000.1547*	
Ohne Anbauhalterung	Open end	2.500 mm	12/24V			**098 204 506** *92.0000.5531*
Ohne Anbauhalterung	Open end	5.000 mm	12/24V	**098 221 626** *92.0000.1532*	**098 230 427** *92.0000.1548*	**098 204 507** *92.0000.1490*

Ersatzteile LED Markierungsleuchten - 12/24V

Pos. 1 - Gerade

Pos. 2 - Rückwärts 90⁰

Pos. 3 - Vorwärts 90⁰

Pos. 4

Pos. 5

Pos. 6

Pos. 7

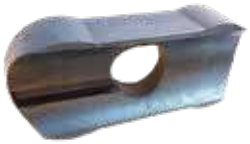

Pos. 8

Beispiel Pos. 7 + 8

Ersatzteile	Pos.	
Anbauhalterung, gerade gerichtet, lochafstand 30 mm	1	**098 292 622** *92.0000.1671*
Anbauhalterung - 90° rückwärts gerichtet, lochafstand 30-55 mm	2	**098 292 620** *92.0000.1669*
Anbauhalterung - 90° vorwärts gerichtet, lochafstand 30-55 mm	3	**098 292 621** *92.0000.1670*
Dichtung - 10 Stück Verpackungseinheit, Schwarzes Gummi	4	**098 292 626** *92.0000.1672*
Niet - 20 Stück Verpackungseinheit, Schwarzes kunststoff, Ø4 mm	5	**098 291 602** *92.0000.1663*
Niet - 100 Stück Verpackungseinheit, Schwarzes kunststoff, Ø4 mm	5	**098 291 610** *92.0000.1665*
Universal Gummihalter - 90° Rückwärts gerichtet, lochafstand 45-55 mm	6	**098 292 629** *92.0000.7559*
Anbauhalter, Gummi, an Kotflügelhalter. Vervendbar mit Ermax Seitenmarkierungsleuchten	7	**098 292 627** *92.0000.7445*
Anbauhalter, Gummi, an Kotflügelhalter. Vervendbar mit Ermax Positionsleuchten	8	**098 292 628** *92.0000.7446*

Markierungsleuchten LED 12/24V

E

Plan montiert - Ohne Anbauhalterung

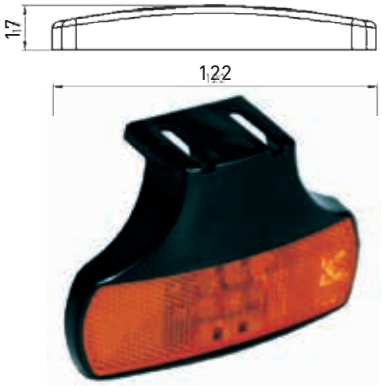

Rückwärts 90⁰

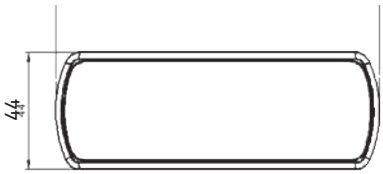

Pos. 1

Beschreibung

LED Seitenmarkierungs- und Positionsleuchten - Dual Polaritäts
4 Leuchtdioden und mit Rückstrahler
Lichtscheibe: PMMA
Gehäuse: PP
Abmessung ohne Anbauhalterung B x H x T: 122 x 44 x 17 mm
Variabler Lochabstand: 65 - 90 mm

Funktionen

Anbauhalterung	Anschlussart	Kabellänge	Spannung	IP Rating	Position Weiss	Seiten markiering Orange	Position Rot
Plan montiert	Open end	500 mm	12/24V	IP67	**098 230 601** *92.0000.1551*	**098 221 601** *92.0000.1523*	**098 203 601** *92.0000.1481*
Plan montiert	Open end	5.000 mm	12/24V	IP67	**098 230 605** *92.0000.1552*	**098 221 605** *92.0000.1524*	**098 203 605** *92.0000.1482*
Plan montiert	Open end	10.000 mm	12/24V	IP67		**098 221 610** *92.0000.1525*	
90° rückwärts gerichtet	Open end	500 mm	12/24V	IP67		**098 221 611** *92.0000.1526*	
90° rückwärts gerichtet	Open end	5.000 mm	12/24V	IP67		**098 221 615** *92.0000.1527*	

Ersatzteile

Dichtung			**098 291 606** *92.0000.1664*
Lampegehäuse, Stahlplatte, unbehandelt	Passend für die planmontierte Leuchten	Pos. 1	**098 291 912** *92.0000.7667*

UNTERFAHRSCHUTZ

ERMAX®

Die starke Lösung im Markt

Perfekt angepasst für optimale Auslegung

Zertifizierte Produktion

Ermax produziert in Dänemark die kompletten Unterfahrschutzlösungen unter eigenem Dach in einer von dem Kraftfahr Bundesamt zertifizierten "Conformity of Production" Fertigung.

Jede Variante des Unterfahrschutzes ist individuell angepasst. Dadurch wird eine optimale Positionierung der Leuchten und perfekte Kabelstruktur gewährleistet. Dies spart Gewicht und erhöht die Lebensdauer der Komponenten.

Die Highlights auf einem Blick

- TM10, TM11 & TM5 mit schlagfester Lichtscheibe aus Polycarbonat
- Demontage über eine Schnittstelle
- Lackierbarer Unterfahrschutz
- Integration von
  - LED-Steuerung
  - SIMAC®-Steuerung
  - Verteilerbox
- Nach allen relevanten Normen (ECE R58 Revv. 02) und Vorschriften in Europa zertifiziert

Hochwertiges Design - Vielfältig in der Anwendung

Die neuen Ausführungen des Ermax Unterfahrschutzes bestehen aus vier Design-Varianten.

Die verschiedenen Ausführungen sind mit den folgenden Optionen lieferbar: LED-Steuerung, SIMAC-Steuerung (blinkende Seitenmarkierungsleuchten), mit oder ohne Verteilerbox. Diese sind im Überblick aus der Matrix, auf den folgenden Seiten, zu erkennen.

Alle Varianten werden mit einer Abdeckung über die Verteilerbox und die Steckverbindungen der Heckleuchten geliefert.

Der Unterfahrschutz besteht aus einem eloxierten Aluminiumprofil, das sich in der Farbe des Fahrzeugs individuell lackieren lässt.

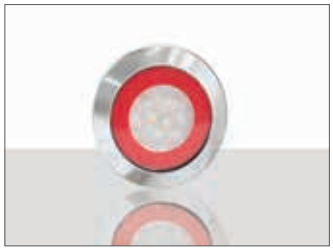

TM5

TM7

TM10 Hybrid

TM10 Full-LED

Diese Gründe sprechen für Ermax

Die Entwicklung und Auslegung der Systeme wird durch CFD & CAE Engineering unterstützt, um eine optimale Aufprallstärke des ECE geprüften Unterfahrschutzes gewährleisten zu können.

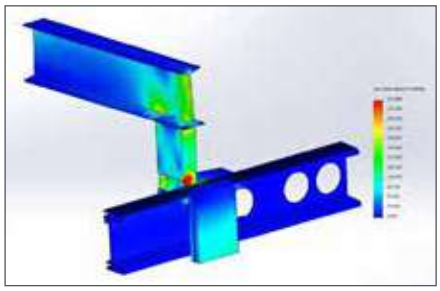

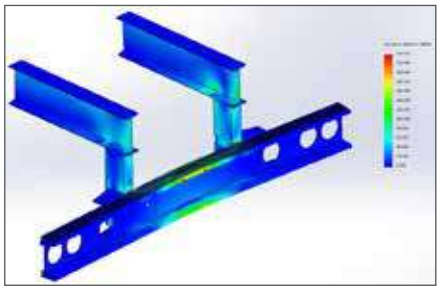

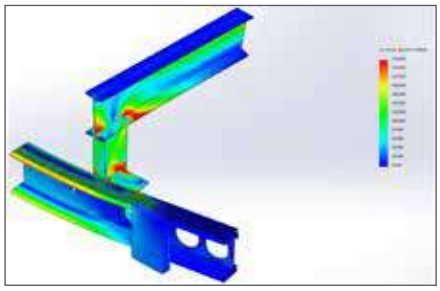

Intelligentes Design

Das intelligente Design des Unterfahrschutzes sichert, dass sogar Einbauleuchten auf der Rückseite nicht über den Unterfahrschutz hinaus stehen. Dadurch steht Ihnen die volle Breite des Chassisrahmens zur Verfügung und sichert Ihnen maximale Flexibilität beim Aufbau und Planung des Fahrzeugs.

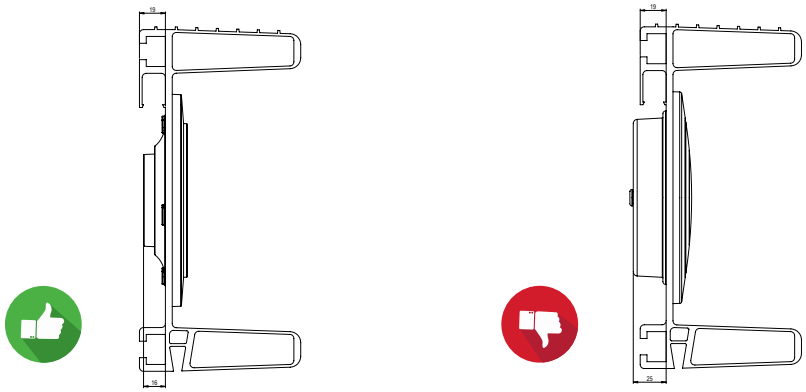

Sichere Anlieferung

Vor dem Versand wird der Unterfahrschutz auf Herz und Nieren geprüft und in einer individuellen und maximal gepolsterten Verpackung transportiert. Dies minimiert Versandschäden und sichert einen zuverlässigen und optimalen Versand.

Produktion des UFS

Unterfahrschutz komplett mit TM5 LED Heckleuchten

Unschlagbare Haltbarkeit

- Platzsparend - Ultra Slim Einbautiefe von TM5 Heckleuchten
- Unübertroffene Haltbarkeit - schlagfeste Lichtsscheibe aus Polycarbonat
- Eloxiertes Aluminiumprofil ECE geprüft

Abmessung (LxTxH): 2400 x 120 x 250 mm / Länge inkl. Begrenzungsleuchte ist 2780 mm

Funktionen

Spannung	Verteilerbox	Anschluss	Abdeckung	SIMAC	LED Blinker-Ausfallkontrolle	Artikel-Nr.
12/24V	–	500 mm Kabel 15 Adrig mit Ermax Bajonetsteckdose	Beleuchtung & Stecker	–	–	**098 258 100** *92.0000.7569*
24V	–	500 mm Kabel 15 Adrig mit Ermax Bajonetsteckdose	Beleuchtung & Stecker	–	✓	**098 258 110** *92.0000.7570*
24V	–	500 mm Kabel 15 Adrig mit Ermax Bajonetsteckdose	Beleuchtung & Stecker	✓	–	**098 258 120** *92.0000.7571*
24V	–	500 mm Kabel 15 Adrig mit Ermax Bajonetsteckdose	Beleuchtung & Stecker	✓	✓	**098 258 130** *92.0000.7572*
12/24V	099 866 751	500 mm Kabel 15 Adrig mit Ermax Bajonetsteckdose	Verteilerbox	–	–	**098 258 140** *92.0000.7573*
24V	099 866 751	500 mm Kabel 15 Adrig mit Ermax Bajonetsteckdose	Verteilerbox	–	✓	**098 258 150** *92.0000.7574*
24V	099 869 751	500 mm Kabel 15 Adrig mit Ermax Bajonetsteckdose	Verteilerbox	✓	–	**098 258 160** *92.0000.7575*
24V	099 869 751	500 mm Kabel 15 Adrig mit Ermax Bajonetsteckdose	Verteilerbox	✓	✓	**098 258 170** *92.0000.7576*

Ex.: with plug

Konfiguration MIT Steckern:

4 Stck 098212102 LED Heckleuchten Schluss-, Brems-, und Blinklicht
2 Stck 098255104 LED Rückfahr-, und Nebelschlussleuchte
2 Stck 098254335 LED Kennzeichenleuchte
1 Stck 098241449 LED Begrenzungsleuchte, links
1 Stck 098241448 LED Begrenzungsleuchte, rechts
2 Stck 098267610 Dreieckrückstrahler, rot
1 Stck 098299608 Grundplatte - Fixierung Stecker & SIMAC
1 Stck 098299609 Abdeckung für Grundplatte

Konfiguration MIT Verteilerbox:

4 Stck 098212101 LED Heckleuchten Schluss-, Brems-, und Blinklicht
2 Stck 098255101 LED Rückfahr-, und Nebelschlussleuchte
2 Stck 098254336 LED Kennzeichenleuchte
1 Stck 098241428LED Begrenzungsleuchte, links
1 Stck 098241427 LED Begrenzungsleuchte, rechts
2 Stck 098267610 Dreieckrückstrahler, rot
1 Stck 098299607 Abdeckung für Verteilerbox

ADR-geprüfter Verteilerbox - Specifikationen, bitte die Abscnitt über Verteilerboxe sehen

Unterfahrschutz komplett mit TM7 LED Heckleuchten

Klassisches LED Look

- Platzsparend: niedrige Einbautiefe von TM7 Heckleuchten
- Einfache Montage
- Eloxiertes Aluminiumprofil ECE geprüft

Abmessung (LxTxH): 2400 x 120 x 250 mm / Länge inkl. Begrenzungsleuchte ist 2780 mm

Funktionen

Spannung	Verteilerbox	Anschluss	Abdeckung	SIMAC	LED Blinker-Ausfallkontrolle	Artikel-Nr.
12/24V	–	500 mm Kabel 15 Adrig mit Ermax Bajonetsteckdose	Beleuchtung & Stecker	–	–	**098 258 200** *92.0000.7577*
24V	–	500 mm Kabel 15 Adrig mit Ermax Bajonetsteckdose	Beleuchtung & Stecker	–	✓	**098 258 210** *92.0000.7578*
24V	–	500 mm Kabel 15 Adrig mit Ermax Bajonetsteckdose	Beleuchtung & Stecker	✓	–	**098 258 220** *92.0000.7579*
24V	–	500 mm Kabel 15 Adrig mit Ermax Bajonetsteckdose	Beleuchtung & Stecker	✓	✓	**098 258 230** *92.0000.7580*
12/24V	099 866 751	500 mm Kabel 15 Adrig mit Ermax Bajonetsteckdose	Verteilerbox	–	–	**098 258 240** *92.0000.7581*
24V	099 866 751	500 mm Kabel 15 Adrig mit Ermax Bajonetsteckdose	Verteilerbox	–	✓	**098 258 250** *92.0000.7582*
24V	099 869 751	500 mm Kabel 15 Adrig mit Ermax Bajonetsteckdose	Verteilerbox	✓	–	**098 258 260** *92.0000.7583*
24V	099 869 751	500 mm Kabel 15 Adrig mit Ermax Bajonetsteckdose	Verteilerbox	✓	✓	**098 258 270** *92.0000.7584*

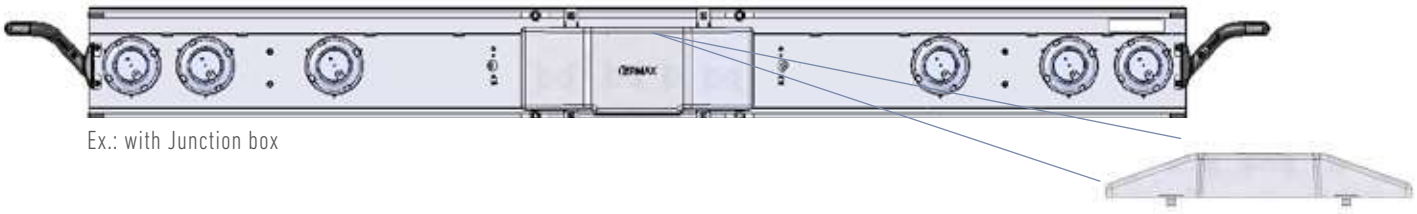

Ex.: with Junction box

Konfiguration MIT Steckern:

4 Stck 098212008 LED Heckleuchten Schluss-, Brems-, und Blinklicht
2 Stck 098255014 LED Rückfahr-, und Nebelschlussleuchte
2 Stck 098254335 LED Kennzeichenleuchte
1 Stck 098241449 LED Begrenzungsleuchte, links
1 Stck 098241448 LED Begrenzungsleuchte, rechts
2 Stck 098267610 Dreieckrückstrahler, rot
1 Stck 098299608 Grundplatte - Fixierung Stecker & SIMAC
1 Stck 098299609 Abdeckung für Grundplatte

Konfiguration MIT Verteilerbox:

4 Stck 098212002 LED Heckleuchten Schluss-, Brems-, und Blinklicht
2 Stck 098255002 LED Rückfahr-, und Nebelschlussleuchte
2 Stck 098254336 LED Kennzeichenleuchte
1 Stck 098241428 LED Begrenzungsleuchte, links
1 Stck 098241427 LED Begrenzungsleuchte, rechts
2 Stck 098267610 Dreieckrückstrahler, rot
1 Stck 098299607 Abdeckung für Verteilerbox

ADR-geprüfter Verteilerbox - Specifikationen, bitte die Abscnitt über Verteilerboxe sehen

Unterfahrschutz komplett mit TM10 Heckleuchten LED & Hybrid

Alles inklusive - schlagfest

- Unübertroffene Haltbarkeit - schlagfeste Lichtsscheibe aus Polycarbonat
- Hohe Zuverlässigkeit - LED-Blinkerausfallkontrolle und SIMAC eingebaut (optional)
- Eloxiertes Aluminiumprofil ECE geprüft

Abmessung (LxTxH): 2400 x 120 x 250 mm / Länge inkl. Begrenzungsleuchte ist 2780 mm

Funktionen

Spannung	Typ	Anschluss	Abdeckung	SIMAC	LED Blinker-Ausfallkontrolle	Artikel-Nr.
24V	Hybrid	500 mm Kabel 15 Adrig mit Ermax Bajonetsteckdose	Beleuchtung & Stecker	–	NA	**098 258 300** *92.0000.7524*
24V	Hybrid	500 mm Kabel 15 Adrig mit Ermax Bajonetsteckdose	Beleuchtung & Stecker	✓ (im Kabel) integriert)	NA	**098 258 320** *92.0000.7720*
24V	Voll-LED	500 mm Kabel 15 Adrig mit Ermax Bajonetsteckdose	Beleuchtung & Stecker	–	–	**098 258 400** *92.0000.7494*
24V	Voll-LED	500 mm Kabel 15 Adrig mit Ermax Bajonetsteckdose	Beleuchtung & Stecker	✓	✓	**098 258 430** *92.0000.7396*

Mit der TM10 Heckleuchte hat der Ermax Unterfahrschutz einen echten Allrounder an Bord: neben den allgemeinen Funktionen hat die TM10 auch optional eine LED-Blinkerausfallkontrolle sowie eine Blinkfunktion für die Seitenmarkierungsleuchten (SIMAC) im Leuchtengehäuse bzw. Heckkabel integriert - einfacher geht eine Montage nicht!

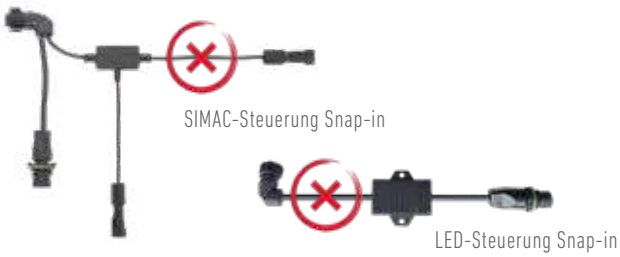

Konfiguration mit Hybrid Heckleuchten:

1 Stck 098216404 (SIMAC) Hybrid Heckleuchten, rechts
1 Stck 098216405 (SIMAC) Hybrid Heckleuchten, links
2 Stck 098254335 LED Kennzeichenleuchte
1 Stck 098241439 LED Begrenzungsleuchte, links
1 Stck 098241438 LED Begrenzungsleuchte, rechts
1 Stck 494025651 Heckkabel mit SIMAC eingebaut
1 Stck 098296710 Abdeckung Heckleuchten

Konfiguration mit Voll-LED Heckleuchten:

1 Stck 098216504/098216524 (SIMAC) Voll-LED Heckleuchten, rechts
1 Stck 098216505/098216525 (SIMAC) Voll-LED Heckleuchten, links
2 Stck 098254335 LED Kennzeichenleuchte
1 Stck 098241439 LED Begrenzungsleuchte, links
1 Stck 098241438 LED Begrenzungsleuchte, rechts
1 Stck 098296710 Abdeckung Heckleuchten

Unterfahrschutz komplett mit TM11 Heckleuchten Voll-LED

Alles inklusive - schlagfest

- Unübertroffene Haltbarkeit - schlagfeste Lichtsscheibe aus Polycarbonat und mit Laufblinker
- Hohe Zuverlässigkeit - SIMAC & LED-Blinkerausfallkontrolle / LED Bremslichtausfallkontrolle (optional) eingebaut
- Eloxiertes Aluminiumprofil ECE geprüft

Abmessung (LxTxH): 2400 x 120 x 250 mm / Länge inkl. Begrenzungsleuchte ist 2780 mm

Funktionen

Spannung	Typ	Anschluss	Abdeckung	SIMAC	LED Ausfallkontrolle	Artikel-Nr.
12/24V	Voll-LED	500 mm Kabel 15 Adrig mit Ermax Bajonetsteckdose	Beleuchtung & Stecker	✓	--	**098 258 520** *92.0000.7876*
12/24V	Voll-LED	500 mm Kabel 15 Adrig mit Ermax Bajonetsteckdose	Beleuchtung & Stecker	✓	Blinkeraus-fallkontrolle	**098 258 530** *92.0000.7877*
12/24V	Voll-LED	500 mm Kabel 15 Adrig mit Ermax Bajonetsteckdose	Beleuchtung & Stecker	✓	Blinker- & Bremslicht-Aus-fallkontrolle	**098 258 580** *92.0000.7878*

Mit der TM11 Heckleuchte hat der Ermax Unterfahrschutz auch einen echten Allrounder an Bord: neben den allgemeinen Funktionen hat die TM11 Heckleuchte auch eine LED-Blinkerausfallkontrolle und LED Bremslichtausfallkontrolle sowie eine Blinkfunktion für die Seitenmarkierungsleuchten (SIMAC) in den Leuchten integriert - einfacher geht eine Montage nicht!

TM11 LED

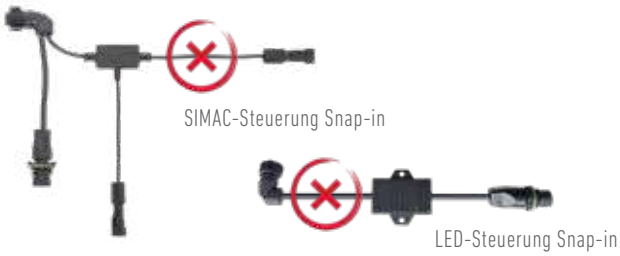

Konfiguration mit Voll-LED Heckleuchten & SIMAC:

1 Stck 098216550 LED Heckleuchten, rechts
1 Stck 098216551 LED Heckleuchten, links
2 Stck 098254335 LED Kennzeichenleuchte
1 Stck 098241449 LED Begrenzungsleuchte, links
1 Stck 098241448 LED Begrenzungsleuchte, rechts
1 Stck 098296710 Abdeckung Heckleuchten

Konfiguration mit Voll-LED Heckleuchten, SIMAC & LED-AusfallKontrolle:

1 Stck 098216552 Voll-LED Heckleuchten, rechts
1 Stck 098216553 LED Heckleuchten, links (Blinkerausfallkontrolle) *oder*
1 Stck 098216555 LED Heckleuchten, links (Blinker- & Bremslichtausfallkontrolle)
2 Stck 098254335 LED Kennzeichenleuchte
1 Stck 098241449 LED Begrenzungsleuchte, links
1 Stck 098241448 LED Begrenzungsleuchte, rechts
1 Stck 098296710 Abdeckung Heckleuchten

Unterfahrschutz komplett mit TM1 LED Heckleuchten

LED Look

- Einfache Montage
- Eloxiertes Aluminiumprofil ECE geprüft

Abmessung (LxTxH): 2400 x 120 x 250 mm / Länge inkl. Begrenzungsleuchte ist 2780 mm

Funktionen

Spannung	Typ	Anschluss	Abdeckung	SIMAC	LED Ausfallkontrolle	Artikel-Nr.
24V	LED	500 mm Kabel 15 Adrig mit Ermax Bajonetsteckdose	Beleuchtung & Stecker	NA	NA	**098 258 627** *92.0000.6692*

Unterfahrschutz komplett mit TM2 Heckleuchten Glühlampe

Heckleuchte mit Glühlampen - übrige Leuchten sind LED

- Einfache Montage
- Eloxiertes Aluminiumprofil ECE geprüft

Abmessung (LxTxH): 2400 x 120 x 250 mm / Länge inkl. Begrenzungsleuchte ist 2780 mm

Funktionen

Spannung	Typ	Anschluss	Abdeckung	SIMAC	LED Ausfallkontrolle	Artikel-Nr.
24V	Glühlampe	500 mm Kabel 15 Adrig mit Ermax Bajonetsteckdose	Beleuchtung & Stecker	NA	NA	**098 258 635** *92.0000.6694*

Konfiguration mit Heckleuchten in LED:

1 Stck 098216701 Heckleuchten, rechts
1 Stck 098216702 Heckleuchten, links
2 Stck 098254335 LED Kennzeichenleuchte
1 Stck 098296710 Abdeckung Heckleuchten
1 Stck 098241426 Begrenzungsleuchte, rechts
1 Stck 098241425 Begrenzungsleuchte, links
1 Stck 098296710 Abdeckung Heckleuchten

Konfiguration mit Heckleuchten in Glühlampen:

1 Stck 098216366 Heckleuchten, rechts
1 Stck 098216365 Heckleuchten, links
2 Stck 098254335 LED Kennzeichenleuchte
1 Stck 098296710 Abdeckung Heckleuchten

Ersatzteile & Zubehör Unterfahrschutz

Links

Rechts

Pos. 1

Pos. 2

Pos. 3

Pos. 4

Pos. 5

Pos. 6

Pos. 7

Pos. 8

Pos. 9

Ersatzteile (E) & Zubehör (Z)	E / Z	Pos.	Artikel-Nr.
Verstärkung für Unterfahrschutz Bei einer Fahrgestellbreite von 840-1250 mm müssen 2 Stück montiert werden *4 Stück T-Bolzen M12x55 mm 099 110 000 werden benötigt*	Z Z	Links Rechts	**098 299 602** *92.0000.6559* **098 299 603** *92.0000.6560*
Endkappe, Kunststoff für Unterfahrschutz - (2 Stück pro Unterfahrschutz wird verwendet)	E	1	**098 299 610** *92.0000.6561*
Winkelbeschlag, rostfrei, für Befestigung von Begrenzungsleuchten	E	2	**098 299 605** *92.0000.6731*
T-Bolzen M12x55mm mit Viereckkopf für Befestigung von Unterfahrschutz (4 Stk pro Unterfahrschutz wird verwendet)	E / Z	3	**099 110 000** *92.0000.6530*
Kabelhalter viereckig : 25 x 25 x 5 mm / Dicke : 1mm Beutel mit 10 Stück	E / Z	4	**098 299 612** *92.0000.7215*
Typenschild - Aufkleber mit Typen-Genehmigung	E	5	**099 110 001** *92.0000.6530*
Konsole für Unterfahrschutz - Viereckprofil für Anschweizung am Chassisrahmen	Z	6	**098 299 620** *92.0000.7251*
Abdeckung für Verteilerbox auf Unterfahrschutz - Plastik	E	7	**098 299 607** *92.0000.7672*
Grundplatte für Unterfahrschutz mit TM5 und TM7 Heckleuchten montiert - Plastic	E	8	**098 299 608** *92.0000.7673*
Abdeckung für Grundplatte - Für Unterfahrschutz mit TM5/7 - Anwendung mit Grundplatte 098299608	E	9	**098 299 609** *92.0000.7674*

Unterfahrschutz, Roh

Pos 1

Pos 2

Pos 3

Endkappen und Typenschild werden mitgeliefert

T-Bolzen werden nicht mitgeliefert

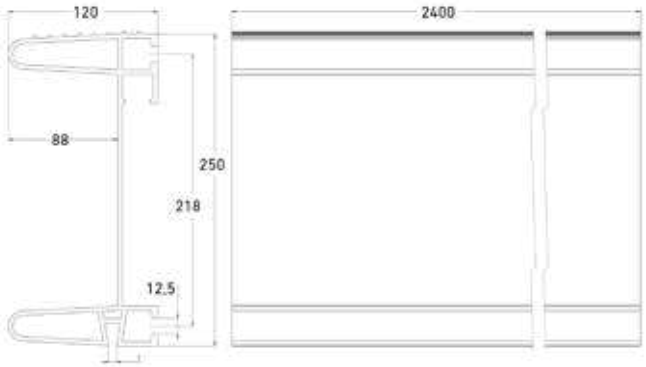

Funktionen

Material	Vorgebohrt	Abmessung L x B x H	Mit Endkappen und Typenschild	Pos	Artikel-Nr.
Eloxiertes Aluminium	Ohne Bohrungen	2400 x 120 x 250 mm	✓	1	**098 259 000** *92.0000.6649*
Eloxiertes Aluminium	Für 2/3-Funktions Leuchten Bohrungen: 6 x 135 mm	2400 x 120 x 250 mm	✓	2	**098 258 000** *92.0000.7128*
Eloxiertes Aluminium	Für 7-Funktions LeuchtenHoles Bohrungen: 2 x 44 mm, 8 x 30 mm	2400 x 120 x 250 mm	✓	3	**098 258 001** *92.0000.7122*

ERMAX Unterfahrschutz - Hochwertiges Design - Vielfältig in der Anwendung.

Nachrüstung nach Bedarf - viele Möglichkeiten

Die Ausführungen des Ermax Unterfahrschutzes sind mit den folgenden Optionen lieferbar: LED-Steuerung, SIMAC-Steuerung (blinkende Seitenmarkierungsleuchten), mit oder ohne Verteilerbox. Diese sind im Überblick aus der Matrix zu erkennen.

Wenn mehr Beleuchtung oder Ausrüstung benötigt wird, gibt es viele Möglichkeiten - Anschlüsse an dem Super Seal Stecker oder im Verteilerbox.

Varianten mit TM5 oder TM7 LED Heckleuchten ohne Verteilerbox haben Super Seal ausgänge für Rückfahr-Funktion an den Heckkabeln - ein auf jeder Seite. Zusätzlich können Rückfahralarm, Rückfahrkamera und / oder zusätzliche Rückfahrleuchten angeschlossen werden. Die 2 verfügbaren Super Seal Ausgänge können mit Y-Adapterkabeln erweitert werden.

Die Varianten mit TM10 und TM11 LED Heckleuchten haben alle 4 Super Seal Anschlüsse auf der Rückseite der Heckleuchten. 3 Ausgänge für Positionsleuchten und übrige Ausgänge für Rückfahrleuchten, Rückfahralarm oder Rückfahrkamera und 3. Bremsleuchte (siehe Bild unten).

Wir empfehlen, dass zusätzliche Rückfahrleuchten an die senkrechten Fläche zwischen Kennzeichen und Heckleuchten montiert werden. Diese Montierung sichert die Genehmigung der Balke als Unterfahrschutz. Bei Montierung an den waagerechten Flächen des Unterfahrschutzes wird es eine stärke massige Änderung der Konstruktion geben, und die Genehmigung wird damit nicht geltend sein.

Varianten mit Verteilerboxen haben maximal 2 freie Kabeleingänge und daher nur begrenzte Anschlussmöglichkeit für zusätzliche Beleuchtung und Ausrüstung. Wenn mehr Anschlussmöglichkeiten erforderlich sind, wird empfohlen, eine zusätzliche Verteilerbox (099 866 745) zwischen dem Hauptkabel und dem Anschluss an dem Unterfahrschutz anzuschließen.

Auf dem Unterfahrschutz mit zentral montierter Verteilerbox kann Abdeckung für die Box (098 299 607) auch für Abdeckung von den TM5 und TM7 Heckleuchten verwendet werden. Die Abdeckung kann bezüglich der Platzierung der Konsolen auf dem Unterfahrschutz abgekürzt werden und gibt damit einen eleganten Abschluss des Unterfahrschutzes und größeren Schutz der Hinterseite der Leuchten.

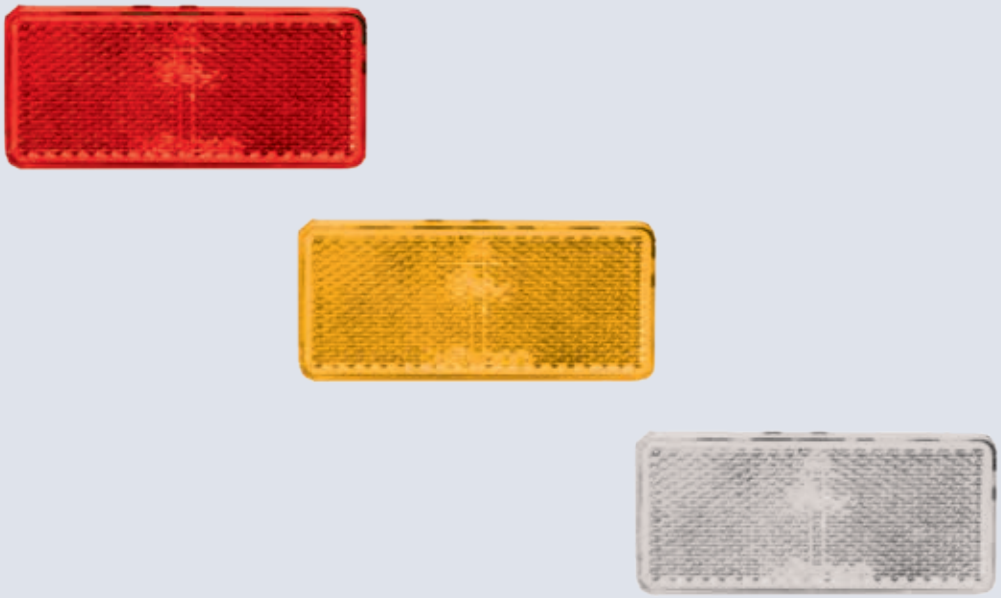

RÜCKSTRAHLER

ERMAX®

Rückstrahler mit und ohne selbstklebender Rückseite

E

Pos. 1

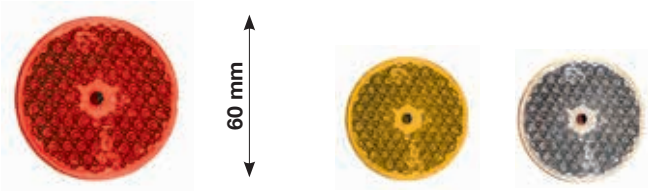

Pos. 2

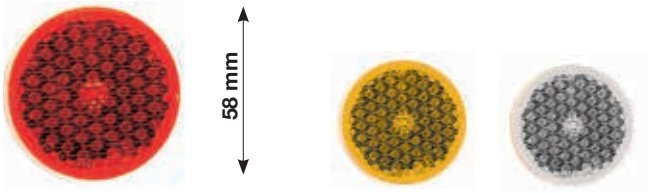

Pos. 3

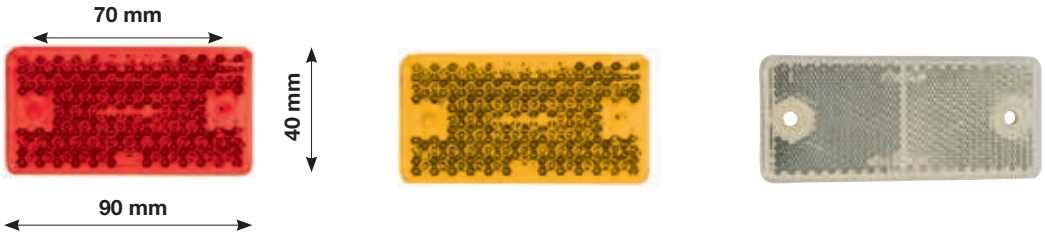

Funktionen

Farbe		Abmessung	Loch/Schrauben	Selbstklebend	Verpackungseinheit	Pos.	Artikel-Nr.
Rot		Ø60 mm	Ø 6,3 mm		10 Stück	1	**098 261 060** *92.0000.1613*
Gelb		Ø60 mm	Ø 6,3 mm		10 Stück	1	**098 261 062** *92.0000.1614*
Weiß		Ø 60 mm	Ø 6,3 mm		10 Stück	1	**098 261 064** *92.0000.1615*
Rot		Ø58 mm		✓	10 Stück	2	**098 262 061** *92.0000.1616*
Gelb		Ø58 mm		✓	10 Stück	2	**098 262 063** *92.0000.1617*
Weiß		Ø58 mm		✓	10 Stück	2	**098 262 065** *92.0000.1618*
Rot		90 x 40 mm	Ø 4,3 mm/2 x 4 mm M5		10 Stück	3	**098 264 120** *92.0000.1619*
Gelb		90 x 40 mm	Ø 4,3 mm/2 x 4 mm M5		10 Stück	3	**098 264 122** *92.0000.1620*
Weiß		90 x 40 mm	Ø 4,3 mm/2 x 4 mm M5		10 Stück	3	**098 264 124** *92.0000.1621*
Rot		90 x 40 mm	Ø 4,3 mm/2 x 4 mm M5	✓	10 Stück	3	**098 265 130** *92.0000.1622*
Gelb		90 x 40 mm	Ø 4,3 mm/2 x 4 mm M5	✓	10 Stück	3	**098 265 132** *92.0000.1623*
Weiß		90 x 40 mm	Ø 4,3 mm/2 x 4 mm M5	✓	10 Stück	3	**098 265 134** *92.0000.1624*

Rückstrahler

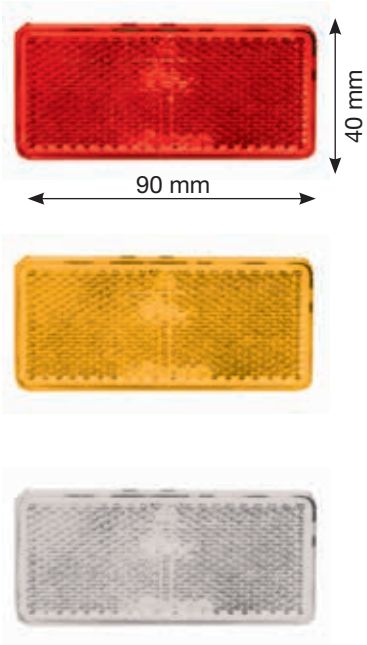

Pos. 1

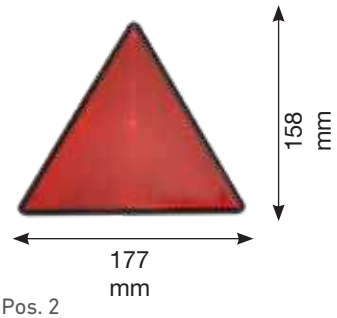

Pos. 2

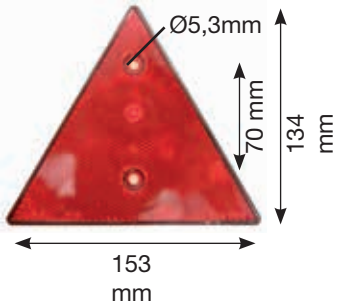

Pos. 3

Funktionen

Farbe		Abmessung	Loch/Schrauben	Selbstklebend	Verpackungseinheit	Pos.	Artikel-Nr.
Rot		90 x 40 mm		✓	10 Stück	1	**098 265 140** *92.0000.1625*
Gelb		90 x 40 mm		✓	10 Stück	1	**098 265 142** *92.0000.1626*
Weiss		90 x 40 mm		✓	10 Stück	1	**098 265 144** *92.0000.1627*
Rot		177 x 158 mm	2 x M5		1 Stück	2	**098 267 605** *92.0000.7236*
Schwaze hinterplatte							
Rot		158 x140 mm	Ø 5,3 mm		10 Stück	3	**098 267 610** *92.0000.1050*

Warntafeln - für Anhänger

ECE Reg. 70.01 (E)

Pos. 1

1130 x 200 mm

Pos. 2

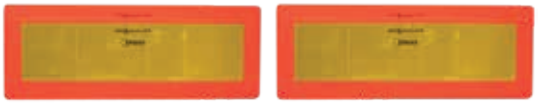

565 x 200 mm

Pos. 3

285 x 200 mm

Funktionen

Aluminiumsplatte	Selbstklebende Folie	Verpackungseinheit	Pos.	Artikel-Nr.
1130 x 200 mm		1 Stück	1	**098 269 417** *92.0000.7999*
	1130 x 200 mm	1 Stück	1	**098 269 412** *92.0000.1634*
565 x 200 mm		2 Stück	2	**098 269 419** *92.0000.8000*
	565 x 200 mm	2 Stück	2	**098 269 414** *92.0000.1636*
285 x 200 mm		4 Stück	3	**098 269 421** *92.0000.8001*
	285 x 200 mm	4 Stück	3	**098 269 416** *92.0000.1638*

Konturmarkierung

ECE 104 (E)

50 m x 55 mm

Funktionen

Farbe		Selbstklebende Konturmarkierung für Festaufbau Seiten	Verpackungseinheit	Artikel-Nr.
Rot		50 m x 55 mm	50 Meter pro Rolle	**098 269 200** *92.0000.1632*
Gelbe		50 m x 55 mm	50 Meter pro Rolle	**098 269 202** *92.0000.1633*
Weiß		50 m x 55 mm	50 Meter pro Rolle	**098 269 204** *92.0000.1009*

INNENBELEUCHTUNG

ERMAX®

LED Dachleuchten - Anbau und Einbau

EMC

Anbau

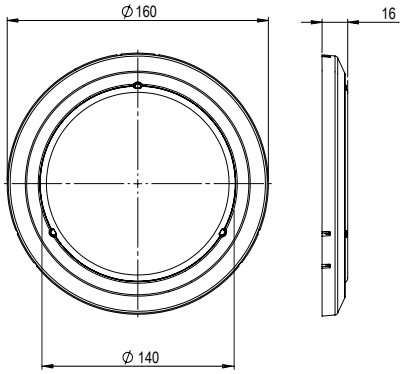

Einbau

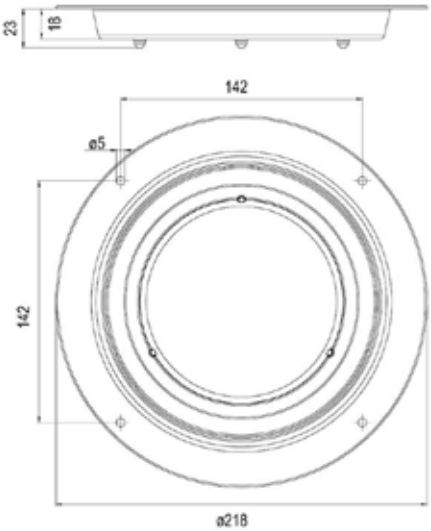

Lichtscheibe: Schlagfestes Polycarbonat
Gehäuse: Schlagfestes Polycarbonat
Lochbild beim Einbau: 4 Stck Ø5 mm - Ø201 mm
Einbautiefe 18 mm
Lochbild beim Anbau: 3 Stck Ø3,8 mm - Ø138 mm

Funktionen

Leuchtmittel	IP-Rating	Lumen	Abmessung	Spannung	Anbau	Einbau	Anschluss	Artikel-Nr.
LED	IP67	294	Ø160 x 15,7 mm	12/24V	✓		1.500 mm Kabel mit Click-in	**098 274 070** *92.0000.6612*
LED	IP67	294	Ø160 x 15,7 mm	12/24 V	✓		2.500 mm Kabel mit Open end	**098 274 071** *92.0000.6613*
LED	IP67	294	Ø218 x 20 mm	12/24V		✓	1.500 mm Kabel mit Click-in	**098 274 072** *92.0000.6614*
LED	IP67	294	Ø218 x 20 mm	12/24 V		✓	2.500 mm Kabel mit Open end	**098 274 073** *92.0000.6615*

Ersatzteile

Einbauschale für LED Dachlampe, Abmessung: : Einbau Ø175 mm, Aussen Ø218 mm,	**098 291 070** *92.0000.6671*

LED Deckenleuchten - Anbau oder Einbau

EMC

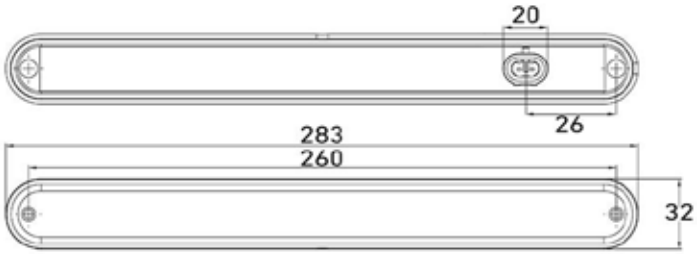

Lichtscheibe: PMMA
Gehäuse/halter: Polypropylen (PP)
Bolzenabstand: 260 mm

Funktionen

Leuchtmittel	IP-Rating	Lumen	Abmessung	Spannung	Anbau	Einbau	Anschluss	Artikel-Nr.
LED	IP67	60	283 x 24 x 32 mm	24V	✓	✓	500 mm Kabel mit Super Seal Steckdose	**098 274 725** *92.0000.6558*

RÜCKFAHR- & ARBEITSSCHEINWERFER

Lumen Angabe

Die Rückfahrscheinwerfer sind in dem nachfolgenden Abschnitt mit theoretischen bzw. effektiven Lumen angegeben.

Die theoretischen Lumen sind die kalkulierten Lumen der Lichtquelle.

Die effektiven Lumen sind das gemessene Licht von der Linse.

ERMAX®

Standardprogramm mit großer Flexibilität

Kompaktes Design, universell einsetzbar und viele Anschlussmöglichkeiten

Die ERMAX Rückfahr- und Arbeitsscheinwerfer sind in drei Designvarianten mit verschiedenen Lichtleistungen / Lumen verfügbar.

LED-Rückfahrscheinwerfer

Lumen:
theoretisch 650 / effektiv 300

LED-Arbeitsscheinwerfer

Lumen:
theoretisch 800 / effektiv 600

LED-Arbeitsscheinwerfer

Lumen:
theoretisch 1.600 / effektiv 1.200

Geprüft als Rückfahrscheinwerfer (ECE -R23) mit 30⁰ Neigung bei vertikaler Montage

LED-Arbeitsscheinwerfer

Lumen:
theoretisch 2.400 / effektiv 1.800

Geprüft als Rückfahrscheinwerfer
(ECE -R23) mit 35⁰ Neigung
bei vertikaler Montage

Dieser Scheinwerfer ist auch mit Haltebügel und Schalter erhältlich.

Universell einsetzbar

Montage wie gewünscht

Die ERMAX Arbeitsscheinwerfer sind so konstruiert, dass sie durch das kompakte Design und ihre geringen Abmessungen in den engsten Bauräumen einsetzbar sind. Ebenso bieten das kompakte Design und die symmetrische Lichtverteilung Flexibilität hinsichtlich der Montagemöglichkeiten. Die Arbeitsscheinwerfer sind stehend, hängend, hinten oder seitlich montierbar.

Montagemöglichkeiten ERMAX Arbeitsscheinwerfer

Stehend

Hängend

Seitlich

Von hinten

Wartungsfreundlichkeit

Viele Anschlussmöglichkeiten

Die ERMAX Arbeitsscheinwerfer sind mit verschiedenen Anschlussmöglichkeiten verfügbar: Anschlusskabel mit Open End, Super-Seal- und Deutsch Steckdose.

Bei Steckervarianten bietet Ermax standardmäßig immer eine Kabellänge von 300 Millimetern bis zur ersten Steckerverbindung an. Es gibt die Möglichkeit, die Kabellänge nach Bedarf durch die Standard-Verlängerungs- und -Adapterkabel anzupassen. Dadurch wird eine optimale Wartungsfreundlichkeit gewährleistet.

Die hohe Varianz der Kabellösungen sichert daher eine optimale Installation ohne Anpassungsbedarf bei den Kabellängen (siehe Seite 23–27).

Anschlussmöglichkeiten / Verlängerung ERMAX Arbeitsscheinwerfer

Super-Seal-Steckdose

Verlängerungskabel mit Super-Seal-Anschluss

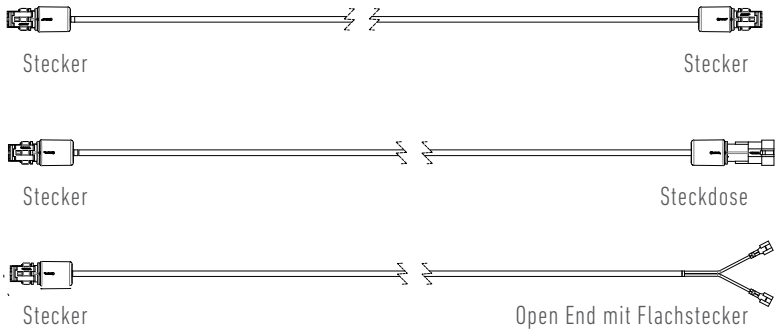

Y-Adapter mit 3 Super-Seal-Steckern

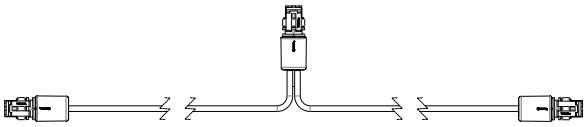

Rückfahrscheinwerfer, als Kette angeschlossen,
mit einem Seitenkabel mit 1 Eingang und 2 Ausgängen mit Super-Seal-Steckern verbunden

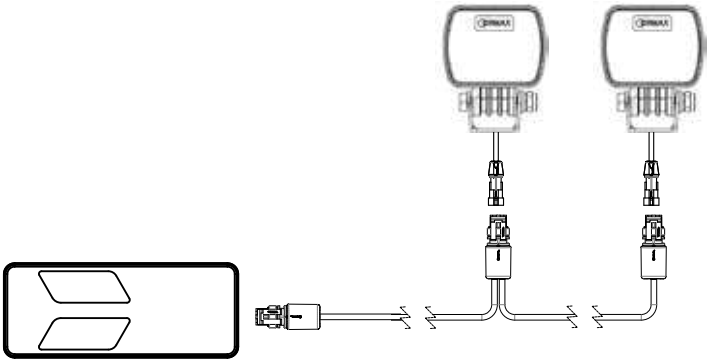

2 Ermax Rückfahr- oder Arbeitsscheinwerfer dürfen an eine Ermax Heckleuchte angeschlossen werden (max. 52 W)

Technische Merkmale ERMAX Rückfahr- und Arbeitsscheinwerfer LED

Technische Spezifikationen – für alle Varianten

- Lichtscheibe aus schlagfestem Polycarbonat
- Gehäuse aus Aluminium, schwarz lackiert (antikorrosionsbeschichtet)
- Montagebügel aus Edelstahl AISI 304
- Montagebolzen 8 mm / 30 mm
- Multivolt 12 / 24 V
- Arbeitstemperatur –40 °C bis +65 °C
- Flood-Lichtmuster
- Farbtemperatur 6.500 ⁰Kelvin
- Schutzart IP69K
- Überhitzungsschutz und Verpolschutz
- ADR- und EMC/R10-geprüft
- ECE-R23-geprüft

Vorteile der neuesten LED-Lichttechnologie – im Ermax Rückfahr- und Arbeitsscheinwerfer optimal ausgenutzt

Die Vorteile der neuesten LED-Technologie, die in den ERMAX Rückfahr- und Arbeitsscheinwerfern optimal ausgenutzt werden, machen die Scheinwerfer zu einem Produkt mit sehr hoher Qualität, extrem langer Lebensdauer – und damit wirtschaftlich zu einem echten Highlight.

- Hohe Lichtleistung
- Extrem lange Lebensdauer
- 100%ig wasser- und staubdicht
- Niedriger Stromverbrauch
- Wartungsfrei
- Hohe Stoß- und Vibrationsbeständigkeit
- Effektive Wärmeableitung
- Rentabilitätsgewinn

Rückfahrscheinwerfer LED

Effektives Lumen: 300

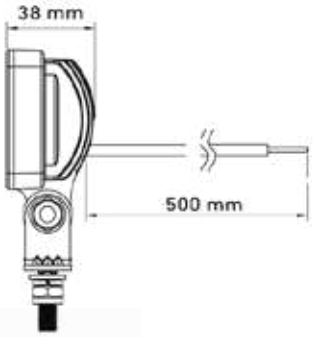

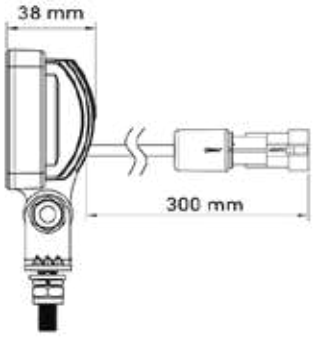

Lichtverteilung

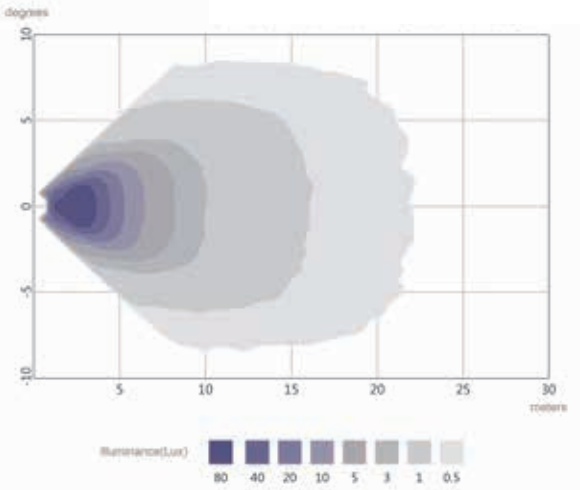

Vogelperspektive: 1,20 Meter über dem Boden mit einem Neigungswinkel von 5°

Funktionen							EMC
Spannung	Leistung	Anschluss	Kabellänge	Lichtquellentyp	Lumen, theoretisch / effektiv	Lichtmuster	Artikel-Nr.
12 / 24 V	6,5 W	Open End	500 mm	6 Hochleistungs-LEDs	650 / 300	Flood	**098 256 250** *92.0000.7834*
12 / 24 V	6,5 W	Super-Seal-Steckdose	300 mm	6 Hochleistungs-LEDs	650 / 300	Flood	**098 256 255** *92.0000.7835*

Arbeitsscheinwerfer LED

Effektives Lumen: 600

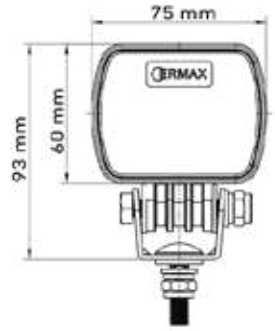

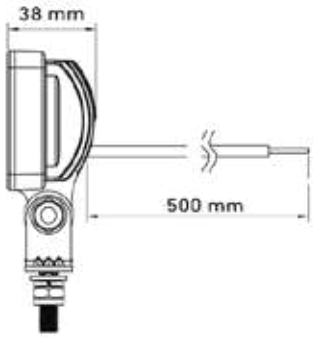

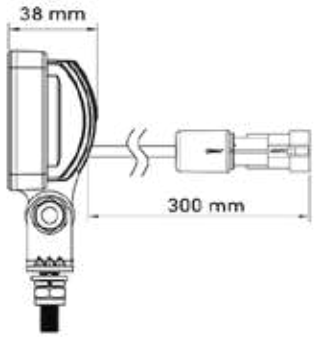

Lichtverteilung

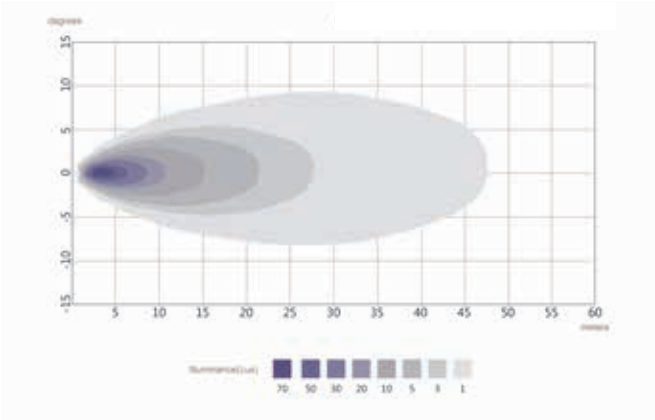

Vogelperspektive: 1,20 Meter über dem Boden mit einem Neigungswinkel von 5⁰

Funktionen							EMC
Spannung	Leistung	Anschluss	Kabellänge	Lichtquellentyp	Lumen, theoretisch / effektiv	Lichtmuster	Artikel-Nr.
12 / 24 V	8 W	Open End	500 mm	6 Hochleistungs-LEDs	800 / 600	Flood	**098 174 250** *92.0000.7825*
12 / 24 V	8 W	Super-Seal-Steckdose	300 mm	6 Hochleistungs-LEDs	800 / 600	Flood	**098 174 255** *92.0000.7826*

Arbeitsscheinwerfer LED

Effektives Lumen: 1.200

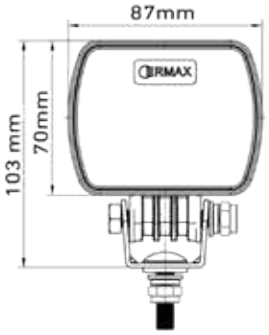

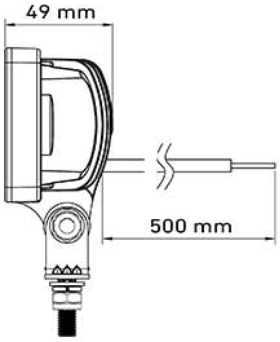

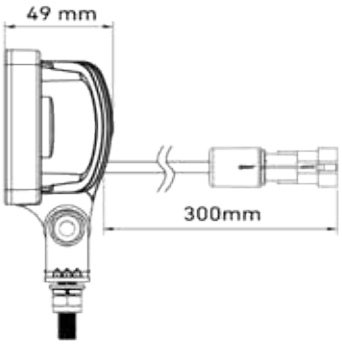

Lichtverteilung

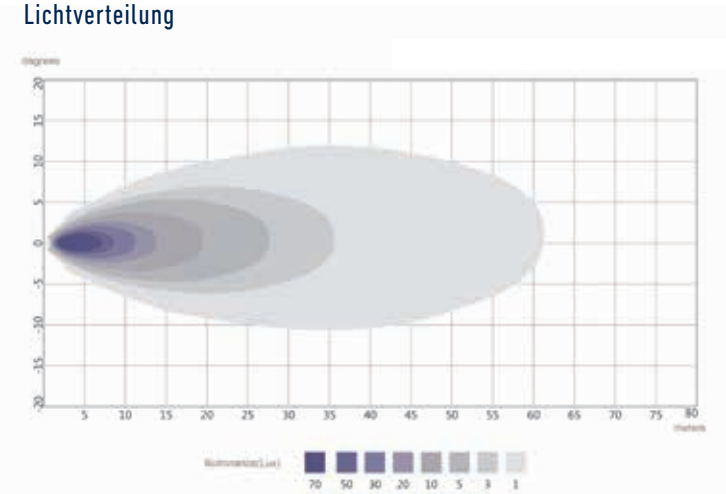

Vogelperspektive: 1,20 Meter über dem Boden mit einem Neigungswinkel von 5⁰

Geprüft als Rückfahrscheinwerfer, mit Neigungswinkel von 30⁰ bei vertikaler Montage

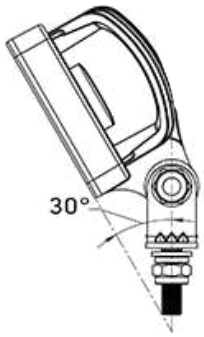

Funktionen							EMC
Spannung	Leistung	Anschluss	Kabellänge	Lichtquellentyp	Lumen, theoretisch / effektiv	Lichtmuster	Artikel-Nr.
12 / 24 V	16 W	Open End	500 mm	9 Hochleistungs-LEDs	1.600 / 1.200	Flood	**098 174 260** *92.0000.7827*
12 / 24 V	16 W	Super-Seal-Steckdose	300 mm	9 Hochleistungs-LEDs	1.600 / 1.200	Flood	**098 174 265** *92.0000.7828*
12 / 24 V	16 W	Deutsch (DT) Steckdose	300 mm	9 Hochleistungs-LEDs	1.600 / 1.200	Flood	**098 174 268** *92.0000.7829*

Arbeitsscheinwerfer LED

Effektives Lumen: 1.800

Pos. 1
Ohne Schalter

Pos. 2
Mit Haltebügel und Schalter

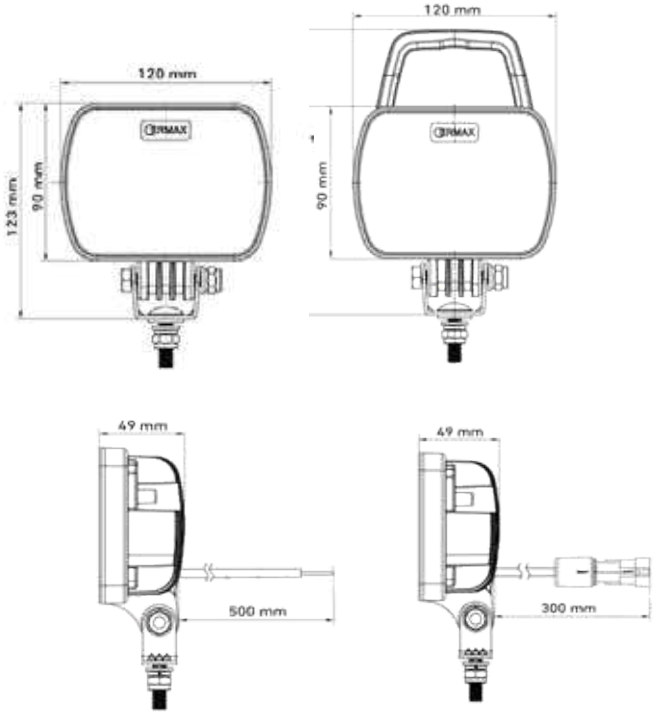

Lichtverteilung

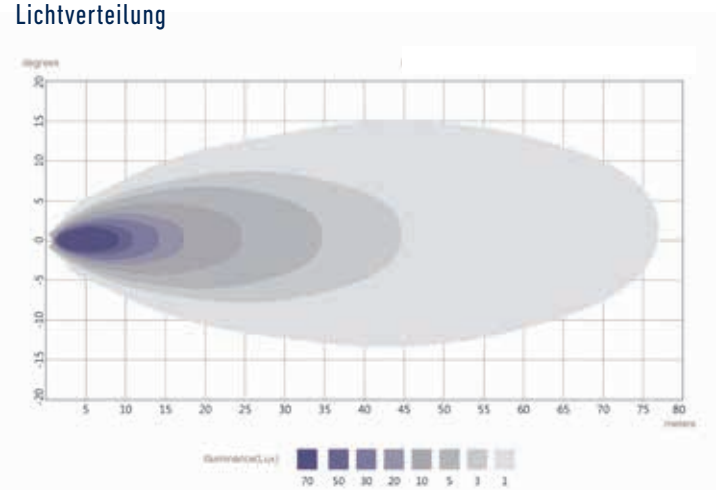

Vogelperspektive: 1,20 Meter über dem Boden mit einem Neigungswinkel von 5⁰

Geprüft als Rückfahrscheinwerfer, mit Neigungswinkel von 35⁰ bei vertikaler Montage

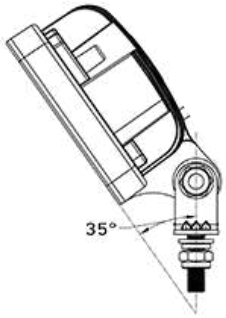

Funktionen

EMC

Spannung	Leistung	Anschluss	Kabellänge	Lichtquellentyp	Lumen, theoretisch / effektiv	Lichtmuster	Pos.	Artikel-Nr.
12 / 24 V	25 W	Open End	500 mm	12 Hochleistungs-LEDs	2.400 / 1.800	Flood	1	**098 174 270** *92.0000.7830*
12 / 24 V	25 W	Super-Seal-Steckdose	300 mm	12 Hochleistungs-LEDs	2.400 / 1.800	Flood	1	**098 174 275** *92.0000.7831*
12 / 24 V	25 W	Deutsch (DT) Steckdose	300 mm	12 Hochleistungs-LEDs	2.400 / 1.800	Flood	1	**098 174 278** *92.0000.7832*
12 / 24 V	25 W	Super-Seal-Steckdose mit Haltebügel und Schalter	300 mm	12 Hochleistungs-LEDs	2.400 / 1.800	Flood	2	**098 174 279** *92.0000.7833*

Ergänzung einer starken Familie

Übrige Varianten von Ermax Arbeitsscheinwerfern - Lichtmuster Flood

Lichtverteilung

Pos. 1

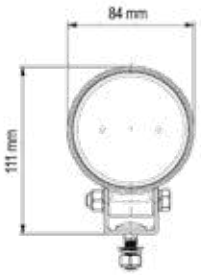

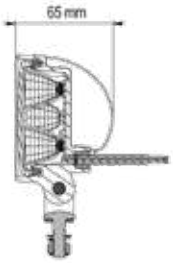

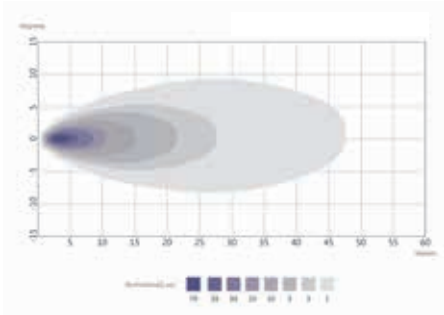

Pos. 2

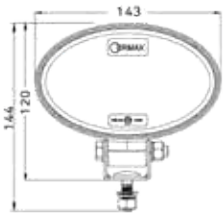

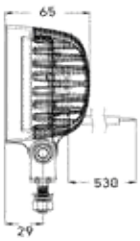

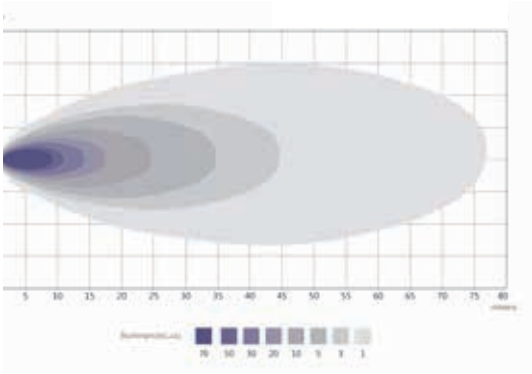

Pos. 3

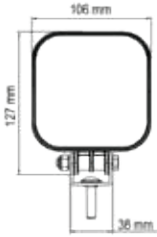

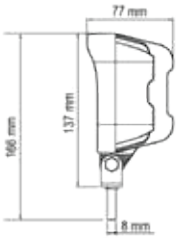

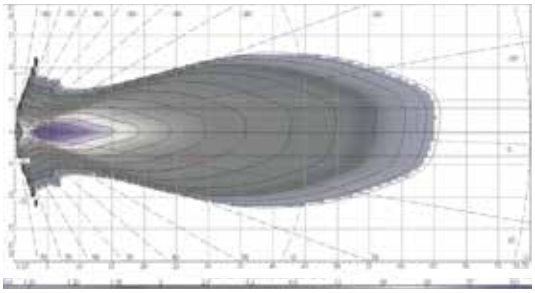

Funktionen								EMC
Spannung	Leistung	Anschluss	Kabellänge	Lichtquellentyp	Lumen, theoretisch / effektiv	Lichtmuster	Pos.	Artikel-Nr.
12 / 24 V	12 W	Open End	500 mm	4 LEDs	100 / 600	Flood	1	**098 174 080** *92.0000.1474*
12 / 24 V	24 W	Open End	500 mm	8 LEDs	2.000 / 1.400	Flood	2	**098 174 095** *92.0000.6598*
12 / 24 V	25 W	Open End	1.650 mm	4 LEDs	3.200 / 2.200	Flood	3	**098 174 149** *92.0000.1477*

Ergänzung einer starken Familie

EMC

Übrige Varianten von Ermax Arbeitsscheinwerfern - Lichtmuster SPOT

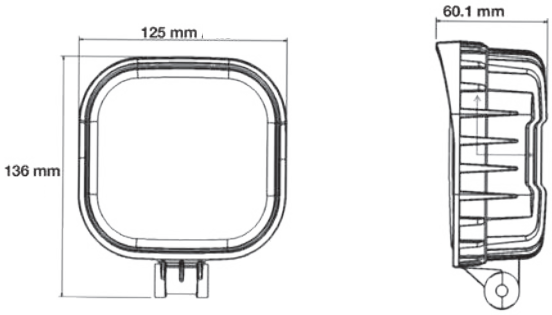

Lichtmuster SPOT

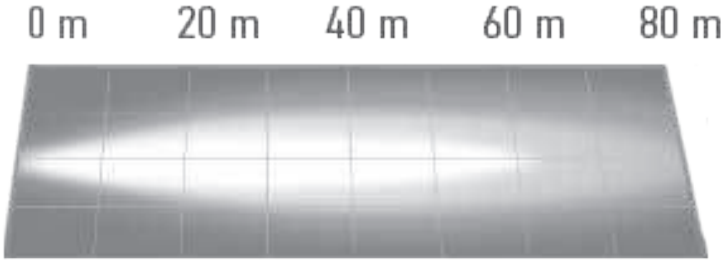

Funktionen								EMC
Spannung	Leistung	Anschluss	Kabellänge	Lichtquellentyp	Lumen, theoretisch / effektiv	Lichtmuster	Pos.	Artikel-Nr.
12 / 24 V	20 W	Open End	280 mm	9 LEDs	2.100 / 1.500	Spot	1	**098 174 141** *92.0000.1475*

Steckerverbindungen – Ersatzteile und Zubehör

ERMAX Rückfahr- und Arbeitsscheinwerfer

Das ERMAX Zubehörprogramm für Steckerverbindungen bietet Lösungen für fast jede Anwendung. Auch passende Montierungsbeschläge sind in unserem Programm zu finden.

Pos. 1

Pos. 2

Pos. 3

Pos. 4

Pos. 5

Pos. 6

Pos. 7

Pos. 8

Pos. 9

Ersatzteile und Zubehör		Artikel-Nr.
Befestigungsbügel für 37-mm-Lampenhalter – Kitset	1	**098 296 174** *92.0000.7115*
Super-Seal-Stecker, 2-polig, Gummitülle Ø 1,8–2,4 mm, Kabelschuh Kontakthülse 0,5–1,0 mm²	2	**099 110 019** *92.0000.1686*
Super-Seal-Steckdose, 2-polig, Gummitülle Ø 1,8–2,4 mm, Kabelschuh Kontaktstift 0,5–1,0 mm²	3	**099 110 018** *92.0000.1685*
Gummitülle für 2-poligen Super-Seal-Stecker	4	**099 110 712** *92.0000.1687*
T-Kupplung für 2-poligen Super-Seal-Stecker (3 Steckdosen)	5	**099 111 415** *92.0000.1692*
Blindstopfen für 2-polige Super-Seal-Steckdose – schwarzer Kunststoff	6	**099 110 028** *92.0000.0004*
Blindstopfen für 2-poligen Super-Seal-Stecker – schwarzer Kunststoff	7	**099 110 029** *92.0000.0023*
Deutsch Stecker, Kontakthülse 0,75–2,0 mm²	8	**098 291 690** *92.0000.6493*
Deutsch Steckdose, Kontaktstift 0,75–2,0 mm²	9	**099 111 043** *92.0000.8141*

RÜCKFAHRALARM

ERMAX®

Rückfahralarm

Gehäuse aus schwartzem ABS mit galvanizeiter Befestigung
Zyklus 60/min
Abstand Befestigungslöcher : 22 mm (Loch Ø 5,2 mm)

Funktionen

IP Rating	Lautstärke	Frequenzbereich	Leistung	Spannung	Abmessung	Anschluss	Artikel-Nr.
IP54	102 dB	2,6 kHz	10W	12/24V	58,8 x 37 mm	250 mm Kabel mit Super Dichtung Stecker	**090 450 350** *92.0000.6857*

WARNLEUCHTEN - BLITZ

ERMAX®

Warnleuchten LED - Anbau

XA1 | ECE R65 | EMC R10

Pos. 1

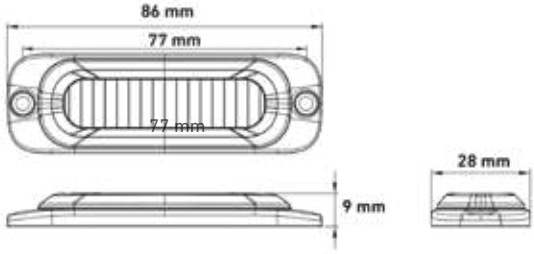

Pos. 2

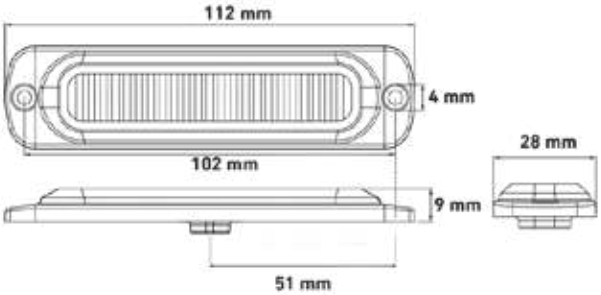

Pos. 3

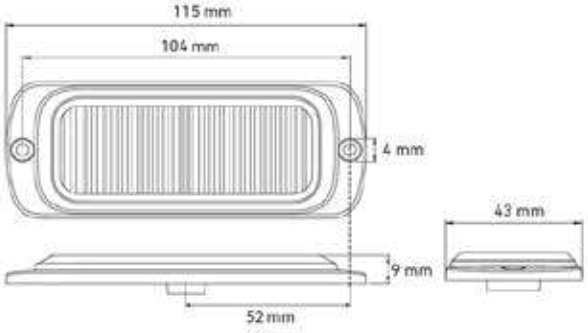

Lichscheibe: Klares Polycarbonat
Gehäuse: Schlagfester Aluminium
Arbeitstemperatur: -30°C bis +80°C
Zugelassen für horisontial Montage
Einbau- und Programmierungsanleitung ist zu Verfügung an: www.ermax.dk

Funktionen

Blink-farbe	Spannung	IP Rating	Anschluss	Kabellänge	Lochabstand	Abmessung	Licht-quelle	Blink-muster	Pos.	Artikel-Nr.
	12/24V	IP69K	Open end	2500 mm	77 mm	86 x 9 x 28 mm	3 x LED	12	1	**098 286 444** *92.0000.6897*
	12/24V	IP69K	Super Seal Steckdose	250 mm	77 mm	86 x 9 x 28 mm	3 x LED	12	1	**098 286 445** *92.0000.7205*
	12/24V	IP69K	Open end	2500 mm	102 mm	112 x 9 x 28 mm	6 x LED	19	2	**098 286 446** *92.0000.6898*
	12/24V	IP69K	Open end	2500 mm	104 mm	115 x 9 x 43,4 mm	12 x LED	25	3	**098 286 448** *92.0000.6899*
	12/24V	IP69K	Super Seal Steckdose	250 mm	104 mm	115 x 9 x 43,4 mm	12 x LED	25	3	**098 286 449** *92.0000.7558*

Warnleuchten LED

ECE R65 | EMC R10

Pos. 1

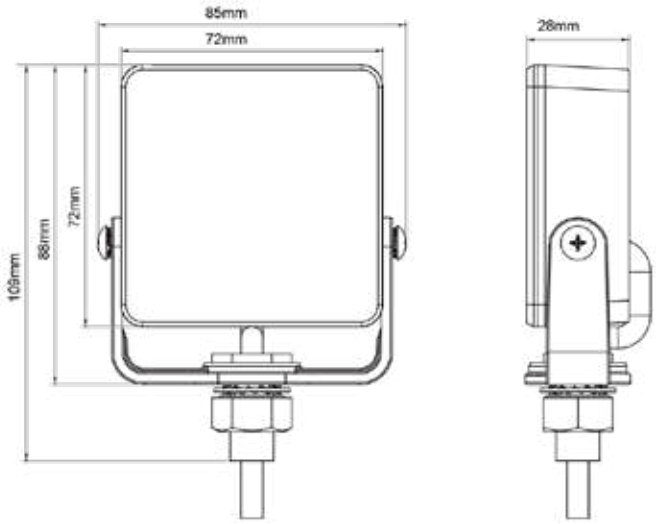

Lichscheibe: Schlagfestes klares Polycarbonat
Gehäuse: Aluminium
Arbeitstemperatur: -30°C bis +80°C
Verpolungsschutz
Einbau- und Programmierungsanleitung ist zu verfügung an: www.ermax.dk

Funktionen

Blink-farbe	Span-nung	IP Rating	Anschluss	Kabel-länge	Befestigung	Abmessung	Lichtquelle	Blink-muster	Artikel-Nr.
	12/24V	IP69K	Open end	120 mm	U-Bügel mit Loch Ø13mm	72 x 72 x 28 mm	4 x LED	5	**098 286 290** *92.0000.6762*

RUNDUMLEUCHTEN

ERMAX®

Rundumleuchten LED 12-24V - ECE REG.65

E ECE R65 EMC

Pos. 1

Pos. 2

Pos. 3

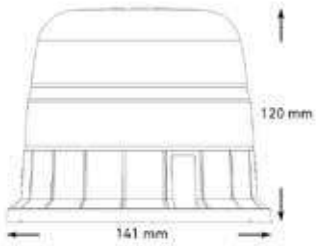

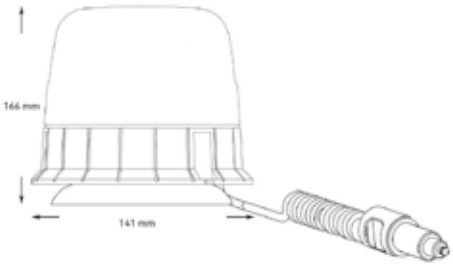

Lichtscheibe: Polycarbonat
Gehäuse: Compouno Thermoplastik
Arbeitstemperatur: -40°C - +60°C
Farbe: orange

Funktionen

Befestigung	IP Rating	Anschluss	Abmessung	Spannung	Leistung	Pos.	Artikel-Nr.
Fest Anbau	IP69	150 mm Kabel Open end	Ø141 x 120 mm	12/24V	9W	1	**098 287 400** *92.0000.6599*
Magnet	IP56	Spiralkabel mit Stecker	Ø141 x 166 mm	12/24V	9W	2	**098 287 420** *92.0000.6601*
Stutzen	IP69	Integrierte Stecker im Sockel	Ø128 x 125 mm	12/24V	9W	3	**098 287 410** *92.0000.6600*

Rundumleuchten LED 12-24V - ECE REG.65

E ECE R65

Pos. 1

Pos. 2

Pos. 3

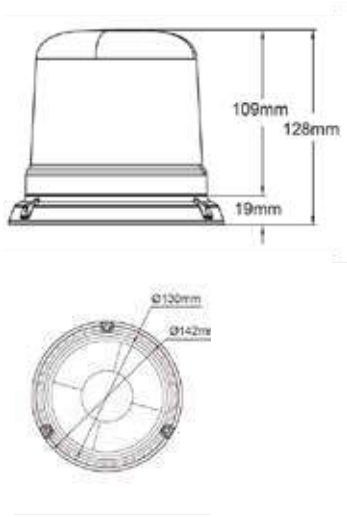

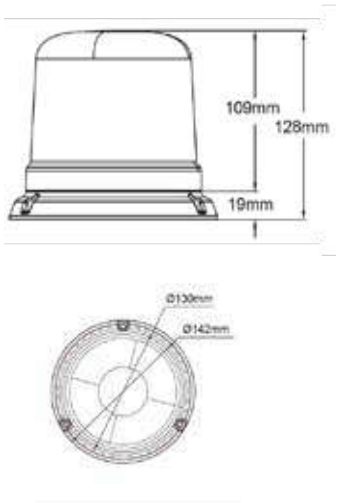

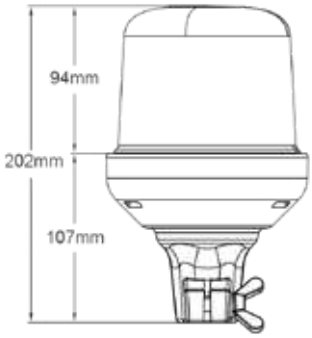

Lichtscheibe: Polycarbonat
Gehäuse: Polycarbonat
Arbeitstemperatur: -30°C bis +65°C
10 x 3W LED Einheiten
Farbe: orange
Einbau- und Programmierungsanleitung: www.ermax.dk

Funktionen

Befestigung	IP Rating	Anschluss	Abmessung	Spannung	Leistung (abhängig von Lichtmuster)	Blitz-muster	Pos.	Artikel-Nr.
Fest anbau	IP66	400 mm Kabel Open end	Ø142 x 128 mm	12/24V	21-42W	11	1	**098 287 938** *92.0000.6451*
Magnet	IP66	Spiralkabel mit Stecker	Ø142 x 128 mm	12/24V	21-42W	11	2	**098 287 940** *92.0000.6452*
Stutzen	IP66	Integrierte Stecker im Sockel	Ø130 x 202 mm	12/24V	21-42W	11	3	**098 287 936** *92.0000.6450*

Rundumleuchten LED 12-24V - ECE REG.65

E ECE R65

Pos. 1

Pos. 2

Pos. 3

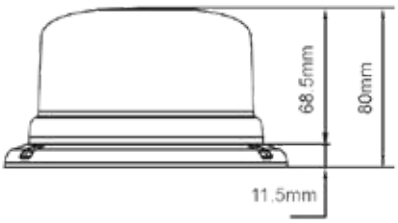

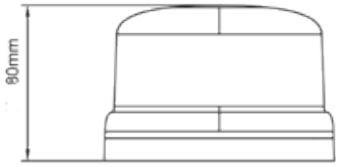

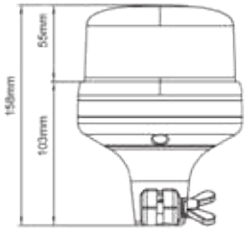

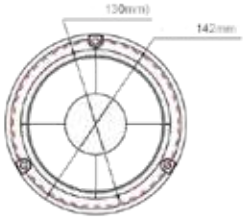

Lichtscheibe: Polycarbonat
Gehäuse: Polycarbonat
Arbeitstemperatur: -30°C bis +65°C
8 x 3W LED Einheiten
Farbe: orange
Einbau- und Programmierungsanleitung: www.ermax.dk

Funktionen

Befestigung	IP Rating	Anschluss	Abmessung	Spannung	Leistung (abhängig von Lichtmuster)	Blitz-muster	Pos.	Artikel-Nr.
Fest anbau	IP66	400 mm Kabel Open end	Ø142x 80 mm	12/24V	15-30W	11	1	**098 287 944** *92.0000.6454*
Magnet	IP66	Spiralkabel mit Stecker	Ø142 x 80 mm	12/24V	15-30W	11	2	**098 287 946** *92.0000.6455*
Stutzen	IP66	Integrierte Stecker im Sockel	Ø130 x 158 mm	12/24V	15-30W	11	3	**098 287 942** *92.0000.6453*

Befestigungen für Rundumleuchten

Pos. 1

Pos. 2

Pos. 3

Pos. 4

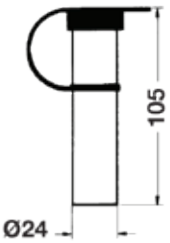

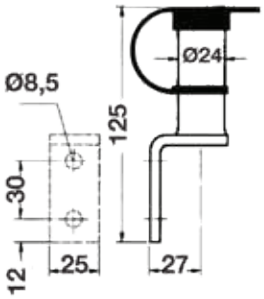

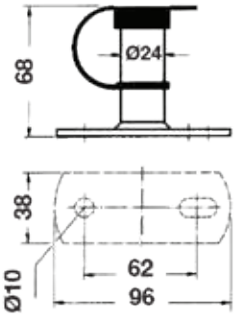

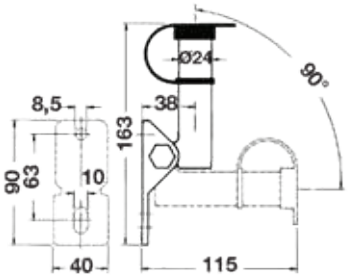

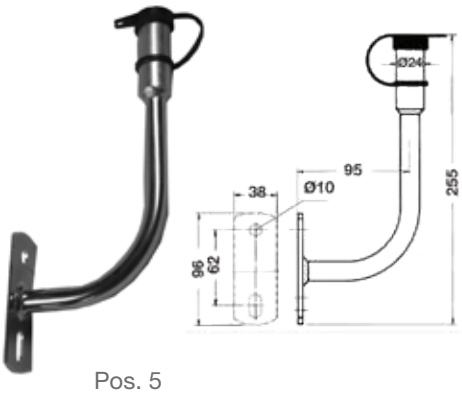

Pos. 5

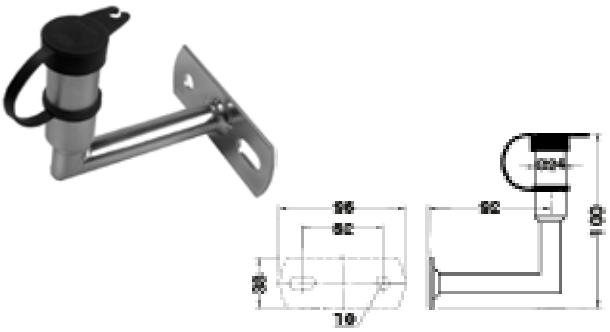

Pos. 6

Funktionen

DIN Norm	Stahlrohr	Form	Montagefuß	Abmessung	Anschluss	Schutz-kappe	Pos.	Artikel-Nr.
DIN 72 591	Verzinkt	Gerade	-	Ø24 x 105 mm	2 Poliger Steckdose	✓	1	**098 295 561** *92.0000.1673*
DIN 72 591	Verzinkt	Gerade	Gewinkelt Anbauhalterung	Ø24 x 125 mm	2 Poliger Steckdose	✓	2	**098 295 562** *92.0000.1674*
DIN 72 591	Verzinkt	Gerade	Montagefuß	Ø125 x 128 mm	2 Poliger Steckdose	✓	3	**098 295 564** *92.0000.1675*
DIN 72 591	Verzinkt	Gerade	Justierbarem Fuß	Ø24 x 115 mm	2 Poliger Steckdose	✓	4	**098 295 567** *92.0000.1677*
DIN 72 591	Verzinkt	90° gewinkelter	Montagefuß	Ø24 x 255 mm	2 Poliger Steckdose	✓	5	**098 295 565** *92.0000.1676*
DIN 72 591	Verzinkt	90° gewinkelter	Gewinkelt Anbauhalterung	Ø24 x 100 mm	2 Poliger Steckdose	✓	6	**098 295 583** *92.0000.1676*

SIMAC® Lösungen

Steuerung von blinkenden Seitenmarkierungsleuchten

ERMAX®

Die Ermax Lösung heißt SIMAC®

Gesetz-Konform und mit unübertroffener Flexibilität

Steuerung von blinkenden Seitenmarkeringsleuchten ECE 48 seit November 2017

Mit der ECE-Regelung Nr. 48 (Änderungsserie 06) wird vorgeschrieben, dass bei Homologationen von Anhängern der Fahrzeug klasse 03 und 04 ab den 18. november 2017 die Seitenmarkierungsleuchten synchron und gleichzeitig mit den Fahrtrichtungs-anzeigern (in der Heckleuchte) blinken müssen.

Die Konformität mit der Gesetzgebung wird durch die Ermax SIMAC® gewährleistet
- wir werden die optimale Anwendung beraten.

SIMAC: Seitenmarkierungsleuchten Control

SIMAC "Snap-In" Modul

- Ideal für jede Anwendung, auch in der Nachrüstung
- Die flexible Lösung um eine bestehende Kit-Konfiguration möglichst unverändert zu halten

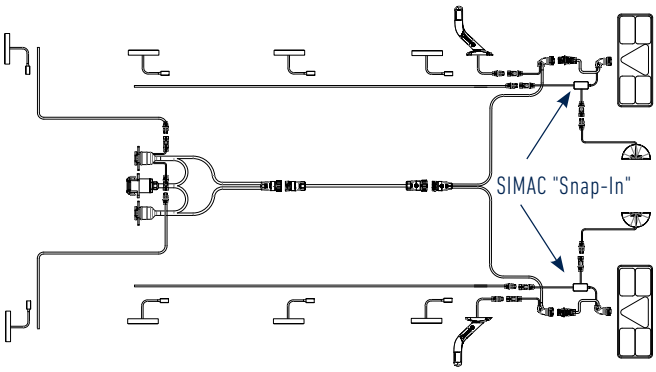

Produktinformation in dem Abschnitt von Kabeln

SIMAC in der Verteilerbox integriert

- Sicher und geschützt platziert. Ideelle Stecker Anbindung im System
- Optimal insbesonders bei 3- & 2-Funktions Ein- & Anbau-Leuchten

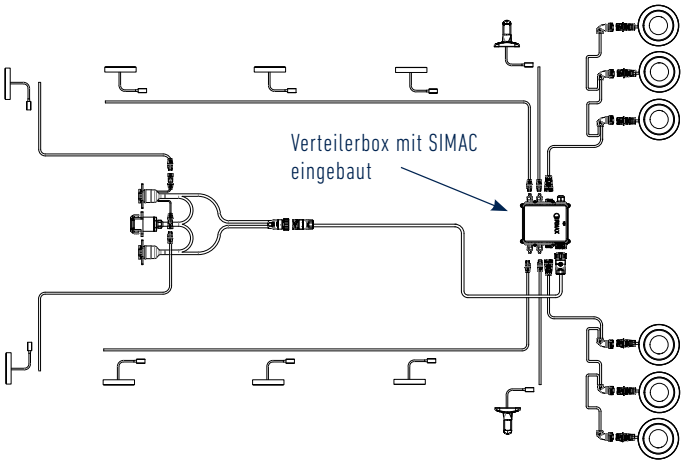

Produktinformation in dem Abschnitt von Verteileboxen

SIMAC im Heckkabel integriert

- Optimiertes Design für schnelle Montage
- Optimal für die einfache, High-Volume Lösung

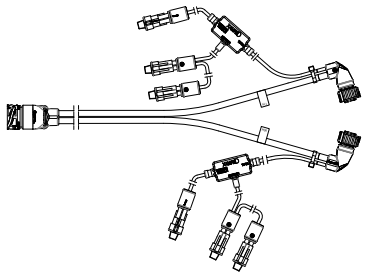

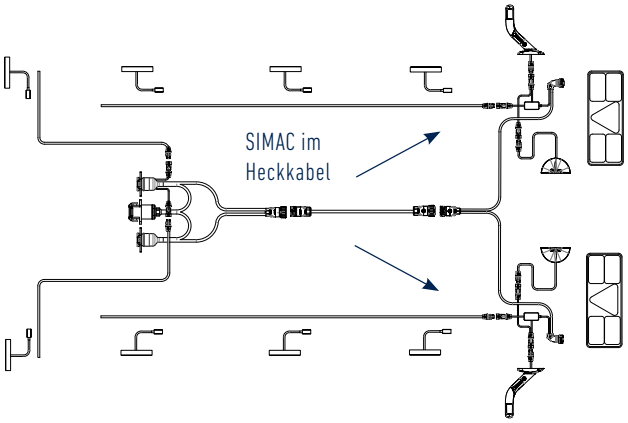

Produktinformation in dem Abscnitt von Kabeln

SIMAC als Adapter im Hauptkabel

- Ermöglicht die Führung von Seitenkabeln von vorne nach hinten
- Verwendbar, wenn eine LED-Box im Kabelsystem verwendet wird

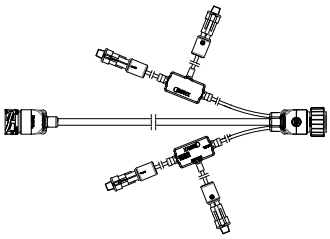

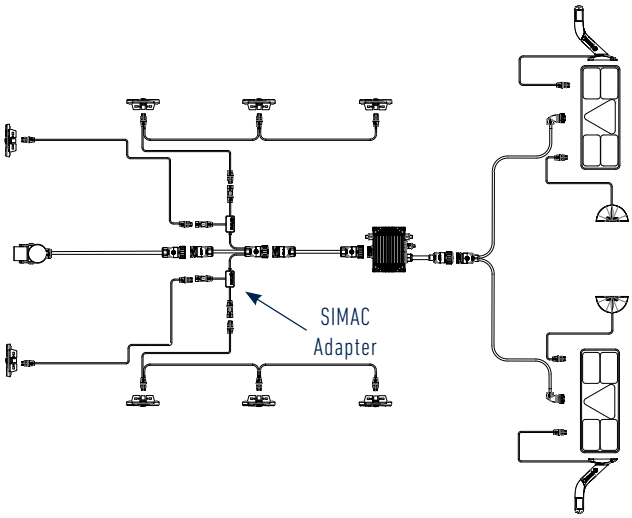

Produktinformation in dem Abschnitt von Kabeln

SIMAC in der Heckleuchte integriert

- Die einfache und optimale Lösung ohne externe Module
- Keine zusätzlichen Teile oder Komponente werden benötigt

TM10 LED

TM11 LED

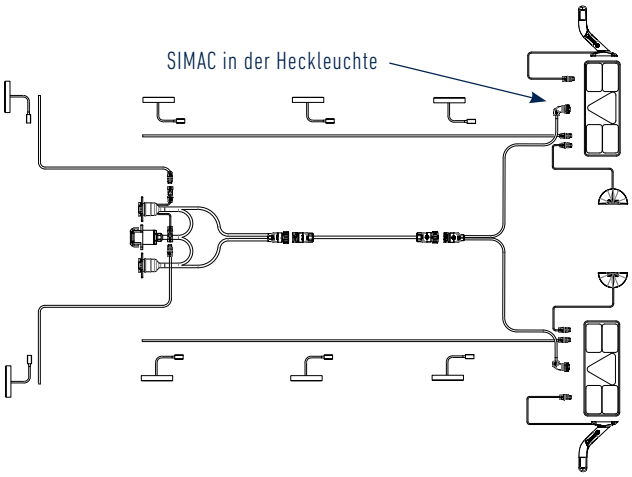

Produktinformation in dem Abschnitt von Heckleuchten TM10

SIMAC - Seitenmarkierungskontrol Einheit

EMC

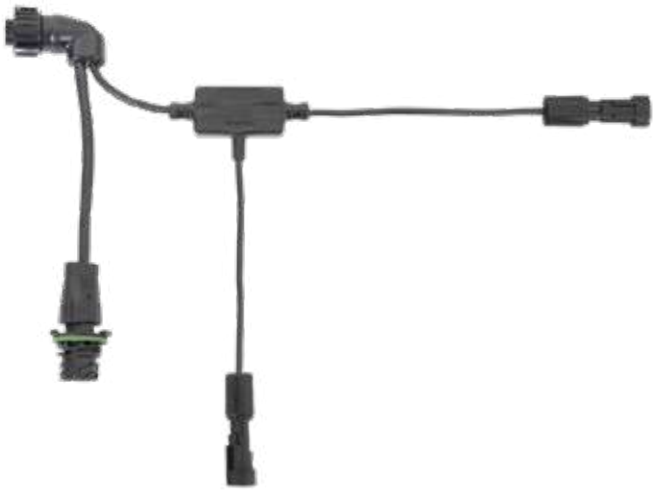

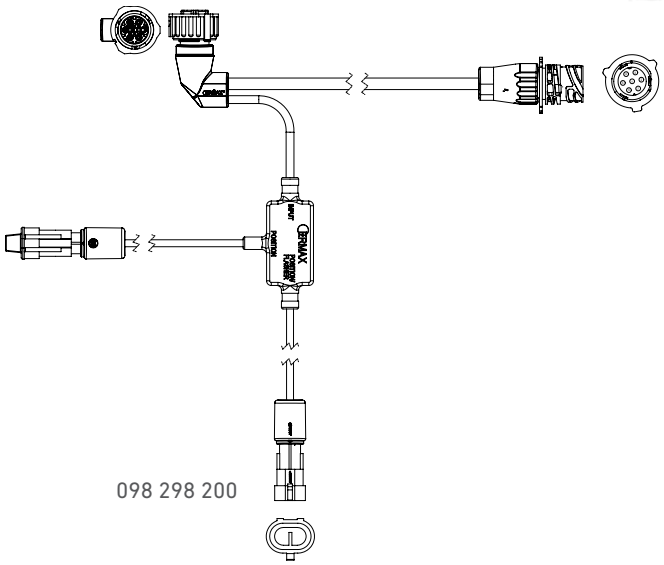

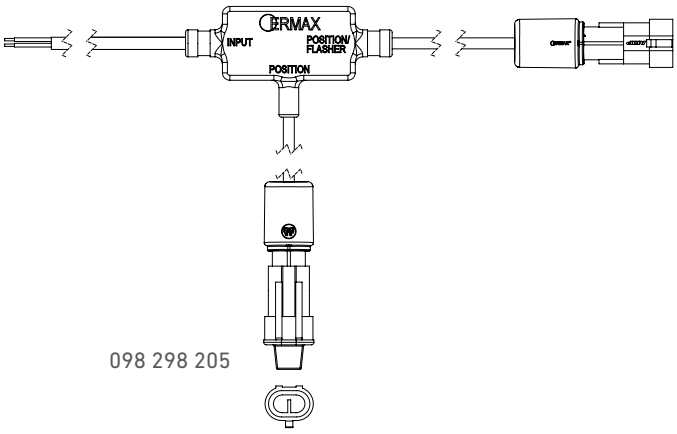

Zum Ansteuern von den Seitenmarkierungsleuchten. Beim Einschalten der Blinkerfunktions, werden die Seitenmarkierungsleuchten im gleichen Takt blinken. Wird zwischen Heckkabel und Heckleuchte montiert.

Mit Ausgängen für Begrenzungsleuchte (Permanentes Positionslicht)

und für die Seitenmarkierungskette ausgestattet. Zwei Kontroleinheiten werden pro Fahrzeug benötigt.

Funktion

IP Rating	Eingang	Ausgänge	Voltage	Article No.
IP67	1x7-polige AMP Steckdose + 1x7 Poliger AMP Stecker	1x Super Seal Steckdose auf 200mm Kabel für permanentes Positionslicht 1x Super Seal Steckdose auf 200mm Kabel für Seitenmarkierungskette.	12/24V	**098 298 200** *92.0000.6918*
IP67	3 adriger Open-End Kabel Masse: weiss Position: Grün Blink: Gelb	1x Super Seal Steckdose auf 200mm Kabel für permanentes Positionslicht 1x Super Seal Steckdose auf 200mm Kabel für Seitenmarkierungskette.	12/24V	**098 298 205** *92.0000.6919*

KABEL

ERMAX®

Frontkabel

	Anwendung / Beschreibung	Artikel-Nr.
	Frontkabel mit 15 polige Steckdose, gerade ISO Standard: 12098 Mit Ermax Bajonetstecker Leiterquerschnitt: 12x1 mm² + 3x2,5 mm² Kabeltyp: FLRYY / PVC	
	15 adriger Kabel 600 mm **Steckdose, gerade**	**194 006 500** *92.0000.0002*
	15 adriger Kabel 6000 mm **Steckdose, gerade**	**194 060 500** *92.0000.6165*
	15 adriger Kabel 7.500 mm **Steckdose, gerade**	**194 075 500** *92.0000.5922*
	15 adriger Kabel 13.000 mm **Steckdose, gerade**	**194 130 500** *92.0000.1699*
	15 adriger Kabel 15.000 mm **Steckdose, Gewinkelt**	**194 150 500** *92.0000.7483*

SIMAC Friendly

Frontkabel mit 15 poliger Steckdose, gerade

2x2 adriger Ausgang mit Super Seal Steckdose ISO 12098 pin 5 Position links + pin 6 Position rechts
ISO Standard: 12098
Mit Ermax Bajonetstecker
Kabeltyp: FLRYY / PVC

15 adriger Kabel 600 mm — **194 006 501**, *92.0000.1696*
Mit 2x2 polig Ausgang pin 5+6
Leiterquerschnitt: 12x1 mm² + 3x2,5 mm²

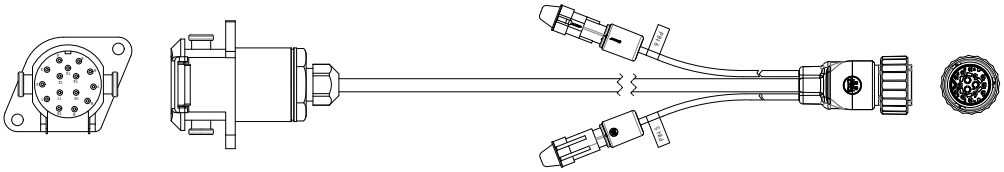

Frontkabel

	Anwendung / Beschreibung	Artikel-Nr.
	Frontkabel mit 15-poliger Stecker, gerade ISO Standard: 12098 Mit Ermax Bajonetstecker Leiterquerschnitt: 7x1 mm² + 2x2,5 mm² Kabeltyp: FLRYY / PVC	
	9 adriger Kabel 1.000 mm Pin-Nr. 9 zu Pin 12 verbunden (ISO 12098 Aux 3)	**294 010 100** *92.0000.6170*
	9 adriger Kabel 4.800 mm Pin-Nr. 9 zu Pin 12 verbunden (ISO 12098 Aux 3)	**294 048 100** *92.0000.0029*
	SIMAC Friendly *Dieser Frontakabel wird SIMAC Friendly in Verbindung mit Adapter 394 003 504*	
	Frontkabel mit 15-poligem Stecker, gerade ISO Standard: 12098 Mit Ermax Bajonetstecker Leiterquerschnitt: 12x1 mm² + 3x2,5 mm² Kabeltyp: FLRYY / PVC	
	15 adriger Kabel 1.000 mm	**294 010 500** *92.0000.7676*
	15 adriger Kabel 4.800 mm	**294 048 500** *92.0000.0025*
	15 adriger Kabel 7.000 mm	**294 070 500** *92.0000.6512*
SIMAC Friendly	**15 adriger Kabel 4.800 mm** 2x2 adrig Ausgang mit Super Seal Steckdose, pin ISO 12098 5 linke Pos. tion + pin 6 rechte Position.	**294 048 501** *92.0000.6468*

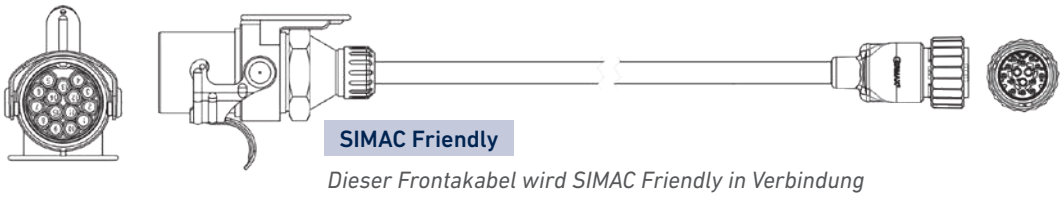

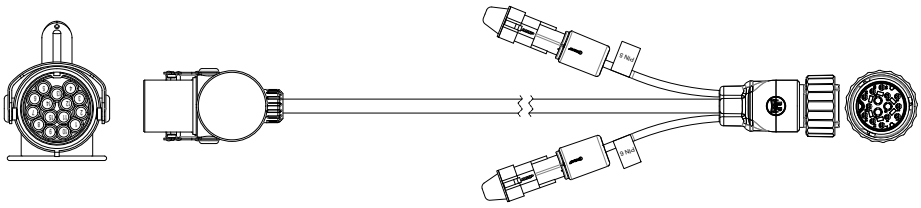

Frontkabel

	Anwendung / Beschreibung	Artikel-Nr.
	Frontkabel mit 14 poliger VBG-Steckdose Mit Ermax Bajonetstecker, gerade Leiterquerschnitt: 12x1 mm² + 3x2,5 mm² Kabeltyp: FLRYY / PVC	
	15 adriger Kabel 400 mm **Steckdose ohne SAL (Verschloss)**	**194 004 490** *92.0000.6714*
	15 adriger Kabel 4.800 mm **Steckdose ohne SAL (Verschloss)**	**294 048 490** *92.0000.6273*

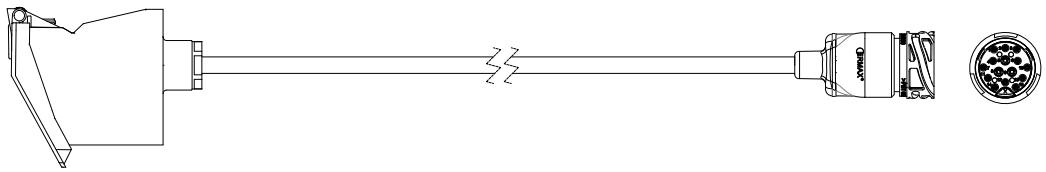

	Frontkabel mit mit 14 poliger VBG-Stecker Mit Ermax Bajonetstecker, gerade Leiterquerschnitt: 12x1 mm² + 3x2,5 mm² Kabeltyp: FLRYY / PVC	
	15 adriger Kabel 4.800 mm **Stecker mit SAL (Verschloss)**	**294 048 491** *92.0000.6274*
SIMAC Friendly	*Dieser Frontkabel wird SIMAC Friendly in Verbindung mit Adapter 394 003 504*	

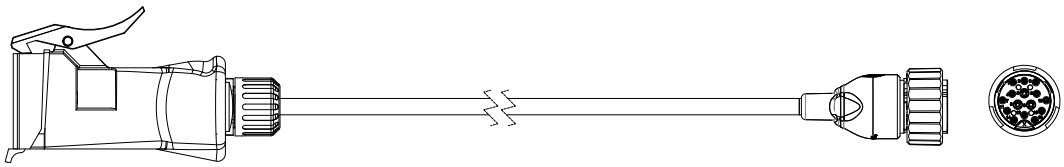

	15 adriger Kabel 4.800 mm **Stecker ohne SAL (Verschloss)**	**294 048 493** *92.0000.7732*

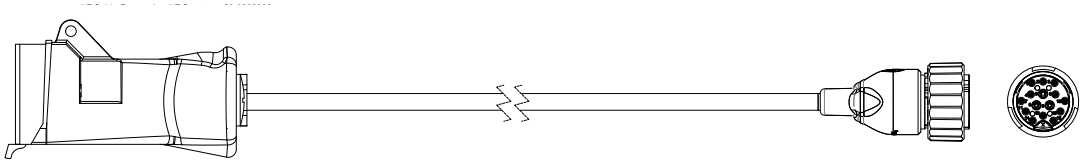

Frontkabel

	Anwendung / Beschreibung	Artikel-Nr.
	Frontkabel mit 2x7 poliger Steckdose, gerade ISO Standard: 1185 + 3731 Mit Ermax Bajonetstecker Kabeltyp: FLRYY / PVC Pin-Nr.11 in Ermax Bajonetstecker nicht verbunden (Aux 1 / Verschleissanzeige) **14 adriger (2x7 adrig) Kabel 600 mm** Leiterquerschnitt: 6x1mm² + 1x2,5mm²	**194 006 430** *92.0000.1695*
SIMAC Friendly	**14-adriges (2x7 adrig) Kabel 600 mm** Leiterquerschnitt: 6 x 1 mm² + 1 x 2,5 mm² 2x2 adriger Ausgang mit Super Seal Steckdose, ISO 12098 pin 5 linke Pos.tion + pin 6 rechte Position.	**194 006 433** *92.0000.5376*
	Frontkabel mit 2x7 poliger Steckdose, gerade ISO Standard: 1185 + 3731 Mit Ermax Bajonetstecker Kabeltyp: FLRYY / PVC Pin-Nr.11 in Ermax Bajonetstecker nicht verbunden (Aux 1 / Verschleissanzeige) **14 adriger (2x7 adrig) Kabel 4.800 mm** Leiterquerschnitt: 6x1mm² + 1x2,5mm²	**294 048 430** *92.0000.1700*
SIMAC Friendly	*Dieser Frontakabel wird SIMAC Friendly in Verbindung mit Adapter 394 003 504*	

Frontkabel

	Anwendung / Beschreibung	Artikel-Nr.
	Frontkabel mit 15+2x7 poliger Steckdose, gerade ISO Standard: 12098 + 1185 + 3731 Mit Ermax Bajonetstecker Kabeltyp: FLRYY / PVC Pin-Nr.11 in Ermax Bajonetstecker nicht verbunden	
	14 adriger (2x7 adrig) Kabel 600 mm Leiterquerschnitt: 6x1mm² + 1x2,5mm²	**194 006 410** *92.0000.0033*

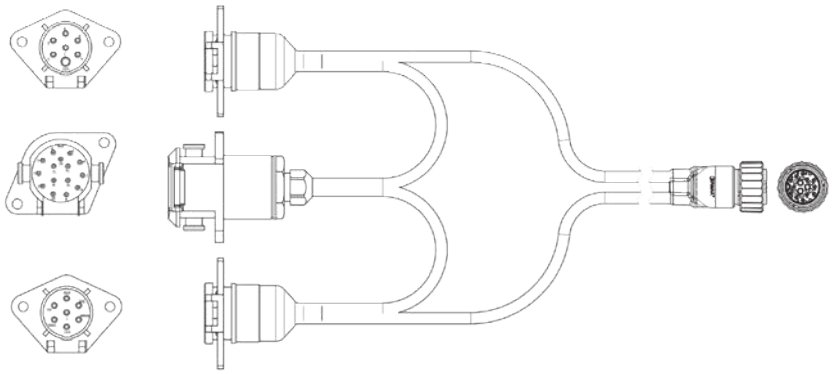

SIMAC Friendly	**15 adriger + 2x7 adrig Kabel 600 mm** Leiterquerschnitt: 12x1 mm² +3x2,5 mm² Mit 2x2 polige Ausgänge mit Super Seal Steckdose pin 5+6 LI+RE position	**194 006 511** *92.0000.7953*

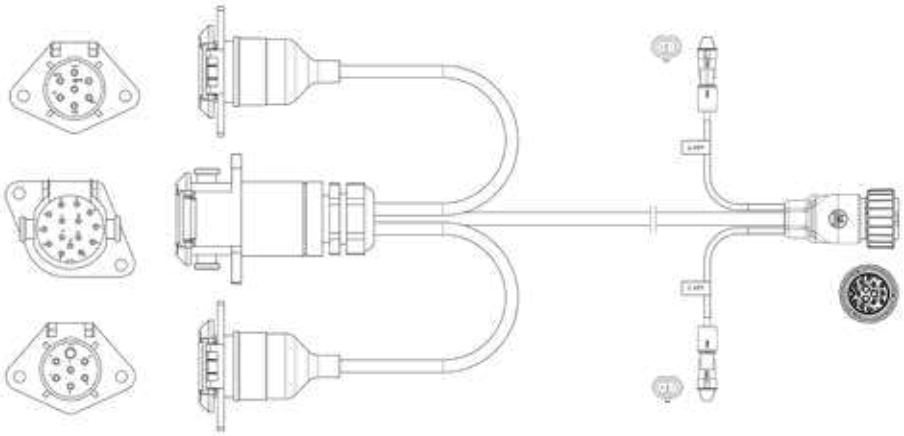

Frontkabel

	Anwendung / Beschreibung	Artikel-Nr.
	Frontbox mit 15+2x7 poliger Steckdose, gerade ISO Standard: 12098 + 1185 + 3731 Mit Ermax Bajonetstecker Kabeltyp: FLRYY / PVC **15 adriger Kabel 600 mm** Leiterquerschnitt: 12x1 mm² + 3x2,5 mm²	**194 006 570** *92.0000.1697*

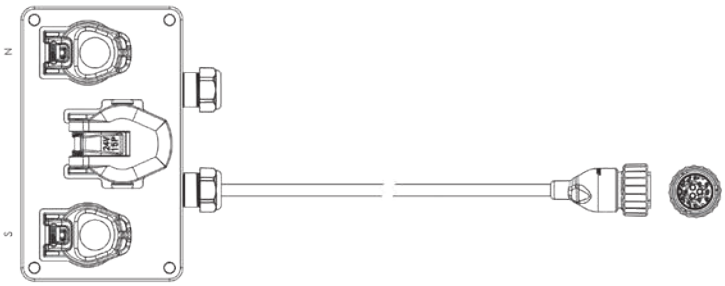

SIMAC Friendly	**Frontbox mit 15+2x7 poliger Steckdose** 2x2 adriger Ausgang mit Super Seal Steckdose, ISO 12098 pin 5 linke Pos.tion + pin 6 rechte Position. ISO Standard: 12098 + 1185 + 3731 Mit Ermax Bajonetstecker Kabeltyp: FLRYY / PVC **15 adriger Kabel 600 mm** Leiterquerschnitt: 12x1 mm² + 3x2,5 mm², 2x1mm²	**194 006 571** *92.0000.1698*

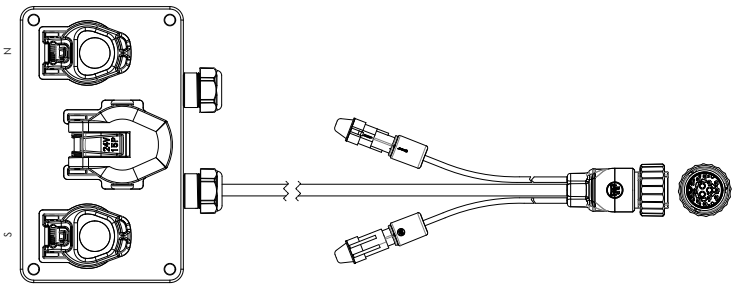

Ersatzteile / Zubehör

Pos. 1

Pos. 2

Gummistopfen für Kabelverschraubung im Frontbox. Passend für 099865050, 194006570 und 194006571	1	**099 110 230** *92.0000.7046*
Gummistopfen für Kabelverschraubung im Frontbox. Passend für 099865050, 194006570 und 194006571	2	**099 110 231** *92.0000.7047*

Hauptkabel

	Anwendung / Beschreibung	Artikel-Nr.
	Hauptkabel Ermax Bajonetstecker > Steckdose Leiterquerschnitt: 8x1 mm²+1x2,5 mm² Kabeltyp: FLRYY / PVC Pin-Nr. 9 zu Pin 12 verbunden (ISO 12098 Aux 3)	
	9 adriger 4.000 mm	**394 040 100** *92.0000.5382*
	9 adriger 6.000 mm	**394 060 100** *92.0000.1704*
	9 adriger 7.000 mm	**394 070 100** *92.0000.1708*
	9 adriger 9.000 mm	**394 090 100** *92.0000.1709*
	9 adriger 10.000 mm	**394 100 100** *92.0000.5385*
	9 adriger 13.000 mm	**394 130 100** *92.0000.0031*
	9 adriger 15.000 mm	**394 150 100** *92.0000.1721*
	9 adriger 17.000 mm	**394 170 100** *92.0000.6986*
	9 adriger 20.000 mm	**394 200 100** *92.0000.5914*

	Hauptkabel Ermax Bajonetstecker > Steckdose Leiterquerschnitt: 12x1 mm²+3x2,5 mm² Kabeltyp: FLRYY / PVC	
	15 adriger 2.000 mm	**394 020 500** *92.0000.6236*
	15 adriger 7.000 mm	**394 070 500** *92.0000.6236*
	15 adriger 8.000 mm	**394 080 500** *92.0000.6513*
	15 adriger 9.000 mm	**394 090 500** *92.0000.0021*
	15 adriger 11.000 mm	**394 110 500** *92.0000.6045*
	15 adriger 13.000 mm	**394 130 500** *92.0000.0000*
	15 adriger 15.000 mm	**394 150 500** *92.0000.0034*

Hauptkabel

	Anwendung / Beschreibung	Artikel-Nr.
	Hauptkabel Ermax Bajonetstecker > Steckdose Leiterquerschnitt: 8x1 mm²+1x2,5 mm² / 2x1 mm² Kabeltyp: FLRYY / PVC 9. ader ist mit Pin 12 verbunden (ISO 12098 Aux 3) 2x2 polige Ausgänge mit Super Seal Steckdose (ISO 12098 Pin 7 stop / Pin 12 Liftachse Aux 3)	
	9 adriger 9.000 mm 2x2 polig Aux. Pin 7+12 hinten	**394 090 101** *92.0000.1710*
	9 adriger 13.000 mm 2x2 polig Aux. Pin 7+12 hinten	**394 130 101** *92.0000.1715*
	9 adriger 15.000 mm 2x2 polig Aux. Pin 7+12 hinten	**394 150 101** *92.0000.1722*
	9 adriger 19.000 mm 2 x2 polig Aux. Pin 7+12 hinten	**394 190 101** *92.0000.7560*

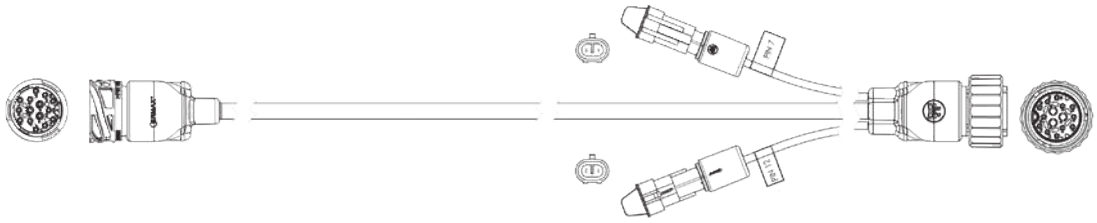

	Hauptkabel Ermax Bajonetstecker > Steckdose Leiterquerschnitt: 8x1 mm²+1x2,5 mm² / 2x1 mm² Kabeltyp: FLRYY / PVC 9. ader ist mit Pin 12 verbunden (ISO 12098 Aux 3) 2x2-polige Ausgänge mit Super Seal Steckdose (ISO 12098 Pin 8 Rückfahrleuchte / Pin 12 Liftachse Aux 3)	
	9 adriger 6.000 mm 2x2 polig Aux. Pin 8+12 hinten	**394 060 102** *92.0000.5384*
	9 adriger 9.000 mm 2x2 polig Aux. Pin 8+12 hinten	**394 090 102** *92.0000.1711*
	9 adriger 13.000 mm 2x2 polig Aux. Pin 8+12 hinten	**394 130 102** *92.0000.1716*
	9 adriger 15.000 mm 2x2 polig Aux. Pin 8+12 hinten	**394 150 102** *92.0000.1723*

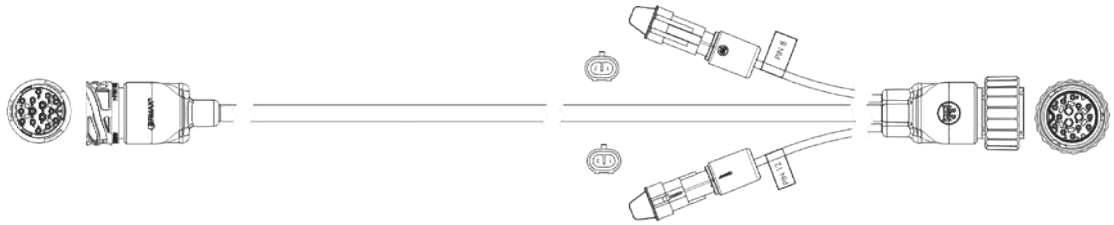

Hauptkabel

	Anwendung / Beschreibung	Artikel-Nr.
	Hauptkabel Ermax Bajonetstecker > Steckdose Leiterquerschnitt: 8x1 mm²+1x2,5 mm² / 2x1 mm² Kabeltyp: FLRYY / PVC 2x2 polig Ausgänge mit Super Seal Steckdose (ISO 12098 pin 8 Rückfahrleuchte / pin 9 Dauerplus)	
	9 adriger 7.000 mm 2x2 polig Aux. pin 8+9 hinten	**394 070 105** *92.0000.7726*
	9 adriger 9.000 mm 2x2 polig Aux. pin 8+9 hinten	**394 090 105** *92.0000.1712*
	9 adriger 13.000 mm 2x2 polig Aux. pin 8+9 hinten	**394 130 105** *92.0000.1717*
	9 adriger 15.000 mm 2x2 polig Aux. pin 8+9 hinten	**394 150 105** *92.0000.1724*
	9 adriger 17.000 mm 2x2 polig Aux. pin 8+9 hinten	**394 170 105** *92.0000.6469*

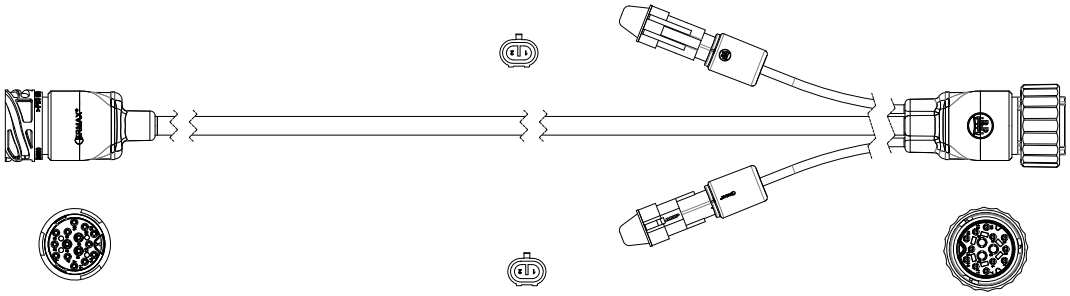

	Hauptkabel Ermax Bajonetstecker > Steckdose Leiterquerschnitt: 8x1 mm²+1x2,5 mm² und 6x1 mm²+1x2,5 mm². Kabeltyp: FLRYY / PVC Mit 7 adriger Ausgang und 7-poliger AMP 1.5 Stecker	
	9 adriger 6.000 mm	**394 060 107** *92.0000.6883*

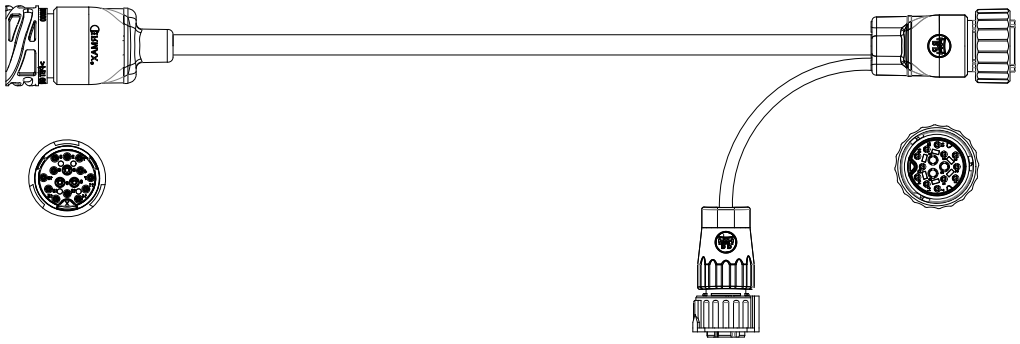

Hauptkabel

	Anwendung / Beschreibung	Artikel-Nr.
	Hauptkabel 4x2 polige Aux mit Super Seal Steckdose (ISO 12098 pin 8 Rückfahrlicht / pin 9 Dauerplus, pin 5 LI. Position / 6 RE. Position) Ermax Bajonetstecker > Steckdose Kabeltyp: FLRYY / PVC	
	9 adriger 9.000 mm Leiterquerschnitt: 8x1 mm²+1x2,5 mm² + 2x1mm²	**394 090 115** *92.0000.5360*
	Hauptkabel / Zwischenkabel / Adapter Ermax Bajonetstecker > Steckdose Leiterquerschnitt: 12x1 mm²+3x2,5 mm² / 2x1 mm² Kabeltyp: FLRYY / PVC Pin-Nr. 9 zu Pin 12 verbunden (ISO 12098 Aux 3) 2x2 polige Ausgänge mit Super Seal Steckdose (ISO 12098	
	15 adriger 300 mm 2x2 polig Aux. Pin 7+12 hinten Pin 7 stop / Pin 12 Liftachse Aux 3)	**394 003 501** *92.0000.1701*
	15 adriger 300 mm 2x2 polig Aux. Pin 8+12 hinten Pin 8 Rückfahrleuchte / Pin 12 Liftachse Aux 3)	**394 003 502** *92.0000.1702*
	15 adriger 300 mm 2x2 polig Aux. Pin5+6 hinten Pin 8 Rückfahrleuchte / Pin 9 Dauerplus	**394 003 505** *92.0000.6087*
SIMAC Friendly	**15 adriger 300 mm 2x2 polig Pin 5 + 6 (Position R/L)** Pin 5 Position links / Pin 6 Position rechts	**394 003 504** *92.0000.7042*
SIMAC Integriert	**15 adriger 300 mm 2xSIMAC (Position R/L)** Pin 5 Position links / Pin 6 Position rechts Position/Blink links / Position/Blink rechts	**394 003 506** *92.0000.7481*

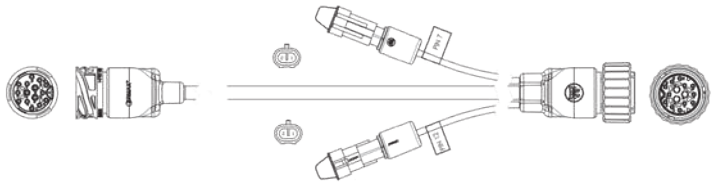

SIMAC Integriert

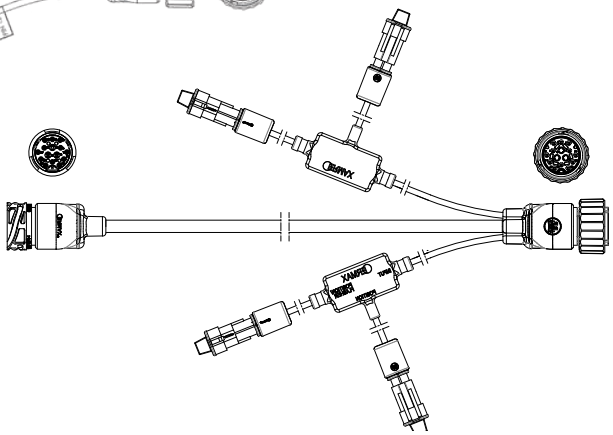

Hauptkabel

	Anwendung / Beschreibung	Artikel-Nr.
	Hauptkabel (Adapter) Ermax Bajonetstecker > Steckdose 2x2 polige Ausgänge mit Super Seal Steckdose (ISO 12098 Pin 10 Verschleissanzeige / Pin 12 Liftachse Aux 3) 2x2 polige Aux. pin 10+12 hinten Kabeltyp: FLRYY / PVC **15 adriger 300 mm** Leiterquerschnitt: 12x1 mm²+3x2,5 mm² / 2x1 mm²	**394 003 530** *92.0000.5359*
	Hauptkabel (Adapter) 15 Adrig 300 mm Ermax Bajonetstecker > Steckdose Leiterquerschnitt : 12 x 1,0 mm² + 3 x 2,5mm² / 2 x 1,0mm² Kabeltyp : FLRYY / PVC	
	15 Adrig 300 mm 4 x 2-Polige Ausgänge mit Super Seal Steckdose ISO12098 Pin 9, Pin 10, Pin 11, Pin 12 Vorne : AUX2 und AUX3 Hinten : AUX1 und Dauer Plus 24V	**394 003 526** *92.0000.6086*
	15 Adrig 300 mm 4 x 2-Polige Ausgänge mit Super Seal Steckdose ISO12098 Pin 7, Pin 8, Pin 10, Pin 12 Vorne : AUX1 und AUX3 Hinten : Stopp- und Rückfahrlicht	**394 003 533** *92.0000.6086*
	15 Adrig 300 mm 4 x 2-Polige Ausgänge mit Super Seal Steckdose ISO12098 Pin 9, Pin10, Pin 11, Pin 12, Pin14, Pin 15 Vorne : Dauerplus und AUX3 Hinten : AUX1, AUX2 und CAN H, CAN L	**394 003 534** *92.0000.6086*

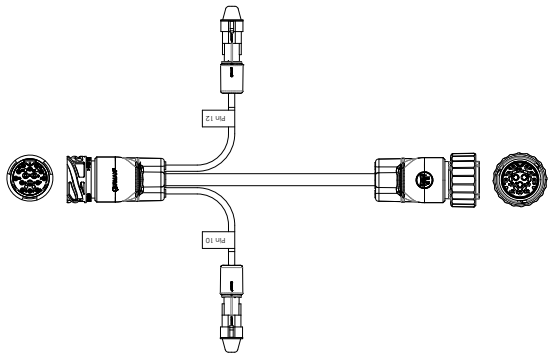

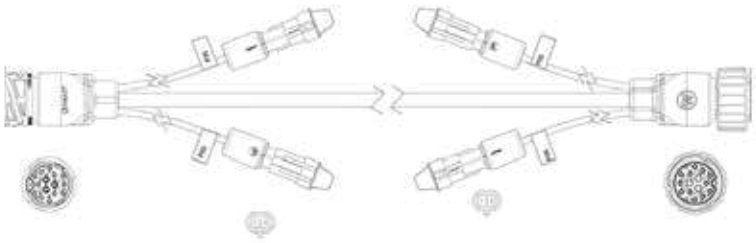

Hauptkabel

	Anwendung / Beschreibung	Artikel-Nr.
	Heckkabel (Adapter) AMP 1,5 Stecker > Steckdose 2x2 polig Ausgänge mit Super Seal Steckdose (ISO 12098 pin 8 Rückfahrleuchte / pin 3 Nebelschlussleuchte) Kabeltyp: FLRYY / PVC **7 adriger 300 mm 2x2 polig aux. pin 8+3** Leiterquerschnitt: 6x1 mm²+1x2,5 mm² / 2x1 mm²	**394 003 001** *92.0000.5358*

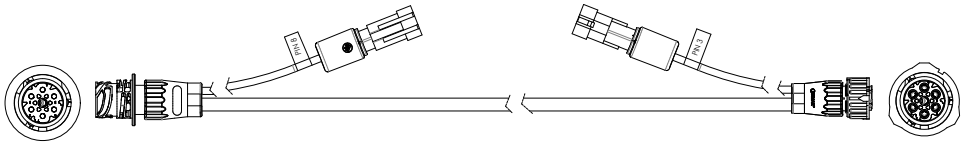

	Hauptkabel (Adapter) Ermax Bajonetsteckdose > Steckdose Kabeltyp: FLRYY / PVC **15 adriger 300 mm** Leiterquerschnitt: 12x1 mm²+3x2,5 mm²	**394 003 560** *92.0000.5359*

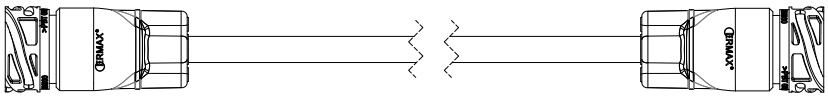

Hauptkabel

	Anwendung / Beschreibung	Artikel-Nr.
	Hauptkabel, "Open end" Ermax Bajonetsteckdose > "Open end" mit Flachsteckhülsen 6,3x0,8 mm Leiterquerschnitt: 12x1 mm² + 3x2,5 mm² Kabeltyp: FLRYY / PVC Für Montage in Verteilerbox	
	15 adriger 500 mm	**394 005 551** *92.0000.0032*
	15 adriger 6.000 mm	**394 060 551** *92.0000.1705*
	15 adriger 9.000 mm	**394 090 551** *92.0000.0030*
	15 adriger 13.000 mm	**394 130 551** *92.0000.1718*
	15 adriger 15.000 mm	**394 150 551** *92.0000.1725*
	15 adriger 17.000 mm	**394 170 551** *92.0000.7272*

	Hauptkabel, "Open end" (Frontadapter) "Open end" mit Flachsteckhülsen 6,3x0,8 mm > Ermax Bajonetstecker Leiterquerschnitt: 12x1 mm² + 3x2,5 mm² Kabeltyp: FLRYY / PVC Für Montage front box / Stecker	
	15 adriger 600 mm	**394 006 571** *92.0000.1703*
	15 adriger 6.000 mm	**394 060 571** *92.0000.1706*
	15 adriger 9.000 mm	**394 090 571** *92.0000.1713*
	15 adriger 13.000 mm	**394 130 571** *92.0000.1719*
	15 adriger 15.000 mm	**394 150 571** *92.0000.1726*
	15 adriger 17.000 mm	**394 170 571** *92.0000.6038*

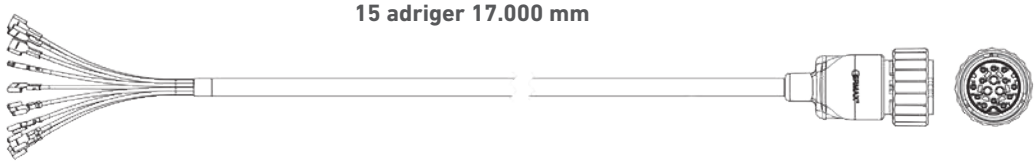

Heckkabel

	Anwendung / Beschreibung	Artikel-Nr.
	Heckkabel Ermax Bajonetsteckdose > 2xAMP-1.5-Stecker, gewinkelt Kabeltyp: FLRYY / PVC	
	2x6 adrig 2.500 mm Leiterquerschnitt: 6x1 mm²	**494 025 600** *92.0000.1737*
	2x6 adrig 2.500 mm Mit 2x2 poligen Ausgängen für Markierungsleuchte Leiterquerschnitt: 6x1 mm² / 2x1 mm²	**494 025 601** *92.0000.1738*
SIMAC Integriert	**2x6 adrig 2.500 mm** Mit SIMAC-Funktion integriert und 3 x 2 poligen Ausgänge für Positionslicht	**494 025 651** *92.0000.7403*

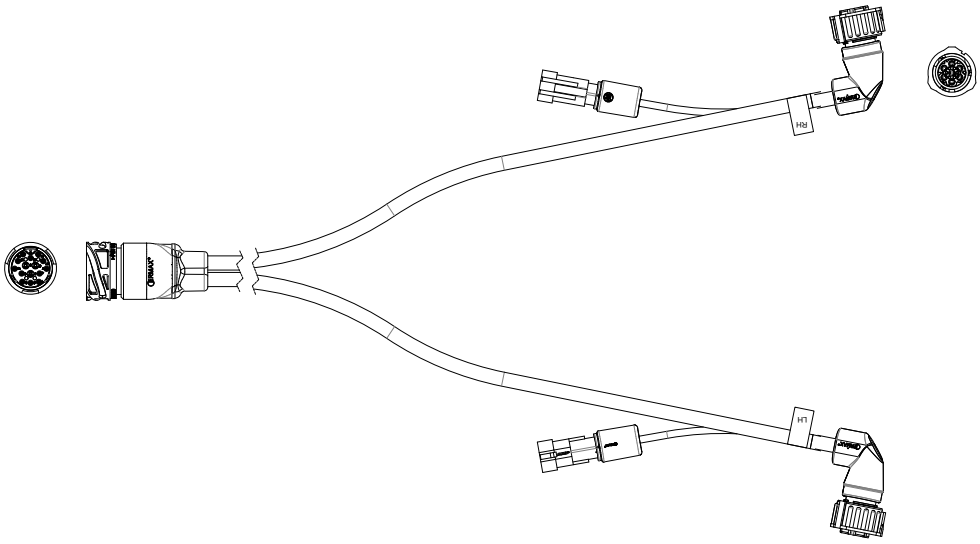

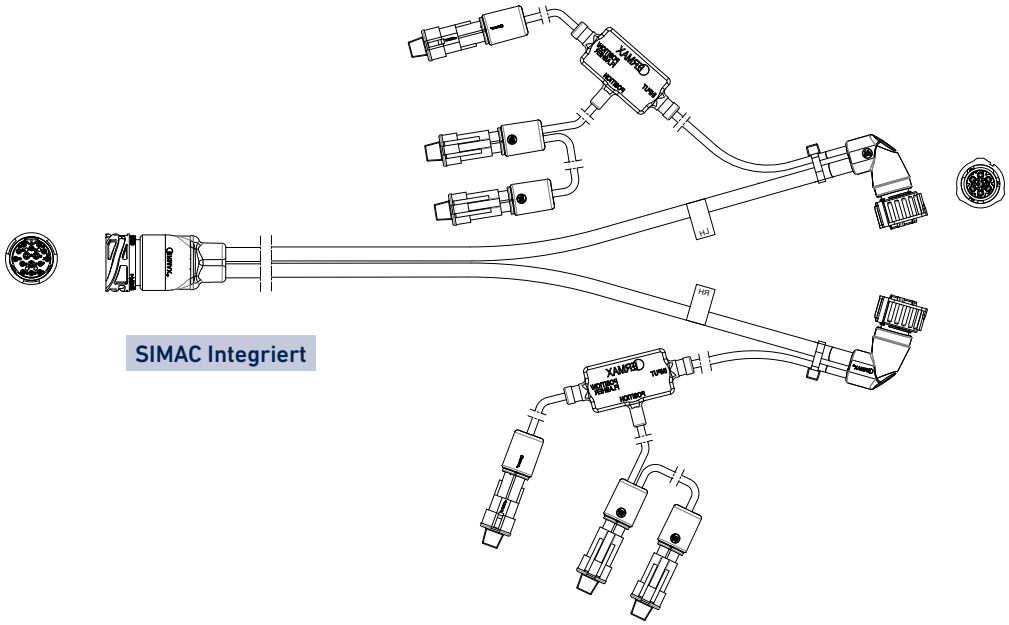

SIMAC Integriert

Heckkabel

	Anwendung / Beschreibung	Artikel-Nr.
	Heckkabel Ermax Bajonetsteckdose > 2xAMP 1.5 Stecker, gerade. Kabeltyp: FLRYY / PVC	
	2x6 adriger 2.500 mm Leiterquerschnitt: 6x1 mm²	**494 025 602** *92.0000.1739*
	2x6 adriger 2.500 mm Mit 2x2 poligen Ausgängen mit Super Seal Steckdose für Markierungsleuchte Leiterquerschnitt: 6x1 mm² / 2x1 mm²	**494 025 603** *92.0000.1740*

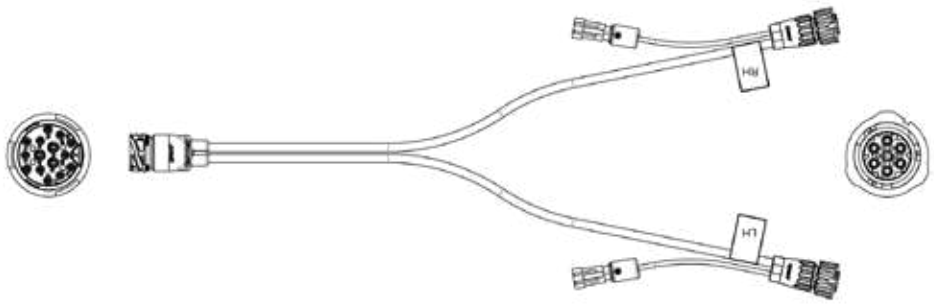

	Heckkabel, Kette Ermax Bajonetsteckdose > 2x2 AMP 1.5 Stecker, gewinkelt Leiterquerschnitt: 6x1 mm² / 2x1 mm² Kabeltyp: FLRYY / PVC	
	2x6 adriger 2.500 mm Mit 2x2 poligen Ausgängen mit Super Seal Steckdose für Markierungsleuchte	**494 025 604** *92.0000.1741*

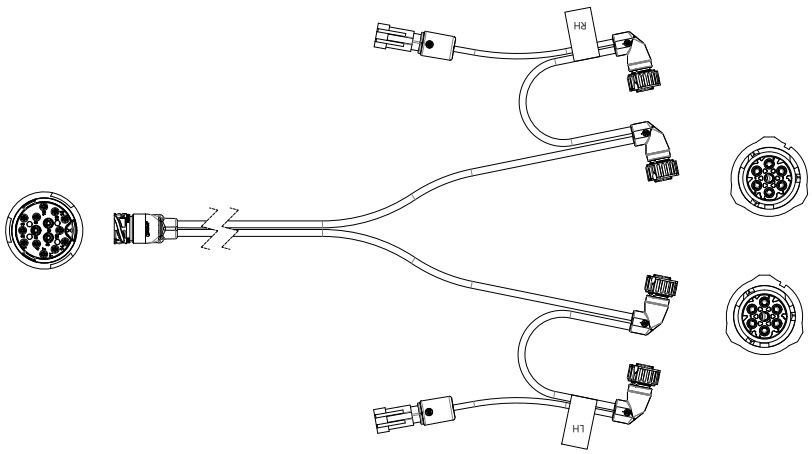

Heckkabel

	Anwendung / Beschreibung	Artikel-Nr.
	Heckkabel Ermax Bajonetsteckdose > 2x1 AMP 1.5 Stecker, gewinkelt Leiterquerschnitt: 6x1 mm² / 2x0,5 mm² Kabeltyp: FLRYY / PVC	
	2x6 adriger 2.500 mm Mit 2x3 Stück 2-poligen Ausgängen mit Super Seal Steckdose für Markierungsleuchten	**494 025 607** *92.0000.7710*

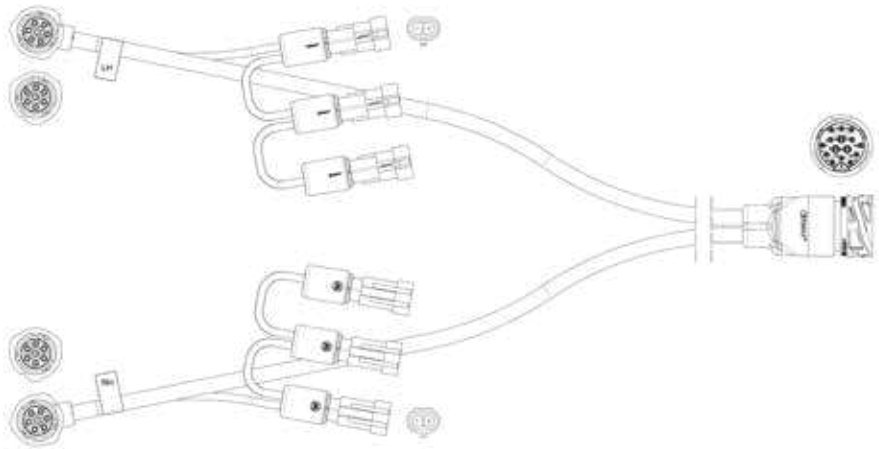

Heckkabel

	Anwendung / Beschreibung	Artikel-Nr.
	Heckkabel, Kette Ermax Bajonetsteckdose > 2x3 AMP 1.5 Stecker, gewinkelt Leiterquerschnitt: 6x1 mm² / 2x1 mm² Kabeltyp: FLRYY / PVC	
	2x6 adriger 2.500 mm Mit 2x2 poligen Ausgängen mit Super Seal Steckdose für Markierungsleuchte	**494 025 606** *92.0000.1016*
	2x6 adriger 2.500 mm Mit SIMAC-Funktion integriert und 4x2 poligen Ausgängen für Positionslicht	**494 025 656** *92.0000.7404*

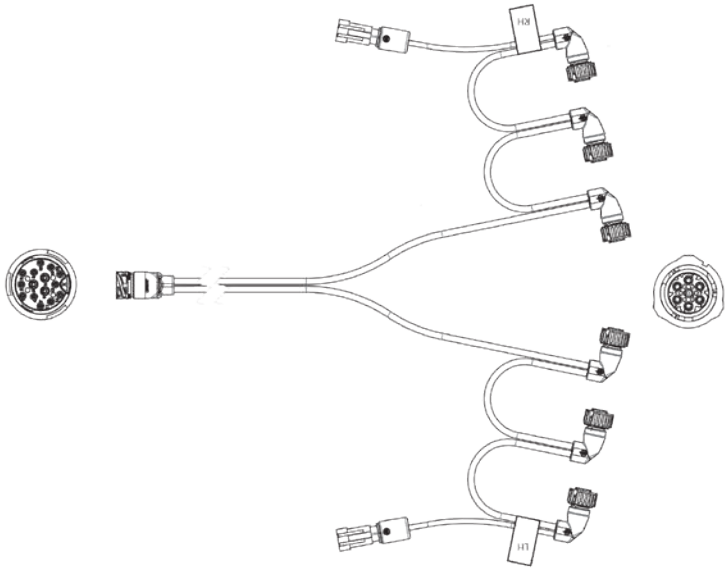

SIMAC Integriert

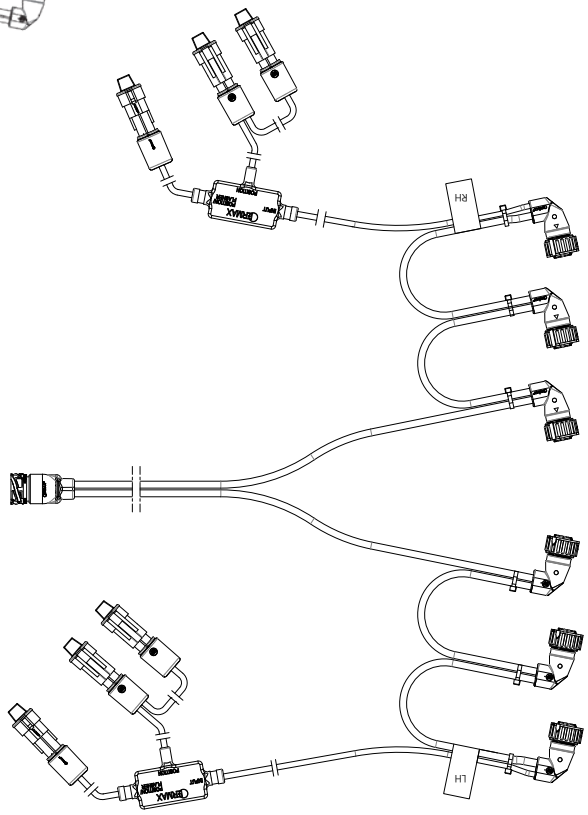

Heckkabel

	Anwendung / Beschreibung	Artikel-Nr.
	Heckkabel, einzel AMP-1.5-Stecker, gerade > AMP-1.5-Stecker, gewinkelt Kabeltyp: FLRYY / PVC Für Montage in Ermax Verteilerbox	
	6 adriger 1.500 mm Leiterquerschnitt: 6x1 mm²	**494 015 610** *92.0000.5386*
	6 adriger 2.000 mm Leiterquerschnitt: 6x1 mm²	**494 020 610** *92.0000.0038*
	6 adriger 2.000 mm Mit 2-poligem Ausgang für Markierungsleuchte Leiterquerschnitt: 6x1 mm² / 2x1 mm²	**494 020 611** *92.0000.1735*
	6 adriger 2.500 mm Leiterquerschnitt: 6x1 mm²	**494 025 610** *92.0000.5389*
	6 adriger 2.500 mm Mit 2 poligem Ausgang für Markierungsleuchte Leiterquerschnitt: 6x1 mm² / 2x1 mm²	**494 025 611** *92.0000.5390*
	6 adriger 3.000 mm Leiterquerschnitt: 6x1 mm²	**494 030 610** *92.0000.1742*
	6 adriger 5.000 mm Leiterquerschnitt: 6x1 mm²	**494 050 610** *92.0000.1744*

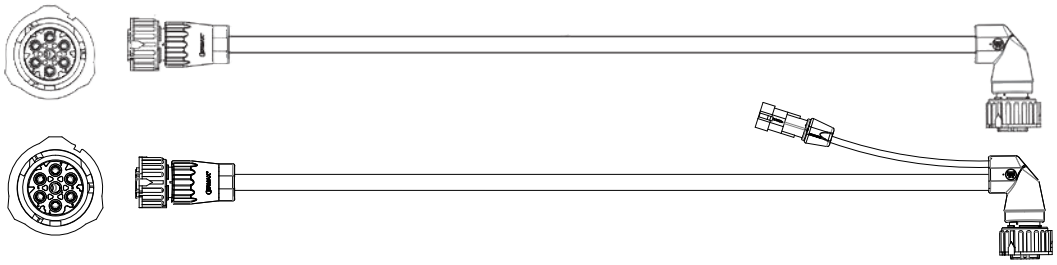

	Heckkabel, einzeln AMP 1.5 Stecker, gerade > AMP 1.5 Stecker, gerade Kabeltyp: FLRYY / PVC	
	6 adriger 5.000 mm Leiterquerschnitt: 6x1 mm²	**494 050 612** *92.0000.1745*
	6 adriger 2.500 mm mit 2-poligem Ausgang mit "Super Seal" Steckdose für Markierungsleuchte Leiterquerschnitt: 6x1 mm² / 2x1 mm²	**494 025 613** *92.0000.5391*

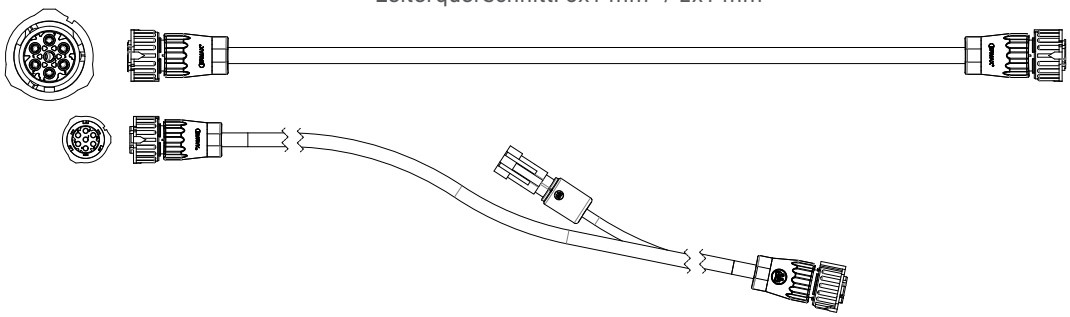

Heckkabel

Anwendung / Beschreibung	Artikel-Nr.
Heckkabel einzeln, Kette AMP 1,5-Steckdose > 2xAMP-1.5-Stecker, gewinkelt Kabeltyp: FLRYY / PVC Für Montage in Ermax Verteilerbox	
6 adriger 2.100 mm Leiterquerschnitt: 6x1 mm²	**494 021 620** *92.0000.1736*

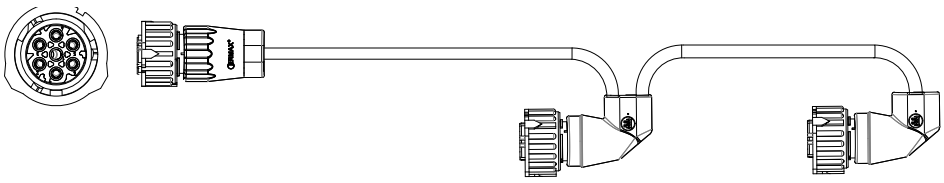

Heckkabel einzeln, Kette AMP 1,5-Stecker, gerade > 3xAMP-1,5-Stecker, gewinkelt Kabeltyp: FLRYY / PVC Für Montage in Ermax Verteilerbox	
6 adriger 2.100 mm Leiterquerschnitt: 6x1 mm²	**494 021 630** *92.0000.1012*
6 adriger 2.100 mm Mit 2-poligem Ausgang mit Super Seal Steckdose für Markierungsleuchte Leiterquerschnitt: 6x1 mm² / 2x0,5 mm²	**494 021 631** *92.0000.7850*

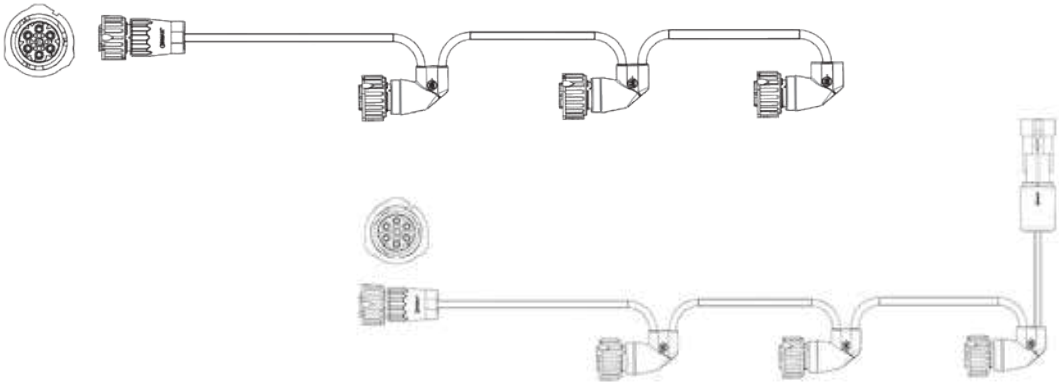

Heckkabel einzeln, Kette Open end mit Flachsteckhülsen 6,3 x 0,8 mm > 3 x AMP 1.5 Stecker, gewinkelt, Abstand zwischen Steckern: 400 mm. Kabeltyp: FLRYY / PVC	
6 adriger 2.100 mm Leiterquerschnitt: 6x1 mm²	**494 021 657** *92.0000.5892*

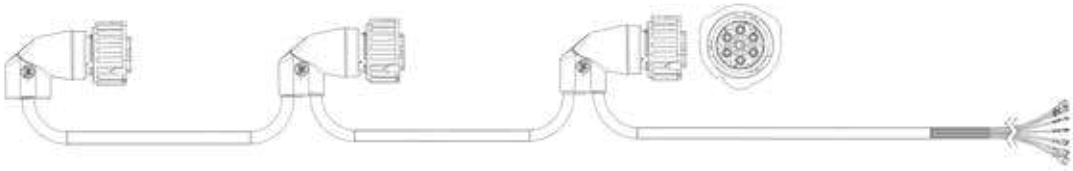

Heckkabel

Anwendung / Beschreibung	Artikel-Nr.
Heckkabel, "Open end" "Open end" mit Flachsteckhülsen 6,3x0,8 mm > AMP 1,5 Stecker, gewinkelt Kabeltyp: FLRYY / PVC Für Montage im Verteilerbox	
6 adriger 1.500 mm Leiterquerschnitt: 6x1 mm²	**494 015 651** *92.0000.5387*
6 adriger 1.800 mm Leiterquerschnitt: 6x1 mm²	**494 018 651** *92.0000.1731*
6 adriger 1.800 mm Mit 2-poligem Ausgang mit Super Seal Steckdose für Markierungsleuchten. Leiterquerschnitt: 6x1 mm² / 2x1 mm²	**494 018 652** *92.0000.1732*
6 adriger 3.000 mm Leiterquerschnitt: 6x1 mm²	**494 030 651** *92.0000.5392*
6 adriger 5.500 mm Leiterquerschnitt: 6x1 mm²	**494 055 651** *92.0000.7148*

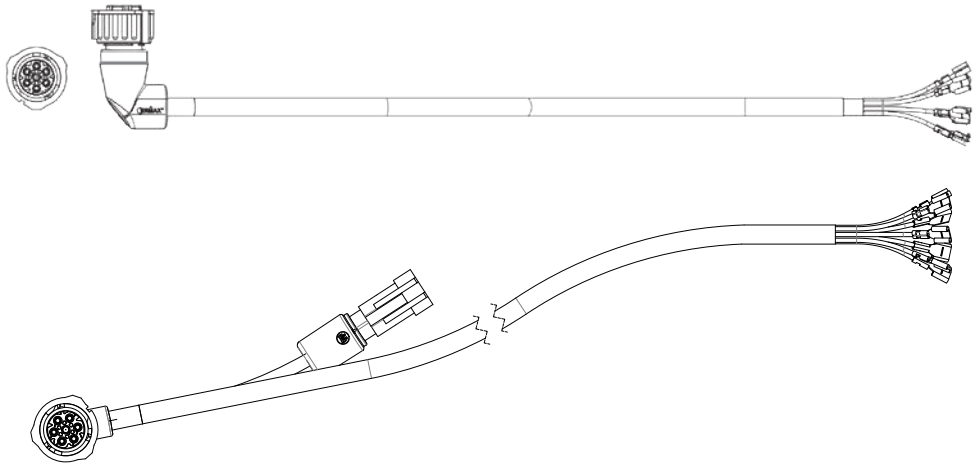

Heckkabel, "Open end" Open end mit Flachsteckhülsen 6,3x0,8 mm > AMP 1.5 Stecker, gerade Leiterquerschnitt: 6x1 mm² Für Montage i Verteilerbox Kabeltyp: FLRYY / PVC	
6 adriger 1.500 mm	**494 015 653** *92.0000.1730*
6 adriger 3.000 mm	**494 030 653** *92.0000.1743*

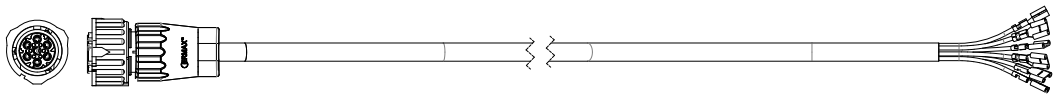

Heckkabel

	Anwendung / Beschreibung	Artikel-Nr.
	HeckKabel einzel, "Open end" (für 3-Funktionsleuchte) Open end mit Flachsteckhülsen 6,3x0,8 mm > AMP 1,5 Stecker, gerade Kabeltyp: FLRYY / PVC	
	4 adriger 2.000 mm Leiterquerschnitt: 3x1 mm^2 + 1x2,5 mm^2	**494 020 453** *92.0000.1734*
	4 adriger 5.500 mm Leiterquerschnitt: 3x1 mm^2 + 1x2,5 mm^2	**494 055 453** *92.0000.5723*

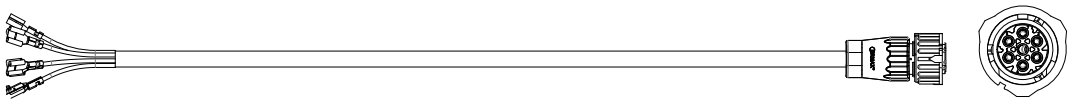

	Heckkabel AMP 1.5 steckdose > 2xAMP 1.5 stecker Für Anschluss von Heckleuchte rechts und links Funktionen: Schluss-, Brems- und Blinkleuchte Kabeltyp: FLRYY / PVC	
	2x4 adriger 1.500 mm Leiterquerschnitt: 3x1mm^2 + 1x2,5 mm^2	**494 015 420** *92.0000.5362*

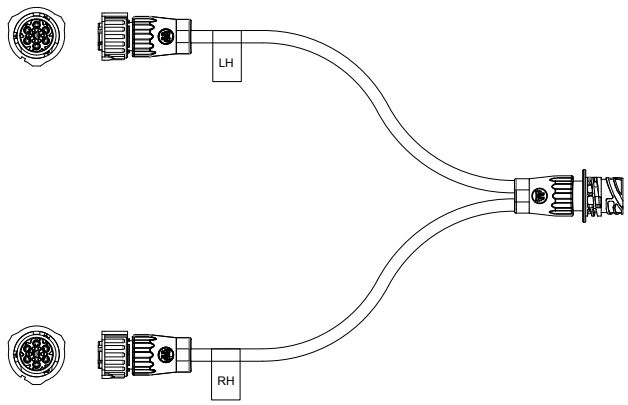

Heckkabel

Anwendung / Beschreibung	Artikel-Nr.
Y-Adapterkabel 1 x AMP 1.5 Steckdose, gerade > 2 x AMP 1.5 Stecker, gerade Kabeltyp: FLRYY / PVC **6 adriger 2 x 500 mm** Leiterquerschnitt: 5x1mm² + 1x2,5 mm²	**894 005 640** *92.0000.1778*

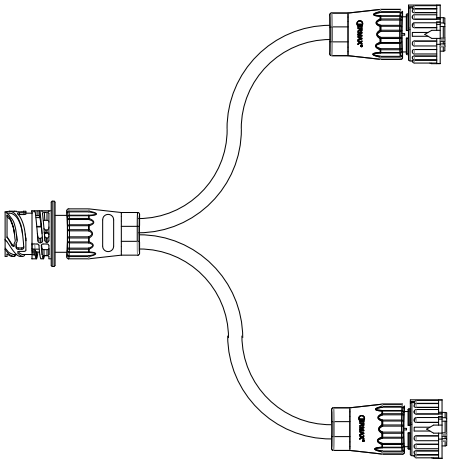

Y-Adapterkabel 1 x AMP 1,5 Stecker + 2 x AMP 1,5 Steckdose Leiterquerschnitt: 5x1mm² + 1x2,5 mm² / 2x1 mm² Kabeltyp: FLRYY / PVC **6 adriger 2 x 300 mm** Mit 1x2 adrigen Ausgang (200 mm) mit Super Seal Steckdose für Schluss-, oder Markierungslicht	**894 003 641** *92.0000.5727*

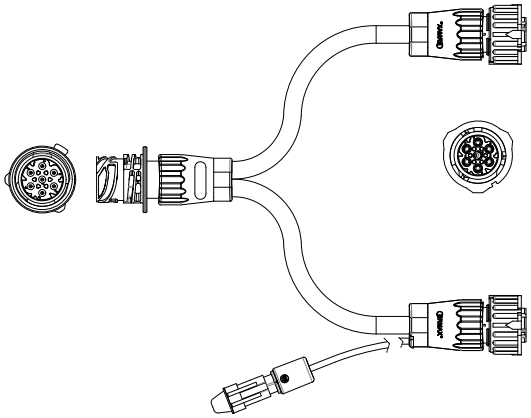

Kabel für Seitenmarkierung

Anwendung / Beschreibung	Artikel-Nr.
Seitenkabel, flach Mit Super Seal Stecker Leiterquerschnitt: 2x1,5 mm² Kabeltyp: FLYYF	
2.000 mm for "Click-in" System	**594 020 000** *92.0000.7387*
4.000 mm for Click-In System	**594 040 000** *92.0000.5394*
7.000 mm for Click-In System	**594 070 000** *92.0000.1746*
9.000 mm for Click-In System	**594 090 000** *92.0000.0006*
10.000 mm for Click-In System	**594 100 000** *92.0000.5395*
13.000 mm for Click-In System	**594 130 000** *92.0000.0001*
15.000 mm for Click-In System	**594 150 000** *92.0000.1002*
17.000 mm for Click-In System	**594 170 000** *92.0000.1747*
18.000 mm for Click-In System	**594 180 000** *92.0000.1748*
19.000 mm for Click-In System	**594 190 000** *92.0000.1749*
21.000 mm for Click-In System	**594 210 000** *92.0000.5396*

Kabel für Seitenmarkierung

	Anwendung / Beschreibung	Artikel-Nr.
	Seitenkabel, Kette Geeignet als Verlängerungskabel für Seitenkabelketten 1 x Eingang mit "Super Seal Steckdose + 2 x Ausgänge mit Super Seal Steckern Leiterquerschnitt: 2x0,5 mm² Kabeltyp: FLRYY / PVC	
	3.900 mm Abstand zwischen Steckdose/Stecker: 1x200 mm + 1x3700 mm	**694 039 201** *92.0000.1752*
	5200 mm Abstand zwischen Steckdose/Stecker: 1 x 200mm + 1 x 5000mm	**694 052 201** *92.0000.6094*

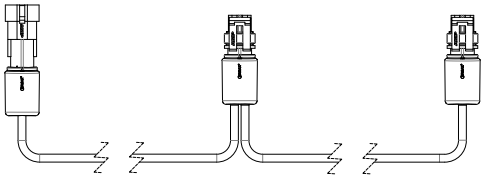

	Seitenkabel, Kette 1 x Eingang + 2 x Ausgänge mit Super Seal Steckern Leiterquerschnitt: 2x0,5 mm² Kabeltyp: FLRYY / PVC	
	3.000 mm Abstand zwischen Steckern: 1x1700 mm + 1x1300 mm	**694 030 200** *92.0000.5399*
	4.200 mm Abstand zwischen Steckern: 1x1200 mm + 1x3000 mm.	**694 042 200** *92.0000.6046*
	5.300 mm Abstand zwischen Steckern: 1x300 mm + 1x5000 mm.	**694 053 200** *92.0000.6074*

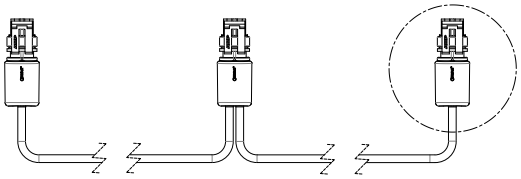

	Seitenkabel, Kette 1 x Eingang "Open end" mit Flachsteckhülsen 6,3x0,8 mm > + 3 x Ausgänge mit Super Seal Steckern Leiterquerschnitt: 2x0,5 mm² Kabeltyp: FLRYY / PVC	
	600 mm Abstand zwischen Open end und Steckern: 250 mm +200 mm + 200 mm	**694 006 350** *92.0000.1750*

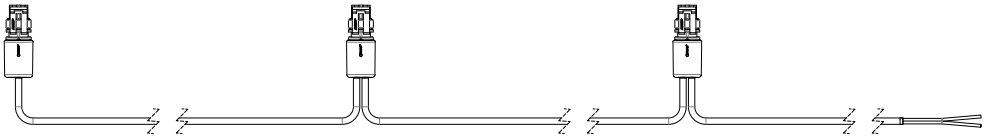

Kabel für Seitenmarkierung

Anwendung / Beschreibung	Artikel-Nr.
Seitenkabel, Kette 1 x Eingang + 3 x Ausgänge mit Super Seal Steckern Leiterquerschnitt: 2x0,5 mm² Kabeltyp: FLRYY / PVC	
2.500 mm Abstand zwischen Steckern: 500 mm + 1500 mm + 500 mm	**694 025 300** *92.0000.5398*
3.200 mm Abstand zwischen Steckern: 500 mm + 1700 mm + 1000 mm	**694 032 300** *92.0000.5924*
4.000 mm Abstand zwischen Steckern: 1000 mm + 2000 mm + 1000 mm	**694 040 300** *92.0000.5400*
8.000 mm Abstand zwischen Steckern: 2000 mm + 2000 mm + 4000 mm	**694 080 300** *92.0000.5402*
9.400 mm Abstand zwischen Steckern: 2000 mm + 3700 mm + 3700 mm	**694 094 300** *92.0000.6636*
11.500 mm Abstand zwischen Steckern: 1500 mm + 5000 mm + 5000 mm	**694 115 300** *92.0000.6544*
13.500 mm Abstand zwischen Steckern: 4100 mm + 3900 mm + 5500 mm	**694 135 300** *92.0000.7060*

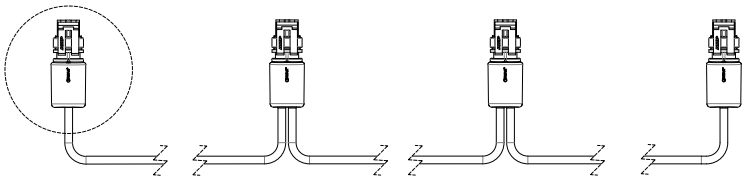

Kabel für Seitenmarkierung

	Anwendung / Beschreibung	Artikel-Nr.
	Seitenkabel, Kette 1 x Eingang und 4 x Ausgänge mit Super Seal Steckern Leiterquerschnitt: 2x0,5 mm² Kabeltyp: FLRYY / PVC.	
	800 mm Abstand zwischen Steckern: 200 mm	**694 008 400** *92.0000.1751*
	11.700 mm Abstand zwischen Steckern: 1200 mm + 500 mm + 5000 mm + 5000 mm	**694 117 400** *92.0000.6079*
	12.400 mm Abstand zwischen Steckern: 3200 mm + 2800 mm + 3200 mm + 3200 mm	**694 124 400** *92.0000.6079*
	17.500 mm Abstand zwischen Steckern: 7000 mm - 3500 mm - 3500 mm - 3500 mm	**694 175 400** *92.0000.6637*
	19.500 mm Abstand zwischen Steckern: 9000 mm - 3500 mm - 3500 mm - 3500 mm	**694 195 400** *92.0000.5799*

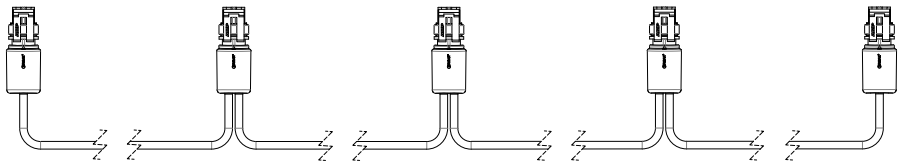

	Seitenkabel, Kette 1 x Eingang + 5 x Ausgänge mit Super Seal Steckern Leiterquerschnitt: 2x0,5 mm² Kabeltyp: FLRYY / PVC	
	15.100 mm Abstand zwischen Steckern: 2x3200 mm + 2x4000 mm 1x700 mm	**694 151 500** *92.0000.5925*
	18.200 mm Abstand zwischen Steckern: 1x4200 mm + 1x4150 mm + 1x4100 mm + 1x5000 mm + 1x750 mm mm	**694 182 500** *92.0000.6638*
	22.500 mm Abstand zwischen Steckern: 1x9000 mm + 3x3500 mm + 1x3000 mm	**694 225 500** *92.0000.6581*

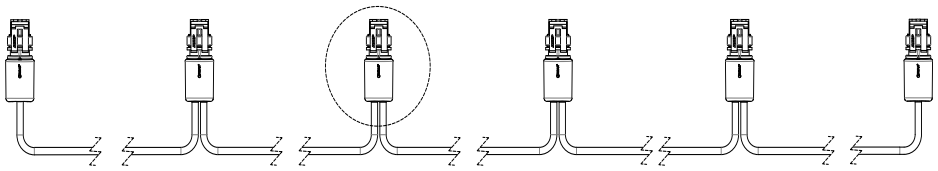

Kabel für Seitenmarkierung

Anwendung / Beschreibung	Artikel-Nr.
Seitenkabel, Kette 1 x Eingang + 6 x Ausgänge mit Super Seal Steckern Leiterquerschnitt: 2x0,5 mm² Kabeltyp: FLRYY / PVC	
11.500 mm Abstand zwischen Steckern: 1x1500 mm + 2x2400 mm 1x2500 mm, 1x1700 mm, 1x1000 mm	**694 115 600** *92.0000.6987*
16.200 mm Abstand zwischen Steckern: 1x1200 mm + 5x3000 mm	**694 162 600** *92.0000.0026*
17.500 mm Abstand zwischen Steckern: 2x1500 mm + 1x4000 mm + 3x 3500 mm	**694 175 600** *92.0000.6580*
20.500 mm Abstand zwischen Steckern: 1x2000 mm + 5x3700 mm	**694 205 600** *92.0000.0039*

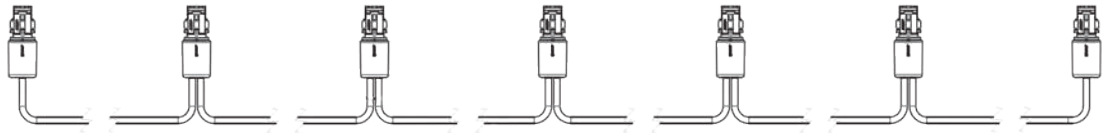

Seitenkabel, Kette 1 x Eingang + 8 x Ausgänge mit Super Seal Steckern Leiterquerschnitt: 2x0,5 mm² Kabeltyp: FLRYY / PVC	
31.500 mm Abstand zwischen Steckern: 1x7500 mm + 6x3500 mm + 1x3000 mm	**694 315 800** *92.0000.6623*

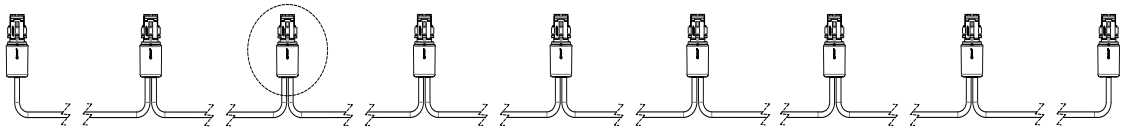

Verlängerungskabel

	Anwendung / Beschreibung	Artikel-Nr.
	Verlängerungskabel, 2 adrig Super Seal Steckdose > Super Seal Stecker Leiterquerschnitt: 2x1 mm² Kabeltyp: FLRYY / PVC	
	1.000 mm	**794 010 200** *92.0000.0005*
	1.500 mm	**794 015 200** *92.0000.0040*
	2.000 mm	**794 020 200** *92.0000.7799*
	3.000 mm	**794 030 200** *92.0000.0024*
	4.000 mm	**794 040 200** *92.0000.5725w*
	5.000 mm	**794 050 200** *92.0000.0022*
	6.000 mm	**794 060 200** *92.0000.5407*
	15.000 mm	**794 150 200** *92.0000.6704*

Verlängerungskabel

	Anwendung / Beschreibung	Artikel-Nr.
	Verlängerungskabel, 2 adrig Super Seal Stecker > Super Seal Stecker Leiterquerschnitt: 2x1 mm² Kabeltyp: FLRYY / PVC	
	200 mm	**794 002 230** *92.0000.5364*
	500 mm	**794 005 230** *92.0000.5365*
	1.000 mm	**794 010 230** *92.0000.1758*
	1.500 mm	**794 015 230** *92.0000.1763*
	2.000 mm	**794 020 230** *92.0000.5405*
	2.500 mm	**794 025 230** *92.0000.5406*
	3.000 mm	**794 030 230** *92.0000.1769*
	5.000 mm	**794 050 230** *92.0000.1774*
	6.000 mm	**794 060 230** *92.0000.1774*
	7.500 mm	**794 075 230** *92.0000.5408*
	10.000 mm	**794 100 230** *92.0000.5410*
	11.500 mm	**794 115 230** *92.0000.5412*
	15.000 mm	**794 150 230** *92.0000.5413*

Verlängerungskabel

	Anwendung / Beschreibung	Artikel-Nr.
	Verlängerungskabel, 2 adriger Super Seal Steckdose > Super Seal Steckdose Leiterquerschnitt: 2x1 mm² Kabeltyp: FLRYY / PVC	
	1.500 mm	**794 015 240** *92.0000.5404*

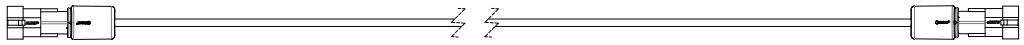

	Verlängerungskabel, 2 adriger Super Seal Stecker > "Open end" mit Flachsteckhülsen 6,3 x 0,8 mm Leiterquerschnitt: 2x1 mm² Kabeltyp: FLRYY / PVC	
	500 mm	**794 005 251** *92.0000.1754*
	1.000 mm	**794 010 251** *92.0000.1759*
	1.500 mm	**794 015 251** *92.0000.1764*
	2.000 mm	**794 020 251** *92.0000.1767*
	4.000 mm	**794 040 251** *92.0000.1773*
	6.000 mm	**794 060 251** *92.0000.1775*
	8.000 mm	**794 080 251** *92.0000.1776*
	10.500 mm	**794 105 251** *92.0000.5411*

Verlängerungskabel

Anwendung / Beschreibung	Artikel-Nr.
Verlängerungskabel, 2 adriger Click-In Adapter > Super Seal Stecker Leiterquerschnitt: 2x1 mm² Kabeltyp: FLRYY / PVC	
500 mm	**794 005 220** *92.0000.1753*
1.500 mm	**794 015 220** *92.0000.1762*
2.500 mm	**794 025 220** *92.0000.6514*
3.500 mm	**794 035 220** *92.0000.1770*
5.000 mm	**794 050 220** *92.0000.6515.*

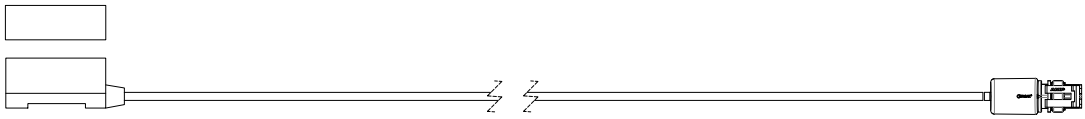

Verlängerungskabel, 2 adriger Super Seal steckdose > "Open end" mit Flachsteckhülsen 6,3 x 0,8 mm Leiterquerschnitt: 2x1 mm² Kabeltyp: FLRYY / PVC	
500 mm	**794 005 261** *92.0000.1755*
1.000 mm	**794 010 261** *92.0000.5403*
1.500 mm	**794 015 261** *92.0000.1765*

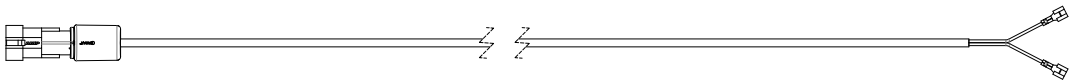

Verlängerungskabel, 2 adriger Click-In Adapter > Super Seal Steckdose Leiterquerschnitt: 2x1 mm² Kabeltyp: FLRYY / PVC	
500 mm	**794 005 270** *92.0000.1756*
1.500 mm	**794 015 270** *92.0000.1766*
3.500 mm	**794 035 270** *92.0000.1771*

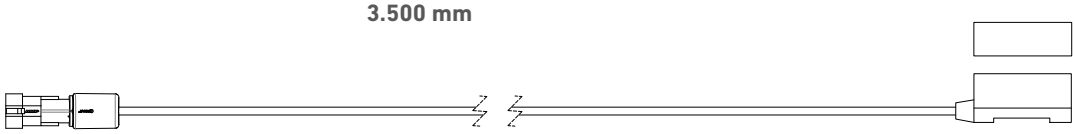

Verlängerungskabel

	Anwendung / Beschreibung	Artikel-Nr.
	Verlängerungskabel, 6 adriger AMP 1.5 Steckdose, gerade > AMP 1.5 Stecker, gerade Leiterquerschnitt: 5x1mm²+1x2,5mm² Kabel Typ: FLRYY / PVC	
	6 adrig 5.000 mm	**794 050 600** *92.0000.6476*
	6 adrig 6.000 mm	**794 060 600** *92.0000.7362*
	6 adrig 12.500 mm	**794 125 600** *92.0000.5366*

	Verlängerungskabel, 7 adriger Leiterquerschnitt: 6x1 mm² + 1x2,5 mm² Kabeltyp: FLRYY / PVC	
	1.000 mm AMP 1.5 Steckdose, gerade > AMP 1.5 Stecker, gerade	**794 010 700** *92.0000.1760*
	1.000 mm AMP 1.5 Steckdose, > AMP 1.5 Stecker gewinkelt	**794 010 701** *92.0000.1761*
	2.000 mm AMP 1.5 Steckdose, gerade > AMP 1.5 Stecker, gerade	**794 020 700** *92.0000.1768*

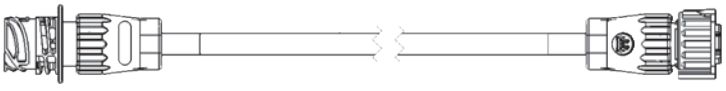

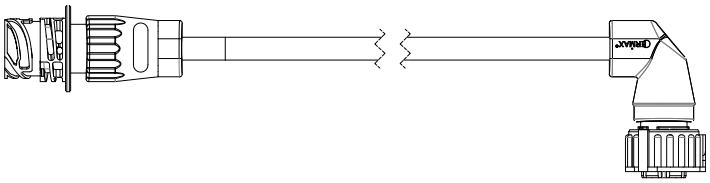

Verlängerungskabel

	Anwendung / Beschreibung	Artikel-Nr.
	Adapterkabel, 7 adriger Leiterquerschnitt: 6x1 mm^2 + 1x2,5 mm^2 Kabeltyp: FLRYY / PVC	
	300 mm AMP 1,5 Steckdose, gerade > AMP 1,5 Steckdose, gerade	**794 003 740** *92.0000.6303*

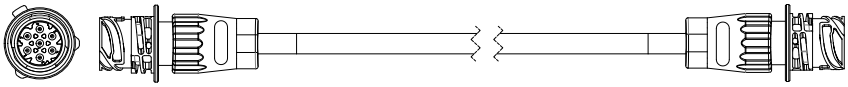

Y-Adapterkabel

	Anwendung / Beschreibung	Artikel-Nr.
	Y-Adapterkabel, 2 adriger Leiterquerschnitt: 2x1 mm² Kabeltyp: FLRYY / PVC	
	2 x 500 mm 1 x Super Seal Steckdose + 2 x Super Seal Stecker	**894 005 200** *92.0000.0027*
	2 x 1.000 mm 1 x Super Seal Steckdose + 2 x Super Seal Stecker	**894 010 200** *92.0000.1779*

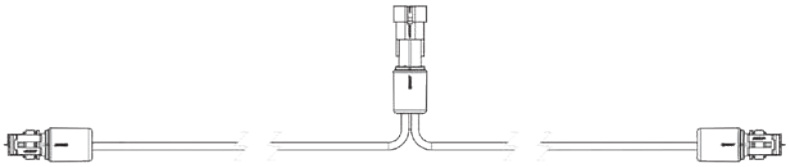

	Y-Adapterkabel, 2 adriger Leiterquerschnitt: 2x1 mm² Kabeltyp: FLRYY / PVC / PVC	
	2 x 500 mm 3 x "Super Seal" Stecker	**894 005 230** *92.0000.1777*
	2 x 2000 mm 3 x "Super Seal" Stecker	**894 020 230** *92.0000.6988*
	2 x 3000 mm 3 x "Super Seal" Stecker	**894 030 230** *92.0000.6989*
	2 x 4000 mm 3 x "Super Seal" Stecker	**894 040 230** *92.0000.5414*
	2 x 6000 mm 3 x "Super Seal" Stecker	**894 060 230** *92.0000.6348*

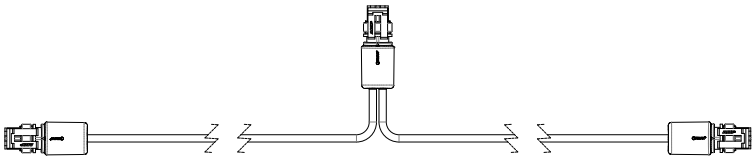

	Y-Adapterkabel, 2 adriger Leiterquerschnitt: 2x1 mm² Kabeltyp: FLRYY / PVC	
	2 x 500 mm Super Seal Steckdose 1 x Super Seal Stecker + 2 x Super Seal Steckdose	**894 005 240** *92.0000.5367*

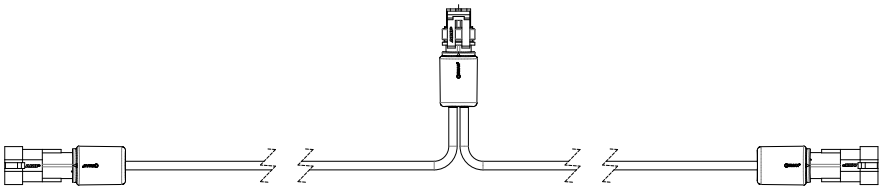

Y-Adapterkabel

	Anwendung / Beschreibung	Artikel-Nr.
	Y-Adapterkabel, 6 adriger Leiterquerschnitt: 5x1mm² + 1x2,5 mm² Kabeltyp: FLRYY / PVC **2 x 500 mm** 1 x AMP 1.5 Steckdose, gerade + 2 x AMP 1.5 Stecker, gerade	**894 005 640** *92.0000.1778*
	Y-Adapterkabel 6 adriger Leiterquerschnitt: 5x1mm² + 1x2,5 mm² / 2x1 mm² Kabeltyp: FLRYY / PVC **2 x 300 mm** 1 x AMP 1,5 Stecker, gerade + 2 x AMP 1,5 Steckdose, gerade Mit 1x2 adrigen Ausgang (200 mm) mit Super Seal Steckdose für Schluss-, oder Markierungslicht	**894 003 641** *92.0000.5727*

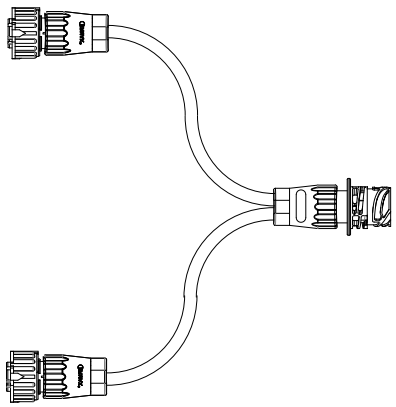

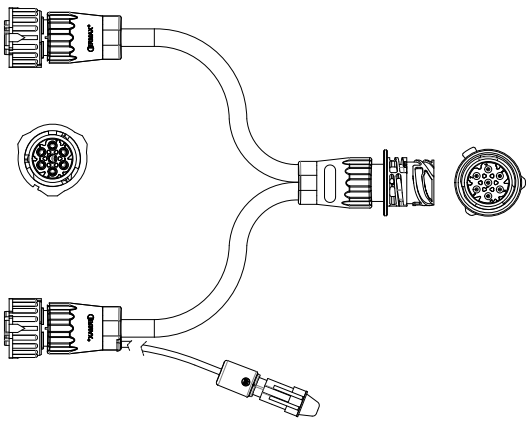

Adapterkabel

EMC

Pos 1

Pos 2

Pos 3

Pos 4

Adapterkabel für Ermax Heckleuchten
Kabeltyp: FLRYY / PVC

Funktionen

Anschluss	Kabellänge	Leiterquerschnitt		Pos	Artikel-Nr.
Aspöck ASS2 7 poliger Steckdose > 7 poliger AMP 1.5 Bajonetstecker, gewinkelt	200 mm	5x1 mm² + 1x2,5 mm²	Links	1	**994 002 062** *92.0000.6289*
Aspöck ASS2 7 poliger Steckdose > 7 poliger AMP 1.5 Bajonetstecker, gewinkelt	200 mm	5x1 mm² + 1x2,5 mm²	Rechts	1	**994 002 063** *92.0000.6290*
Hella 7 poliger Stecker > 7 poliger AMP 1.5 Bajonet-stecker	300 mm	6x1 mm²	Links / Rechts	2	**994 003 064** *92.0000.7678*
Hella 15 poliger Stecker > Ermax 15 poliger Bajonet-stecker	200 mm	12x1 mm² + 3x2,5 mm²	---	3	**994 002 151** *92.0000.7677*
Aspöck ASS3 17 poliger Stecker > Ermax 15 poliger Bajonetstecker	200 mm	12x1 mm² + 3x2,5 mm²	---	4	**994 002 150** *92.0000.6721*

Spiralkabel

	Anwendung / Beschreibung	Artikel-Nr.
	Spiralkabel "Open end" > "Open end" Aüssere Durchmesser: Ø 28 mm Anzahl der Windungen: 64 Kabeltyp: PUR Leiterquerschnitt: 3x1mm² **3.000 mm** 3 adriger	**994 030 390** *92.0000.5369*
	Spiralkabel "Open end" > "Open end" Aüssere Durchmesser: Ø 35 mm Anzahl der Windungen: 52 Kabeltyp: PUR Leiterquerschnitt: 6x1mm²1x2,5mm² **3.500 mm** 7 adriger	**994 035 790** *92.0000.1785*
	Spiralkabel AMP 1.5 Stecker > Steckdose Aüssere Durchmesser: Ø 35 mm Anzahl der Windungen: 52 Kabeltyp: PUR Leiterquerschnitt: 6x1mm²+1x2,5mm² **3.500 mm** 7 adriger	**994 035 700** *92.0000.1784*

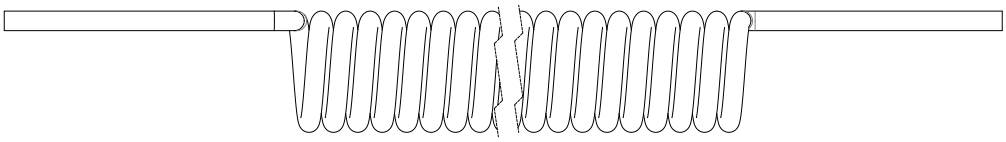

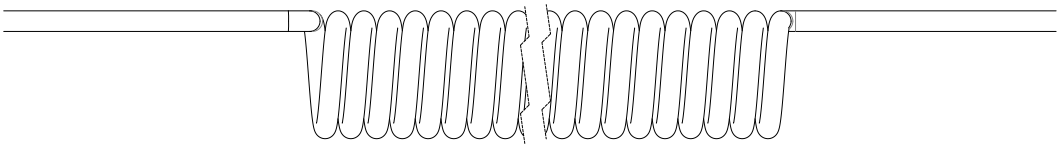

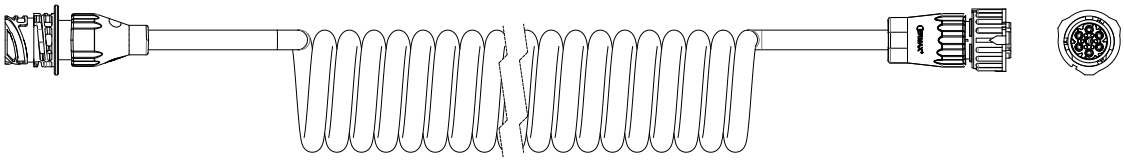

Spiralkabel

	Anwendung / Beschreibung	Artikel-Nr.
	Spiralkabel "Open end" > "Open end" Leiterquerschnitt: 7x1mm²+2x2,5mm² Anzahl der Windungen: 26 Innere Durchmesser: ø 50 mm **3.500 mm** 9 adriger	**994 035 990** *92.0000.1787*
	Spiralkabel Ermax Bajonetstecker > Steckdose Leiterquerschnitt: 7x1mm²+2x2,5mm² Anzahl der Windungen: 25 Innere Durchmesser: ø 60 mm **3.500 mm** 9 adriger	**994 035 900** *92.0000.1786*
	Spiralkabel "Open end" > "Open end" Leiterquerschnitt: 12x1mm²+3x2,5mm² Anzahl der Windungen: 23 Innere Durchmesser: ø 65 mm **4.000 mm** 15 adriger	**994 040 150** *92.0000.1789*

Spiralkabel

	Anwendung / Beschreibung	Artikel-Nr.
	Spiralkabel Ermax Bajonetstecker > Steckdose Leiterquerschnitt: 12x1mm²+3x2,5mm² Anzahl der Windungen: 23 Innere Durchmesser: ø 65 mm **4.000 mm** 15 adriger	**994 040 151** *92.0000.1790*
	Spiralkabel 15-Poliger Stecker ISO 12098 Leiterquerschnitt: 12x1,5mm²+3x2,5mm² Innere Durchmesser: ø 38 mm Aüssere Durchmesser: Ø 66 mm **4.000 mm** 15 adriger	**090 165 813** *92.0000.7312*
	Spiralkabel ABS Mit Steckdose ISO 7638-1 Leiterquerschnitt: 2x4mm²+3x1,5mm² 5-poliger, ABS Innere Durchmesser: ø 22 mm Aüssere Durchmesser: Ø 48 mm **4000 mm** 5 adriger	**090 195 440** *92.0000.7564*

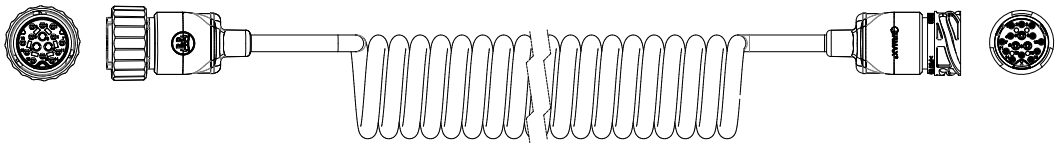

Spiralkabel

	Anwendung / Beschreibung	Artikel-Nr.
	Spiralkabel 7-polige EBS mit Steckdose, ISO 7638-1 Leiterquerschnitt: 2x1,5+2x4,0+3x1,5mm² Innere Durchmesser: ø 22 mm Aüssere Durchmesser: Ø 48 mm **3500 mm** 7 adriger 	**090 195 835** *92.0000.6953*
	Spiralkabel 7-polige EBS mit Steckdose, ISO 7638-1 Innere Durchmesser: ø 22 mm Aüssere Durchmesser: Ø 48 mm Leiterquerschnitt: 2x1,5+2x4,0+3x1,5mm² **4000 mm** 7 adriger 	**090 195 840** *92.0000.7565*

VERBREITERUNGSMARKIERUNG

ERMAX®

Verbreiterungsmarkierung - Komplettes Kit-Set

Standardisierte Sicherkeit

Ermax verkauft 2 Serien von Verbreiterungskits, die Möglichkeit für Lieferung von standardisierten Lösungen für fast alle Anwendungen geben. Eine Proff-Serie und eine ADR Serie.

Die Verbreiterungskits, die von Standard Komponenten von dem Ermax Programm aufgebaut sind, sind einfach zu montieren und anzuschließen und sichern eine hohe Bedienungsfreundlichkeit und Betriebssicherheit in dem Alltag.

Beide Serien sind mit einem elektro-galvanisierten Halter und einem Viereck-Rohr für Befestigung auf dem Fahrzeug aufgebaut. Der Verbreiterungsschild wird mit 3 flexiblen Markierungsleuchten mit rotem, weißem und orangem Licht abgeschlossen. Die Leuchten sind aus Gummi und die LED Licht Module aus schlagfestem Polycarbonat, das widerstandsfähig gegen einen harten Umwelt und Hantierung in dem Alltag ist.

Die Proff-Serie hat oben einen Rohrenstutzen (ISO 72591) um Warnleuchte montieren und anschließen zu können. Der Anschluss der Verbreiterungsschilder erfolgt durch eine 7-polige ISO 1724 Steckdose. Damit kann ein gewöhnliches ISO 1724 Spiralkabel (z.B. Ermax Artikelnummer 090 180 165) für Anschluss auf dem Fahrzeug verwendet werden. Es ist ein Handels-übliches Kabel und kein Spezialkabel, wodurch defekte oder angefahrende Kabel schnell ausgetauscht werden können = Kurzere Standzezit bei Defekten.

Die ADR-Serie wird mit einem Super Seal Stecker angeschlossen, und die Serie ist deshalb als Grundkonfiguration ADR genehmigt. Nur die Montierung der Warnleuchte kann – wegen die offenen Stecker in dem dazugehörigen Stutz – nicht laut ADR genehmigt werden.

Für diese Serie kann ein Spiralkabel (z.B. Artikelnummer 994 030 300) verwendet werden. Dieses Kabel wird an einen entsprechenden Super Seal Verbindung auf dem Fahrzeug angeschlossen.

Verbreiterungsmarkierung - Proff-Serie

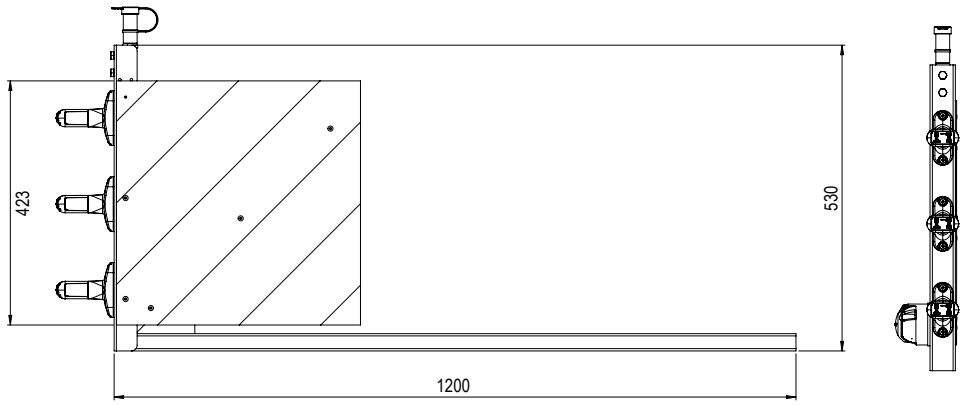

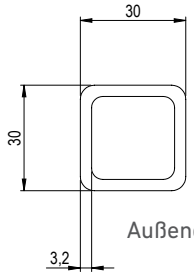

Außendurchmesser des Halters

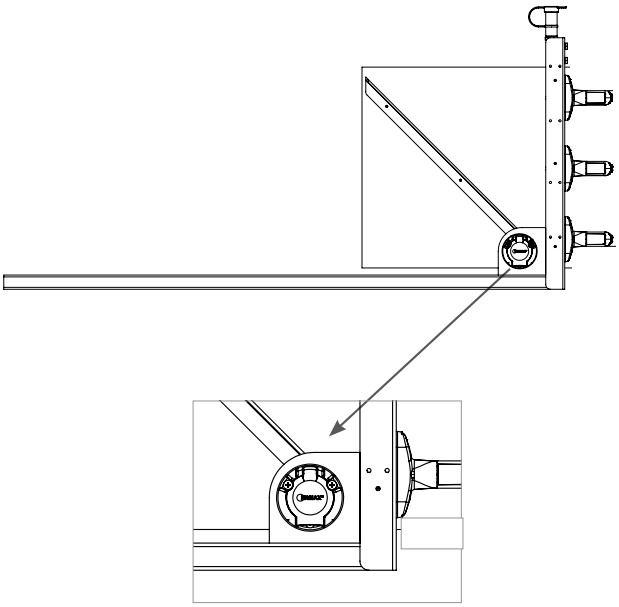

Verbreiterungsmarkierungsschild montiert mit

- Warnzeichentafel 423 x 423 mm
- 3 Stück Begrenzungsleuchten
- Besfestigung für Rundumleuchten
- Steckeranschluss durch ISO1724 Steckdose

Funktionen

Plazierung	Abmessung (L x B)	Material Rahme	Anschluss	Artikel-Nr.
Hinten - links	1.200 x 530 mm	Elektro-galvanisiert	Steckdose ISO 1724	**098 269 800** *92.0000.7608*
Hinten - rechts	1.200 x 530 mm	Elektro-galvanisiert	Steckdose ISO 1724	**098 269 805** *92.0000.7609*
Vorne - links	1.200 x 530 mm	Elektro-galvanisiert	Steckdose ISO 1724	**098 269 810** *92.0000.7610*
Vorne - rechts	1.200 x 530 mm	Elektro-galvanisiert	Steckdose ISO 1724	**098 269 815** *92.0000.7611*

Komplettes Satz von 4 Verbreiterungsmarkierungsschildern bestehend aus 098 269 800 + 805 + 810 + 815	**098 269 820** *92.0000.7612*

Verbreiterungsmarkierung - ADR-Serie

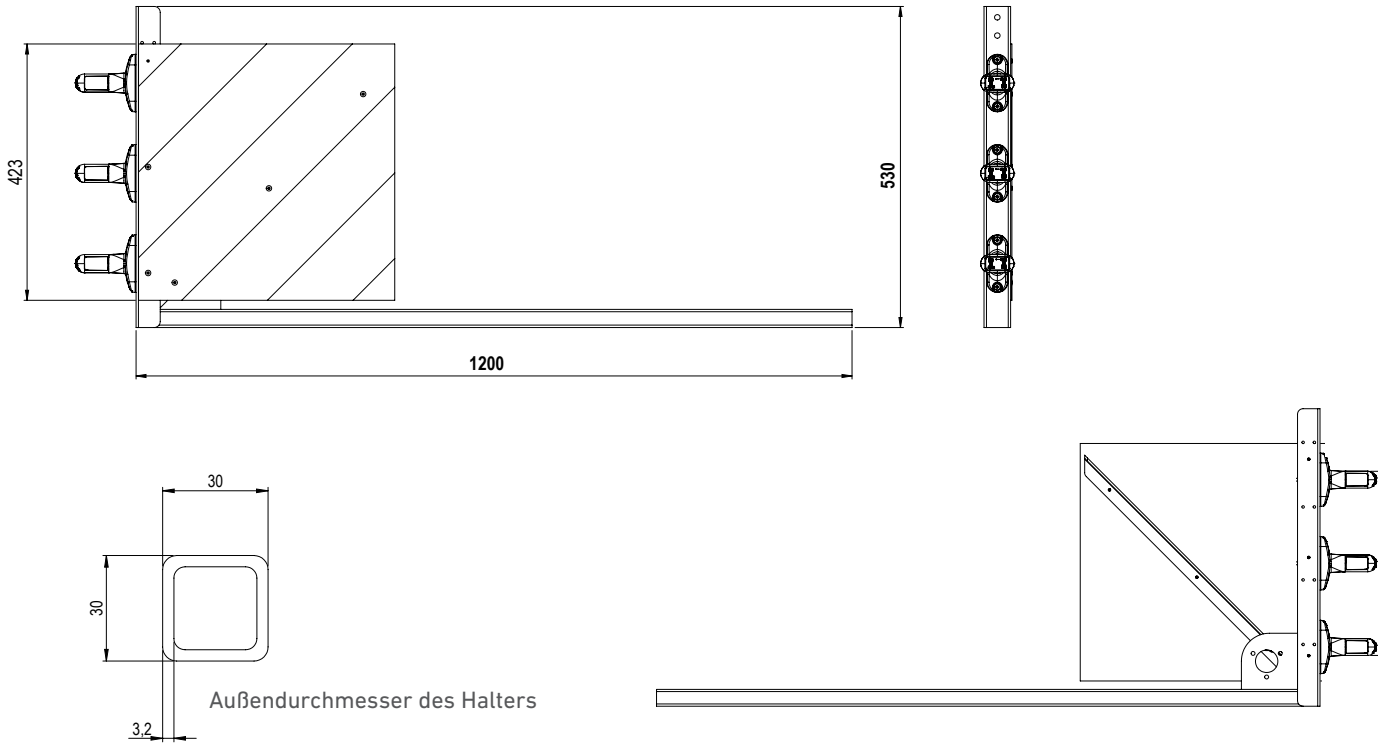

Verbreiterungsmarkierungsschild montiert mit

- Warnzeichentafel 423 x 423 mm
- 3 Stück Begrenzungsleuchten
- Anschluss mit Super Seal Steckdose

Funktionen

Plazierung	Abmessung (L x B)	Material	Anschluss	Artikel-Nr.
Hinten - links	1.200 x 530 mm	Elektro-galvanisiert	Super Seal Steckdose	**098 269 830** *92.0000.7613*
Hinten - rechts	1.200 x 530 mm	Elektro-galvanisiert	Super Seal Steckdose	**098 269 835** *92.0000.7614*
Vorne - links	1.200 x 530 mm	Elektro-galvanisiert	Super Seal Steckdose	**098 269 840** *92.0000.7615*
Vorne - rechts	1.200 x 530 mm	Elektro-galvanisiert	Super Seal Steckdose	**098 269 845** *92.0000.7616*

Komplettes Satz von 4 Verbreiterungsmarkierungsschildern bestehend aus 098 269 830 + 835 + 840 + 845	**098 269 850** *92.0000.7617*

Verbreiterungsmarkierung - Ersatzteile (E) & Zubehör (Z)

Pos. 1

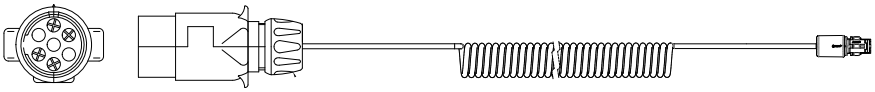

Pos. 2

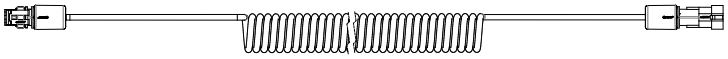

Pos. 3

Pos. 4

Pos. 5

Pos. 6

Pos. 7

Pos. 8

Proff-Serie	E / Z	Pos.	
Spiralkabel 2x7-polig 1.500 mm - mit ISO 1724 Stecker > ISO 1724 Stecker	Z	1	**090 180 165** *92.0000.7731*
Spiralkabel 3-polig 1.500 mm - mit ISO 1724 Stecker > Super Seal Stecker	Z	2	**994 015 335** *92.0000.7528*
Spiralkabel 3-polig 3.000 mm - mit ISO 1724 Stecker > Super Seal Stecker	Z	2	**994 030 335** *92.0000.7469*
Ein / Ausschalter mit 2x200 mm Anschlusskabel mit Super Seal Steckdose > Stecker	Z	4	**992 942 150** *92.0000.5368*
LED Begrenzungsleuchten - mit 300 mm Anschlusskabel mit Super Seal Stecker	E	5	**098 241 218** *92.0000.7490*
Warnleuchte LED 12-24V mit Stutzen (siehe Abschnitt mit Warnleuchten)	E	6	**098 287 942** *92.0000.6453*
Befestigung - gewinkelt Anbauhalterung (nicht ADR genehmigt)	E	7	**098 295 562** *92.0000.1674*
Warnzeichentafen - DIN 30710 Einseitig Aluminium, Abemssung: 423 x 423 (Links / Rechts)	E	8	**098 269 123** *92.0000.7952*

Ersatzteile für ISO 1724 Stecker - siehe die Abschnitt über Stecker & Steckdosen

ADR Serie	E / Z	Pos.	
Spiralkabel 3.000 mm - mit Super Seal Stecker > Super Seal Steckdose	Z	3	**994 030 300** *92.0000.1782*
Ein / Ausschalter mit 2x200 mm Anschlusskabel mit Super Seal Steckdose > Stecker	Z	4	**992 942 150** *92.0000.5368*
LED Begrenzungsleuchten - mit 300 mm Anschlusskabel mit Super Seal Stecker	E	5	**098 241 218** *92.0000.7490*
Warnleuchte LED 12-24V mit Stutzen (siehe Abschnitt mit Warnleuchten)	Z	6	**098 287 942** *92.0000.6453*
Befestigung - gewinkelte Anbauhalterung (nicht ADR genehmigt)	Z	7	**098 295 562** *92.0000.1674*
Warnzeichentafen - DIN 30710 Einseitig Aluminium, Abemssung: 423 x 423 (Links / Rechts)	E	8	**098 269 123** *92.0000.7952*

Verbreiterungsmarkierung - Zubehör

	Anwendung / Beschreibung	Artikel-Nr.
	Seitenkabel, Kette 1 x Eingang mit Super Seal Steckdose und 4 x Ausgänge mit Super Seal Steckern Leiterquerschnitt: 2x1 mm² Kabeltyp: FLRYY / PVC.	
	800 mm Abstand zwischen Steckern: 200 mm	**694 008 401** *92.0000.5397*

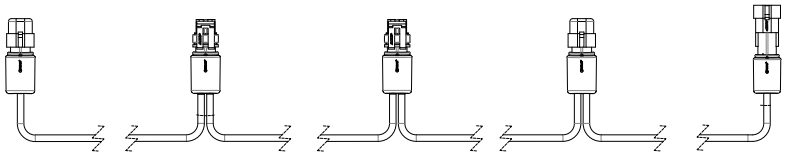

	Anschlusskabel Steckdose 7 adrig ISO 1724 > Super Seal Steckdose, 2 adriger Leiterquerschnitt: 2x1mm² Kabeltyp: FLRYY / PVC Ausgänge auf dem 7 adrigen Stecker: Masse (pin L/1), R. Pos.(pin 58R/5), L. Pos. (pin 58L/7)	
	1.500 mm 2 adriger	**994 015 240** *92.0000.1780*
	Anschlusskabel Steckdose 7 adrig ISO 1724 > Super Seal Steckdose, 2 adriger Leiterquerschnitt: 2x1mm² Kabeltyp: FLRYY / PVC Ausgänge auf dem 7 adrigen Steckdose: Masse (pin 31/3), RE. Pos (pin 58R/5), LI. Pos. (pin 58L/7)	
	1.500 mm 2 adriger	**994 015 245** *92.0000.7984*

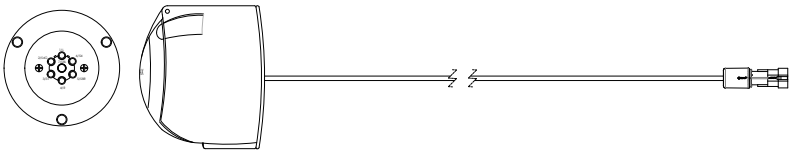

Verbreiterungsmarkierung - Zubehör

	Anwendung / Beschreibung	Artikel-Nr.
	Anschlusskabel Steckdose 7 adrig ISO 1724 > Click-In Adapter, 2 adrig Leiterquerschnitt: 2x1mm² Kabeltyp: FLRYY / PVC Ausgänge auf dem 7 adrigen Stecker: Masse (pin L/1), R. Pos.(pin 58R/5), L. Pos. (pin 58L/7)	
	1.500 mm 2 adriger	**994 015 270** *92.0000.1781*
	Anschlusskabel Steckdose 7 adrig ISO 1724 > Click-In Adapter, 2 adrig Leiterquerschnitt: 2x1mm² Kabeltyp: FLRYY / PVC Ausgänge auf dem 7 adrigen Stecker: Masse (Pin 31/3), RE. Pos (Pin 58R/5), LI. Pos. (Pin 58L/7)	
	1.500 mm 2 adriger	**994 015 275** *92.0000.7903*

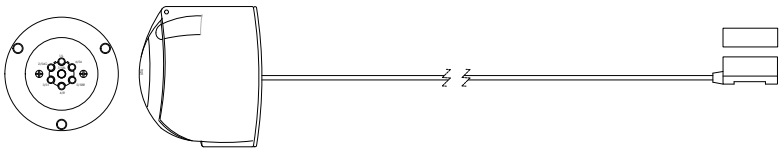

	Spiralkabel Super Seal Stecker, 2 adrig > Super Seal Steckdose, 2 adriger Leiterquerschnitt: 3x1mm² Pin 2(+) zu 2 Leiter in Spiralkabel verbunden Anzahl der Windungen: 64	
	1.500 mm 2 adriger	**994 015 300** *92.0000.7627*
	3.000 mm 2 adriger	**994 030 300** *92.0000.1782*

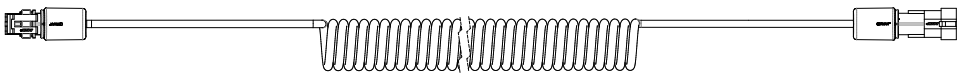

Verbreiterungsmarkierung - Zubehör

	Anwendung / Beschreibung	Artikel-Nr.
	Spiralkabel Stecker 7 adrig ISO 1724 > Super seal Stecker, 2 adriger Leiterquerschnitt: 3x1mm² Anzahl der Windungen: 64 3 adriger	
	3.000 mm Ausgänge auf dem 7 adriger Stecker: Masse (pin L/1), R. pos. (pin 58R/5), L. pos. (pin 58L/7)	**994 030 330** *92.0000.1783*
	1.500 mm Ausgänge auf dem 7 adriger Stecker: Masse (pin 31/3), RE. Pos. (pin 58R/5), LI. Pos. (pin 58L/7)	**994 015 335** *92.0000.7528*
	3.000 mm Ausgänge auf dem 7 adriger Stecker: Masse (pin 31/3), RE. Pos. (pin 58R/5), LI. Pos. (pin 58L/7).	**994 030 335** *92.0000.7469*

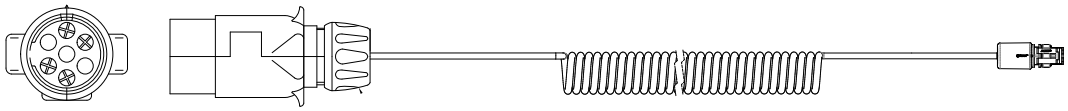

	Spiralkabel 3 driger Stecker 7 adrig ISO 1185 > Super seal Stecker, 2 adriger Leiterquerschnitt: 3x1mm² Anzahl der Windungen: 64, Ø17 mm	
	3.000 mm Ausgänge auf dem 7 adriger Stecker ISO 1187: Masse (pin 1/31), RE. Pos.(pin 6/58R), LI. Pos.(pin 2/58L)	**994 030 338**

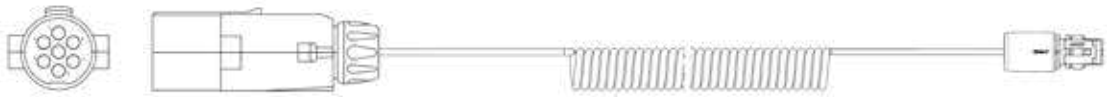

Verbreiterungsmarkierung - Zubehör

	Anwendung / Beschreibung	Artikel-Nr.
	Spiralkabel 2x7-polig ISO 1724 - 12V mit ISO1724 Stecker > ISO1724 Stecker Leiterquerschnitt: 6x1,0 mm² + 1x1,5 mm² **1.500 mm** 7 adriger	**090 180 165** *92.0000.7627*
	Ein / Ausschalter 2 x 200 mm Anschlusskabel Mit Super Seal Steckdose > Stecker	**992 942 150** *92.0000.5368*

ZUBEHÖR

ERMAX®

Kabelrollen

Pos. 1

Pos. 2

Funktionen

Kabelmaterial	Adrig	Spule	Kabeltyp	Genehmigung	Leiterquerschnitt	Pos.	Artikel-Nr.
Kunststoff	2 adrig	50 M	FLRYY / PVC	ADR	2 x 0,5 mm²	1	**099 897 220** *92.0000.7606*
Kunststoff	2 adrig	50 M	FLRYY / PVC	ADR	2 x 1,0 mm²	1	**099 897 225** *92.0000.6663*
Kunststoff Seitenkabel, flach für Click-in	2 adrig	100 m	FLYYF / PVC	ADR	2 x 1,5 mm²	1	**099 897 610** *92.0000.1694*
Kunststoff	3 adrig	50 M	FLRYY / PVC	ADR	3 x 1,5 mm²	2	**099 897 032** *92.0000.6655*
Kunststoff	4 adrig	50 m	FLRYY / PVC	ADR	4 x 1,0 mm²	2	**099 897 045** *92.0000.6656*
Kunststoff	4 adrig	50 M	FLRYY / PVC	ADR	4 x 1,5 mm²	2	**099 897 049** *92.0000.6657*
Kunststoff	5 adrig	50 m	FLRYY / PVC	ADR	5 x 1,0 mm²	2	**099 897 055** *92.0000.6658*
Kunststoff	7 adrig	100 m	FLRYY / PVC	ADR	7 x 1,0 mm²	2	**099 897 076** *92.0000.6659*
Kunststoff	7 adrig	50 M	FLRYY / PVC	ADR	7 x 1,5 mm²	2	**099 897 079** *92.0000.6660*
Kunststoff	7 adrig	50 m	FLRYY / PVC	ADR	6 x 1,0 + 1 x 2,5 mm²	2	**099 897 081** *92.0000.6661*
Kunststoff	13 adrig	25 M	FLRYY / PVC	ADR	10 x 1,5 + 3 x 2,5 mm²	2	**099 897 134** *92.0000.6662*
Kunststoff	15 adrig	50 m	FLRYY / PVC	ADR	12 x 1,0 + 3 x 2,5 mm²	2	**099 897 298** *92.0000.1693*
Kunststoff	15 adrig	50 m	FLRYY / PVC	ADR	12 x 1,5 + 3 x 2,5 mm²	2	**099 897 295** *92.0000.6664*

Zubehör

	Anwendung / Beschreibung	Artikel-Nr.
	Verschlusszange für Click-In System Montagewerkzeug für die Montage von Kabeln mit Click-In System. Flexible und unkompliziert Montage	**099 859 970** *92.0000.1011*
	Click-In Kabel 1,5 mm² mit "Open end" 0,5 Meter 1,5 Meter 3,5 Meter	 **794 005 280** *92.0000.1757* **794 015 280** *92.0000.1051* **794 035 280** *92.0000.1772*
	Verschlusskappe für Click-In Kabel 1,5 mm² 10 Stck. pro Beutel	**098 291 950** *92.0000.1666*
	Adapter - Doppel Click-in zum Anschluss von zwei Flachkabeln Passt für 1,5 mm² Flachkabel Zwei Klemmstücke von 098 291 950 nötig. Abmessung: 68x15 x 22,1 x 15,4 mm	**099 110 032** *92.0000.7116*
	Endstopfen für Flachkabel für Click-in Passt für 1,5 mm² Flachkabel Abmessung: Ø15 x 35 mm.	**099 110 031** *92.0000.5490*

VERTEILERBOXE

ERMAX®

Verteilerboxe

Standardisierte Lösungen für optimale Konfiguration

Die 3 Standardserien sind für folgende Anwendungen optimal:

Universal-Box
Die Universal-Box ist ohne vorkonfigurierte Anschlüsse und ohne Kabel ausgegänge gemacht und damit universell mit viele Anwendungsmöglichkeiten

Die Kabeldurchführungen sind für unterschiedliche Kabeldimensionen vorbereitet, können aber einfach nach Bedarf mit anderen Kabeldurchführunggrößen, Super Seal Steckdosen oder 7-poligen AMP Steckdosen ausgewechselt werden

Durchlauf-Box
Die Durchlauf-Box ist mit 15-poligem Stecker und Steckdose ausgestattet und wird im Hauptkabelverlauf zwischen gesteckt
Alle Funktionen stehen in der Verteilerbox zur Verfügung und können durch Kabeldurchführungen sicher angeschlossen werden
Je nach Bedarf können die Kabeldurchführungen mit Super Seal Steckdosen oder 7-poligen Steckdosen ausgewechselt werden

Heckanschluss-Box
Diese Verteilerbox wird am Ende des Hauptkabels angeschlossen und enthält Anschlüsse oder Kabel für die Heckleuchten
Darüber hinaus gibt es der Zugang zu allen Funktionen durch vorkonfigurierte Steckdosen oder durch Kabeldurchführungen

Ihre Vorteile mit den Ermax Lösungen:

- Einzigartige Flexibilität durch schnelle und einfache austauschen von Durchführungen und Steckdosen (Super Seal und 7-Polige AMP Steckdose)
- Zeitsparender und leichter Einbau des Verteilerbox durch Vorverkabelung
- Viele freie Durchführungen für universelle Anwendung
- Zwei Größen stehen zur Verfügung. Die flache Version kann leicht auf doppelte Größe umgebaut werden
- 15-polige Steckdose integrierbar

Ersatzteilübersicht, Seite 185

UNIVERSAL-BOX

DURCHLAUF-BOX

HECKANSCHLUSS-BOX

Verteilerboxe Standard Programm - Übersicht

Ø13-11 mm

Ø10-7 mm

Ø6-4 mm

Ø5,5 mm x 2

Funktionen

Box Typ	Deckel	Eingang	Ausgang	Anschlüsse - Kabelverschraubung	SIMAC Steuerung integriert	Artikel-Nr.
Universal-Box	Niedrig	PG Ø13-11 mm	--	4 x Ø5,5 mm x 2 2 x Ø6-4 mm 1 x Ø10-7 mm		**099 866 700** *92.0000.5826*
	Hoch	PG Ø13-11 mm	--	1 x Ø5,5 mm x 2 8 x Ø6-4 mm 4 x Ø10-7 mm		**099 866 750** *92.0000.5833*
Durchlauf-Box	Niedrig	15-polige Ermax Bajonetsteckdose mit 500 mm Kabel	15-polig Ermax Bajonetstecker mit 500 mm Kabel	2 x Super Seal (Position R, Position L) 2 x Ø6-4 mm 2 x Ø5,5 mm x 2		**099 866 740** *92.0000.5830*
	Niedrig	15-polige Ermax Bajonetsteckdose mit 500 mm Kabel	15-polig Ermax Bajonetstecker mit 500 mm Kabel	4 x Ø5,5 mm x 2 2 x Ø6-4 mm		**099 866 745** *92.0000.7632*
Heck-Anschluss-Box	Niedrig	15-polige Ermax Bajonetsteckdose	--	2 x 7-Polige AMP Steckdose 2 x Super Seal (Position R, Position L) 2 x Super Seal (Rückfahrlicht, Nebelschlusslicht) 1 x Ø5,5 mm x 2		**099 866 710** *92.0000.5827*
	Hoch	15-polige Ermax Bajonetsteckdose	--	2 x 7-Polige AMP Steckdose 2 x Super Seal (Position R, Position L) 4 x Super Seal (Bremslicht, Rückfahrlicht, Nebelschlusslicht, AUX 3) 1 x Ø5,5 mm x 2 2 x Ø10-7 mm 2 x Ø6-4 mm		**099 866 760** *92.0000.5834*
	Niedrig	15-polige Kabel	2x1 7-Polig AMP	2 x Ø5,5 mm x 2 2 x Ø6-4 mm 1 x Ø7-10 mm		**099 866 713** *92.0000.7604*
	Hoch	15-polige Kabel	--	8 x Ø5,5 mm x 2 3 x Ø6-4 mm 2 x Ø10-7 mm		**099 866 751** *92.0000.7675*
	Hoch	15-polige Kabel	2x3 7-Polig AMP	2 x Super Seal (Position R, Position L) 4 x Super Seal (Bremslicht, Rückfahrlicht, Nebelschlusslicht, AUX 3) 5 x Ø6-4 mm		**099 866 781** *92.0000.5836*
	Hoch	15-polige Kabel	--	2 x Super Seal (SIMAC R, SIMAC L) 7 x Ø5,5 mm x 2 2 x Ø6-4 mm 2 x Ø10-7 mm	SIMAC	**099 869 751** *92.0000.7605*
	Hoch	15-polige Kabel	--	2 x Super Seal (SIMAC R, SIMAC L) 2 x Super Seal (Position L, Position R) 3 x Super Seal (Bremslicht, Rückfahrlicht, Nebelschlusslicht) 4 x Ø5,5 mm x 2 2 x Ø6-4 mm	SIMAC	**099 869 756** *92.0000.7141*

Universal Verteilerboxe

	Anwendung / Beschreibung	Artikel-Nr.
	Verteilerbox **Gehäuse aus schwarzen Kunststoff** **IP Rating: IP 67**	
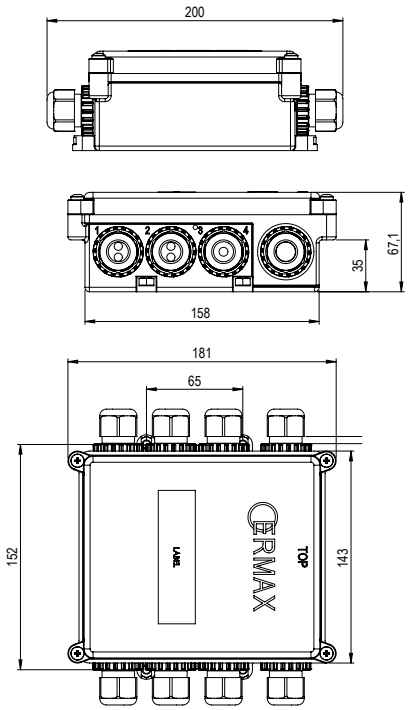	**Niedrige Abdeckung - Anschlüsse:** Eingang: Kabelverschraubung Ø13-11 mm Kabelverschraubung: 4 x Ø5,5 mm x 2 2 x Ø6-4 mm 1 x Ø10-7 mm	**099 866 700** *92.0000.5826*
	Hohe Abdeckung - Anschlüsse: Eingang: Kabelverschraubung Ø13-11 mm Kabelverschraubung: 1 x Ø5,5 mm x 2 8 x Ø6-4 mm 4 x Ø10-7 mm	**099 866 750** *92.0000.5833*

Niedriger Deckel

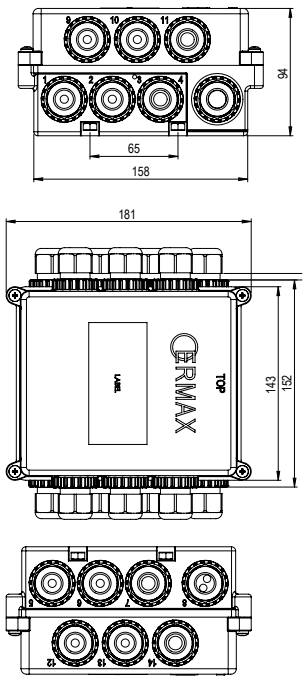

Hoher Deckel

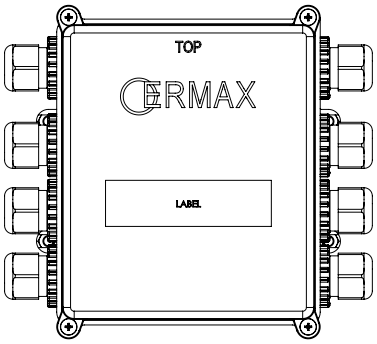

Niedriger Deckel

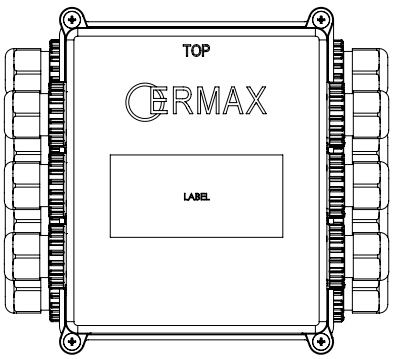

Hoher Deckel

Durchlauf Verteilerbox

	Anwendung / Beschreibung	Artikel-Nr.
	Verteilerbox mit Kabeln **Gehäuse aus schwarzem Kunststoff** **IP Rating: IP 67**	
	Niedrige Abdeckung	**099 866 740** *92.0000.5830*
	Anschlüsse: Eingang: 1 x 15-polige Ermax Bajonetsteckdose mit 500 mm Kabel Ausgang: 1 x 15-poliger Ermax Bajonetstecker mit 500 mm Kabel für rechte und linke Heckleuchte 2x2 polige Super Seal Steckdose mit RE+LI Position Kabelverschraubung: 2 x Ø6-4 mm 2 x Ø5,5 mm x 2	

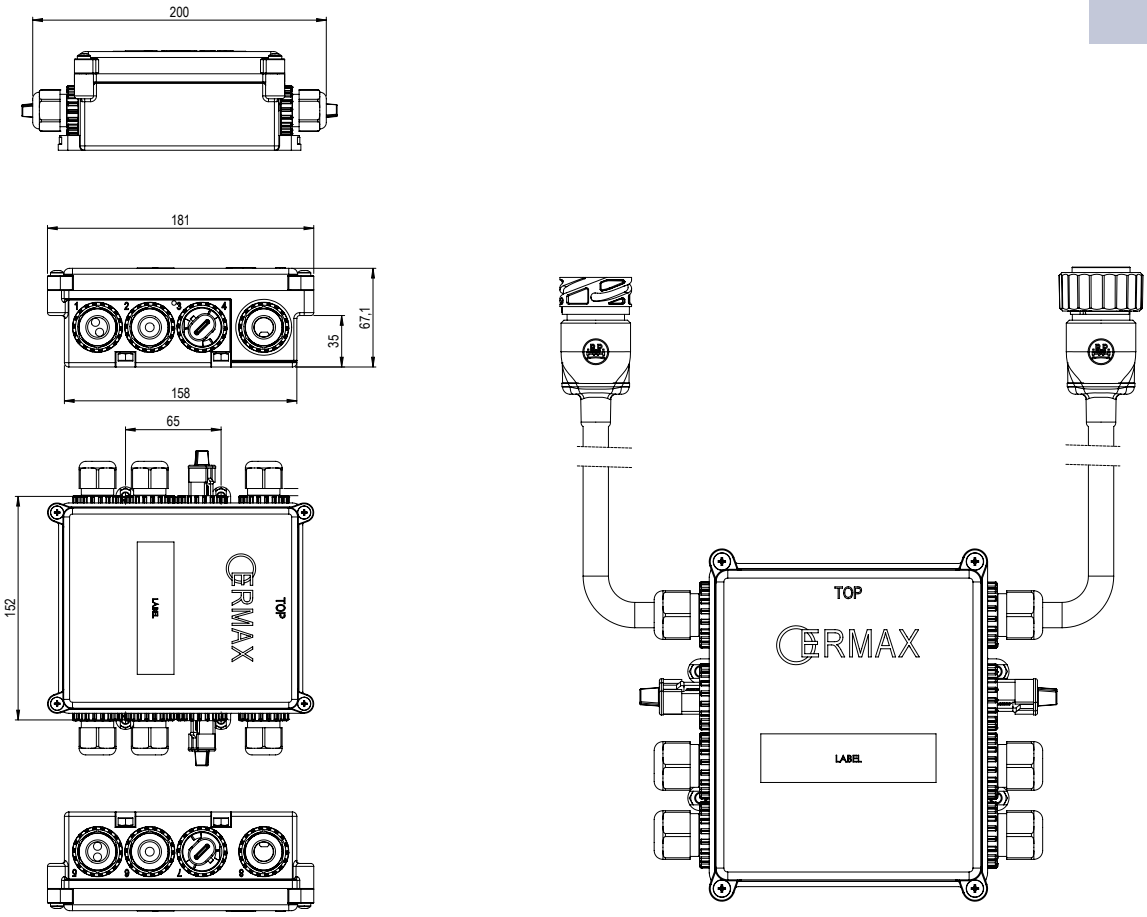

Durchlauf Verteilerbox

	Anwendung / Beschreibung	Artikel-Nr.
	Verteilerbox mit Kabeln (Dolly) **Gehäuse aus schwarzen Kunststoff** **IP Rating: IP 67** **Niedrige Abdeckung** **Anschlüsse:** **Eingang:** 1 x 15-polige Ermax Bajonetsteckdose mit 500 mm Kabel **Ausgang:** 1 x 15-poliger Ermax Bajonetstecker mit 500 mm Kabel Kabelverschraubung: 4 x Ø5,5 mm x 2 2 x Ø6-4 mm	**099 866 745** *92.0000.7632*

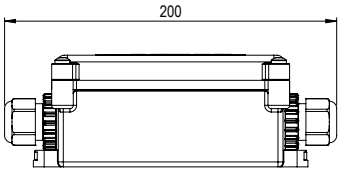

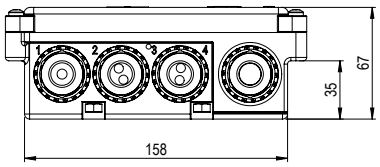

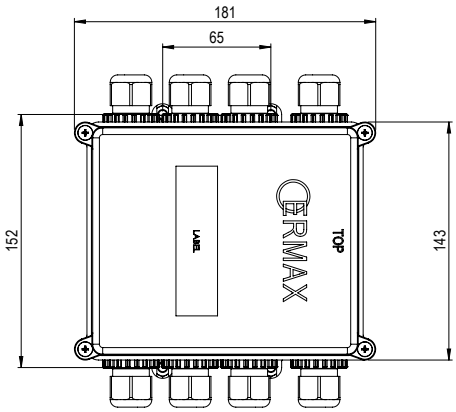

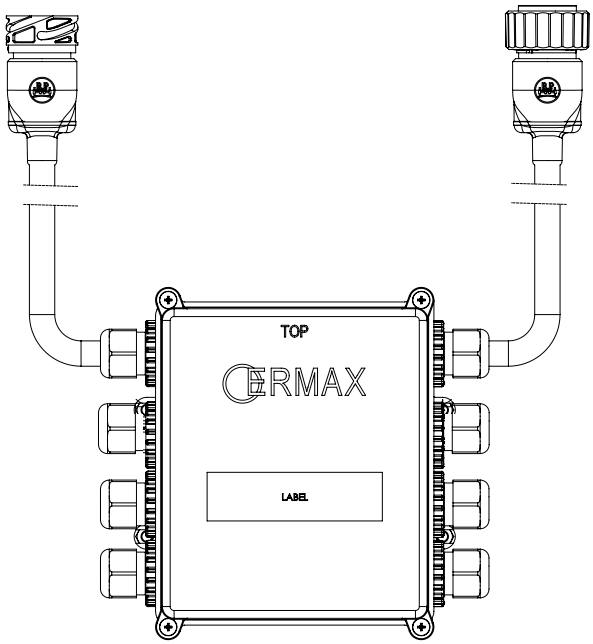

Heckanschluss Verteilerbox

	Anwendung / Beschreibung	Artikel-Nr.
	Verteilerbox **Gehäuse aus schwarzem Kunststoff** **IP Rating: IP 67**	
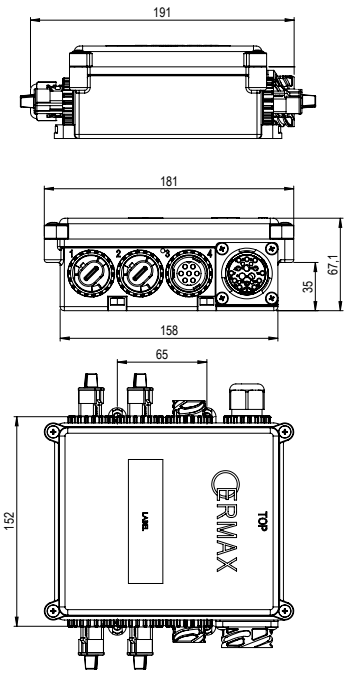 Niedrige Abdeckung	**Niedrige Abdeckung - Anschlüsse:** **Eingang:** 1 x 15-polige Ermax Bajonetsteckdose 2x7 adrige AMP 1.5 Steckdose für RE+LI Heckleuchte 2x2 adrige Super Seal Steckdose mit RE+LI Position 1x2 adrige Super Seal Steckdose mit Rückfahrlicht 1x2 adrige Super Seal Steckdose mit Nebelschlusslicht Kabelverschraubung: 1x Ø5,5 mm x 2	**099 866 710** *92.0000.5827*
	Hohe Abdeckung - Anschlüsse: **Eingang:** 1 x 15-polige Ermax Bajonetsteckdose 2x7 adrige AMP 1.5 Steckdose für RE und LI Heckleuchte 2 x 2-polige Super Seal Steckdose mit RE+LI Position 1 x 2-polige Super Seal Steckdose mit Bremslicht 1 x 2-polige Super Seal Steckdose mit Rückfahrlicht 1 x 2-polige Super Seal Steckdose mit Nebelschlusslicht 1 x 2-polige Super Seal Steckdose mit Aux 3 Kabelverschraubung: 1x Ø5,5 mm x 2 2 x Ø10-7 mm 2 x Ø6-4 mm	**099 866 760** *92.0000.5834*

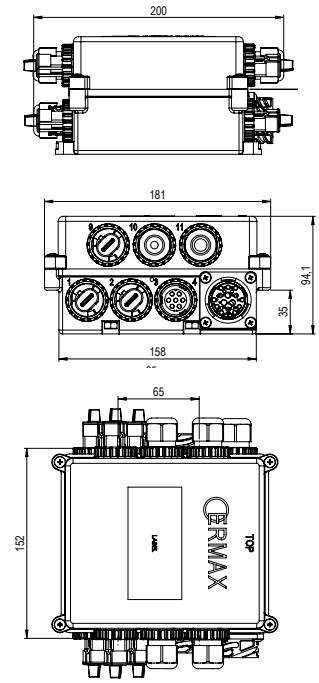

Hohe Abdeckung

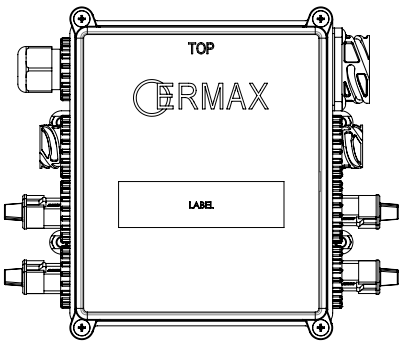

Niedrige Abdeckung

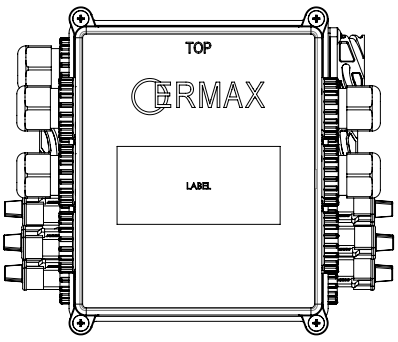

Hohe Abdeckung

Heckanschluss Verteilerbox

	Anwendung / Beschreibung	Artikel-Nr.
	Verteilerbox mit Kabel **Gehäuse auss schwarzem Kunststoff** **IP Rating: IP 67** **Niedrige Abdeckung** **Anschlüsse:** **Eingang:** 1 x 15-polige Ermax Bajonetsteckdose mit 1500 mm Kabel **Ausgang:** 2 x 7-poliger AMP 1.5 Stecker mit 1300 mm Kabel für RE+LI Heckleuchte Kabelverschraubung: 2 x Ø5,5 mm 2 x Ø6-4 mm 1 x Ø7-10 mm	**099 866 713** *92.0000.7604*

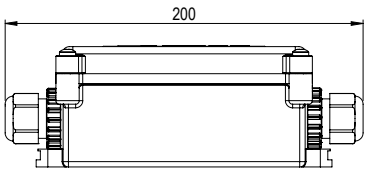

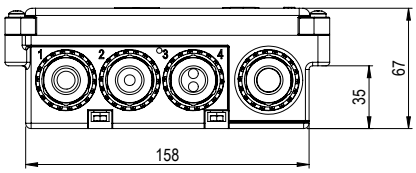

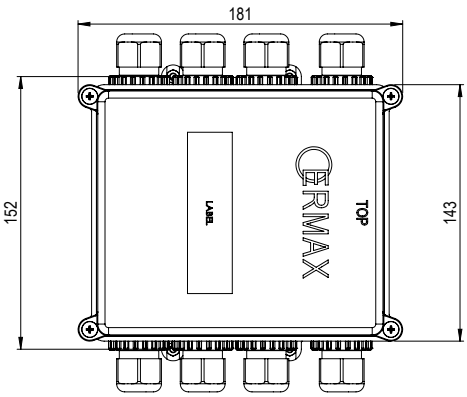

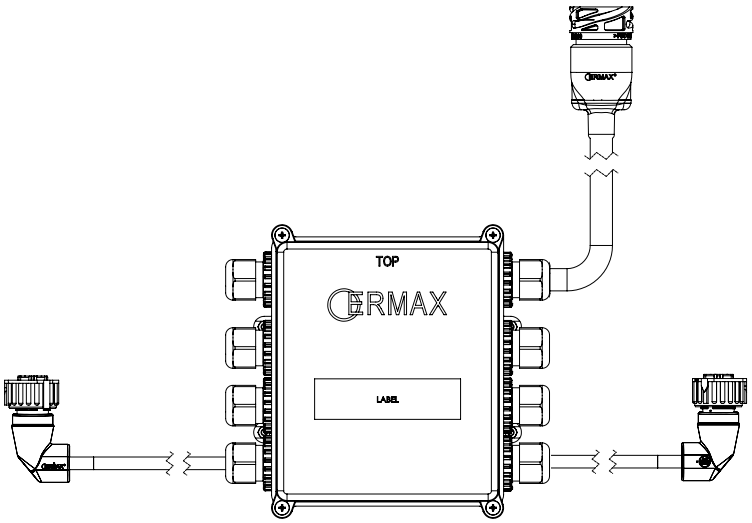

Heckanschluss Verteilerbox

	Anwendung / Beschreibung	Artikel-Nr.
	Verteilerbox mit Kabel **Gehäuse aus schwarzem Kunststoff** **IP Rating: IP 67**	
	Hohe Abdeckung	**099 866 751** *92.0000.7675*
	Anschlüsse: **Eingänge:** 1 x 15-polige Ermax Bayonet Steckdose mit 500 mm Kabel Kabelverschraubung: 8 x Ø5,5 mm x 2 3 x Ø6-4 mm 2 x Ø10-7 mm	

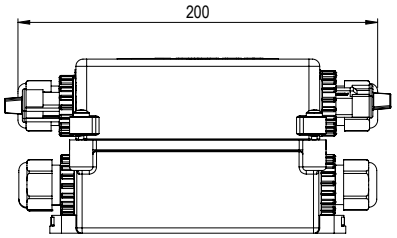

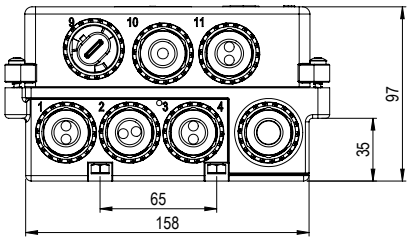

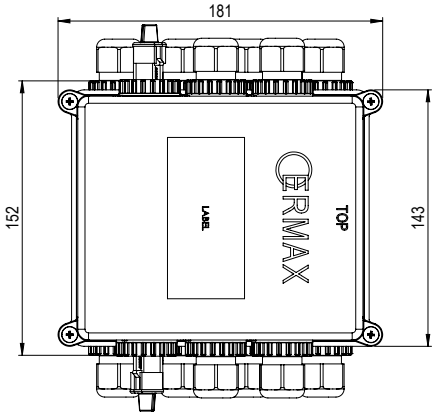

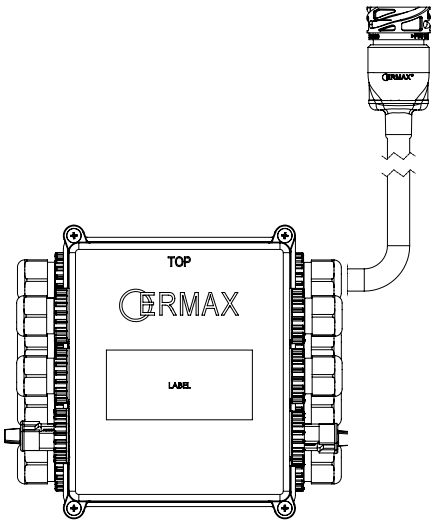

Heckanschluss Verteilerbox

	Anwendung / Beschreibung	Artikel-Nr.
	Verteilerbox mit Kabeln **Gehäuse aus schwarzem Kunststoff** **IP Rating: IP 67**	
	Hohe Abdeckung **Anschlüsse:** **Eingang:** 1 x 15-polige Ermax Bajonetsteckdose mit 1500 mm Kabel **Ausgang:** 2 x 3 7-poliger AMP 1.5 Stecker gewinklet, mit 2100 mm Kabel für LI+RE Heckleuchte. 2 x 2-polige Super Seal Steckdose mit LI+RE Position 1 x 2-polige Super Seal Steckdose mit Bremslicht 1 x 2-polige Super Seal Steckdose mit Rückfahrlicht 1 x 2-polige Super Seal Steckdose mit Nebelschlusslicht 1 x 2-polige Super Seal Steckdose mit Aux 3 Kabelverschraubung: 5x Ø6-4 mm	**099 866 781** *92.0000.5836*

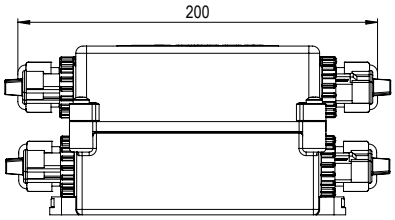

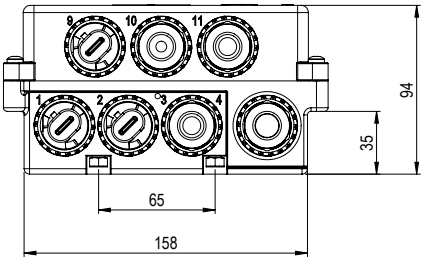

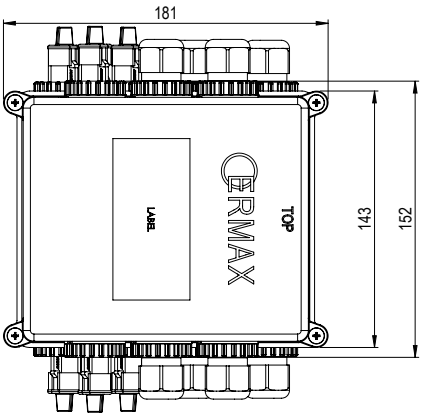

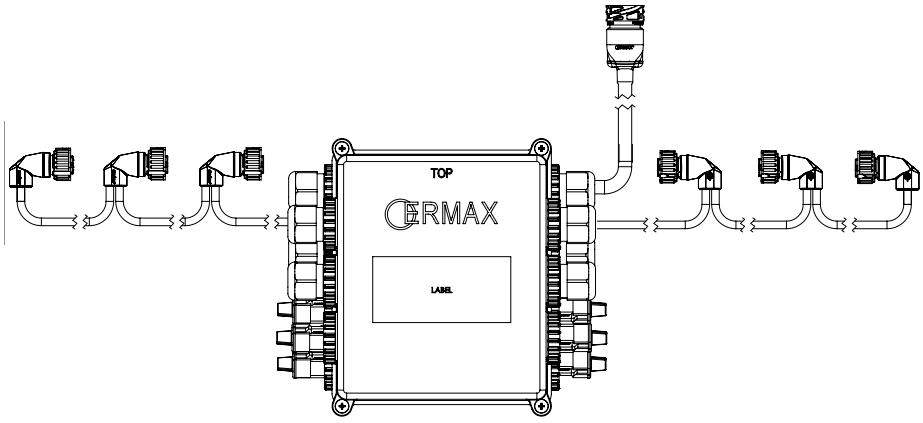

Heckanschluss Verteilerbox mit SIMAC eingebaut

	Anwendung / Beschreibung	Artikel-Nr.
	Verteilerbox mit Kabeln mit SIMAC **Gehäuse aus schwarzem Kunststoff** **IP Rating: IP 67** **Hohe Abdeckung** **Anschlüsse:** **Eingänge:** 1x15 adrige Ermax Bajonetsteckdose mit 500 mm Kabel 1 x 2-polige Super Seal Steckdose für Position / SIMAC, links 1 x 2-polige Super Seal Steckdose für Position / SIMAC, rechts Kabelverschraubung: 7 x Ø5,5 mm x 2 2 x Ø6-4 mm 2 x Ø10-7 mm	**099 869 751** *92.0000.7605*

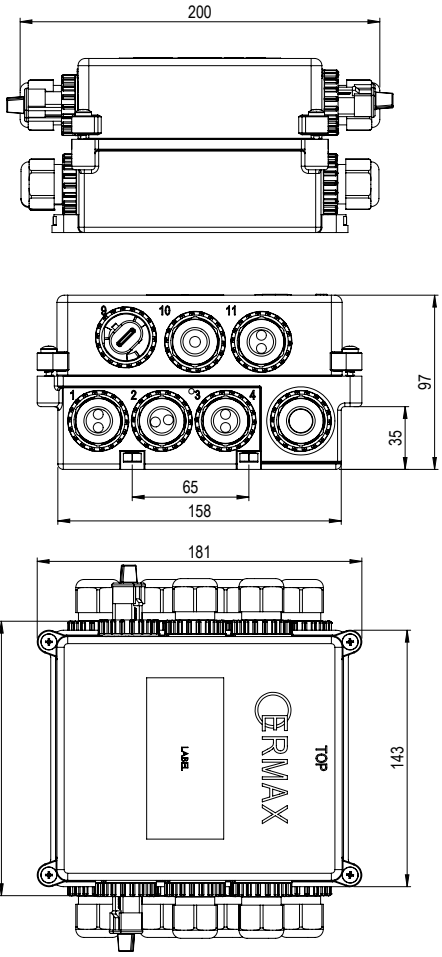

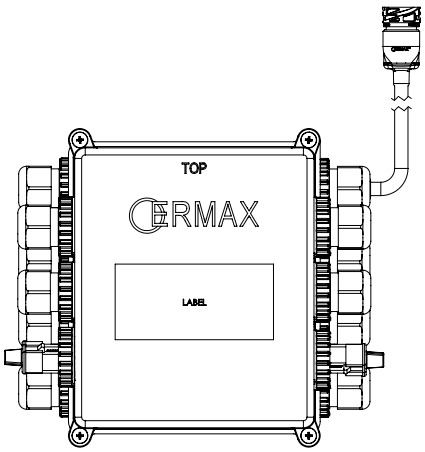

Heckanschluss Verteilerbox mit SIMAC eingebaut

	Anwendung / Beschreibung	Artikel-Nr.
	Verteilerbox mit Kabeln mit SIMAC **Gehäuse aus schwarzem Kunststoff** **IP Rating: IP 67** **Hoher Deckel** **Anschlüsse:** **Eingänge:** 1x15 adrige Ermax Bajonetsteckdose mit 1500 mm Kabel 1 x 2-polige Super Seal Steckdose mit LI Position 1 x 2-polige Super Seal Steckdose mit RE Position 1 x 2-polige Super Seal Steckdose mit Bremslicht 1 x 2-polige Super Seal Steckdose mit Rückfahrlicht 1 x 2-polige Super Seal Steckdose mit Nebelschlusslicht 1 x 2-polige Super Seal Steckdose für Position / SIMAC, links 1 x 2-polige Super Seal Steckdose für Position / SIMAC, rechts Kabelverschraubung: 4 x Ø5,5 mm x 2 2 x Ø6-4 mm	**099 869 756** *92.0000.7141*

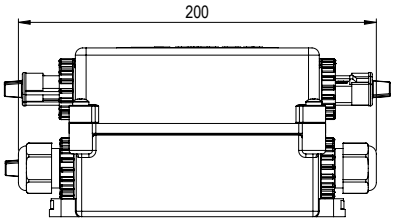

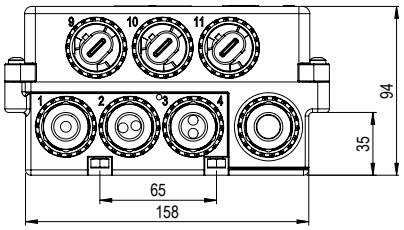

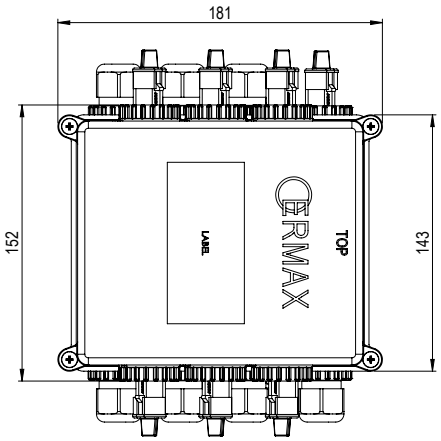

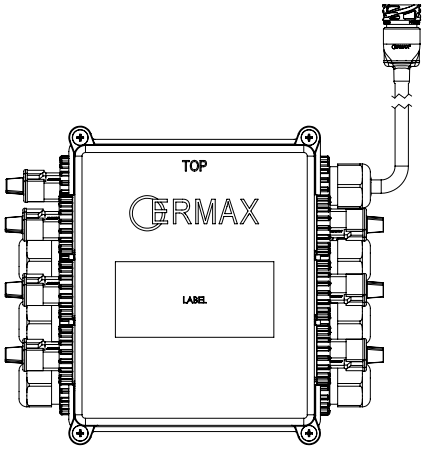

Ersatzteile Verteilerboxe

Pos. 1

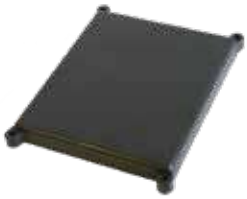
Pos. 2

Pos. 3

Pos. 4

Pos. 5

Pos. 6

Pos. 7

Pos. 8

Pos. 9

Pos. 10

Pos.11

Pos. 12

Pos. 13

Pos. 14

Ersatzteile / Zubehör

Verteilerbox ohne Deckel und Anschlüsse, 8 x Anschlüsmöglichkeiten,158 x 143 mm	1	**099 110 200** *92.0000.6562*
Deckel für Verteilerbox, niedrige Ausführung, 158 x 143 x18 mm	2	**099 110 201** *92.0000.6563*
Deckel für Verteilerbox, hohe Ausführung, 158 x 143 x 45 mm	3	**099 110 202** *92.0000.6564*
Dichtung für Ein-/Ausgänge im Verteilerbox, Ø34 x ø23 x 3 mm	4	**099 110 203** *92.0000.6565*
Bayonet-Ring für Ein-/Ausgänge	5	**099 110 204** *92.0000.6566*
Kabelverschraubung M22/2,0	6	**099 110 205** *92.0000.6567*
Mutter für Kabelverschraubung	7	**099 110 206** *92.0000.6568*
Gummistopfen für Kabelverschraubung Ø13-11 mm	8	**099 110 207** *92.0000.6569*
Gummistopfen für Kabelverschraubung, Ø11-7 mm	9	**099 110 208** *92.0000.6570*
Gummistopfen, für Ein-/Ausgänge - für Kabel Ø6-4 mm	10	**099 110 209** *92.0000.6571*
Gummistopfen für Kabelverschraubung, Ø5,5 mm x 2	11	**099 110 210** *92.0000.6572*
Super Seal Dose mit schwarzen und weißem (-) Kabel	12	**099 110 211** *92.0000.6573*
7-polige AMP 1.5 Steckdose	13	**099 110 212** *92.0000.6574*
Heizkabel (Widerstand) 24V mit Kabelschuhen - 5W. Länge: 545 mm	14	**093 865 125** *92.0000.1466*

Verbindung ISO 12098 Pin Nummer / Anzahl Flachstecker 6,3 x 0,8 mm

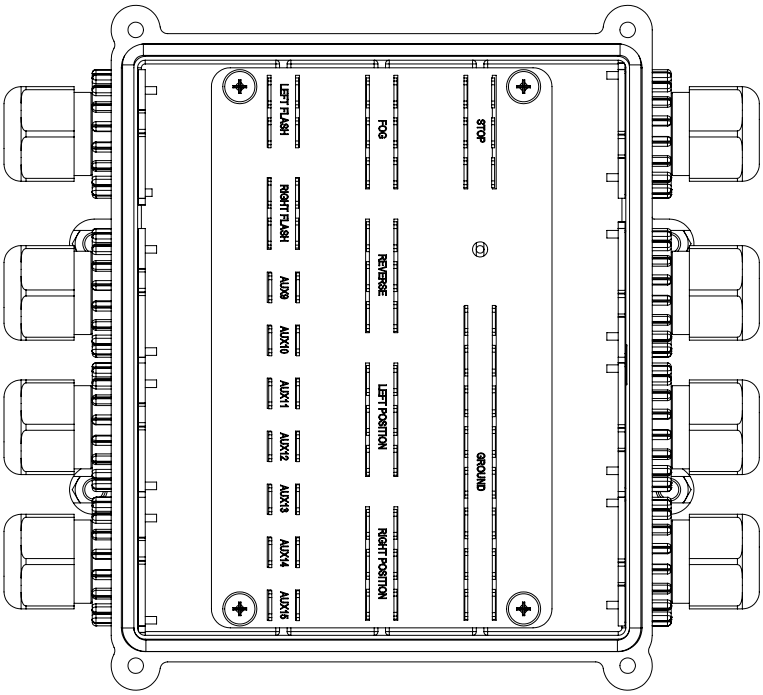

		Beschreibung	Anzahl
	1	Linke Blinkleuchte	4 Stück
	2	Rechte Blinkleuchte	4 Stück
	3	Nebelschlussleuchte	6 Stück
	4	Masse	16 Stück
	5	Linke Position	6 Stück
	6	Rechte Position	6 Stück
	7	Bremsleuchte	6 Stück
	8	Rückfahrleuchte	6 Stück
	9	Stromversorgung, Dauerplus	2 Stück
	10	Aux 1, Verschleissanzeige	2 Stück
	11	Aux 2, Bremskontrolle für Anhänger	2 Stück
	12	Aux 3, Liftachse	2 Stück
	13	Masse für Pin 9-15 (ISO12098)	2 Stück
	14	CANH - Datakommunikation	2 Stück
	15	CANL - Datakommunikation	2 Stück

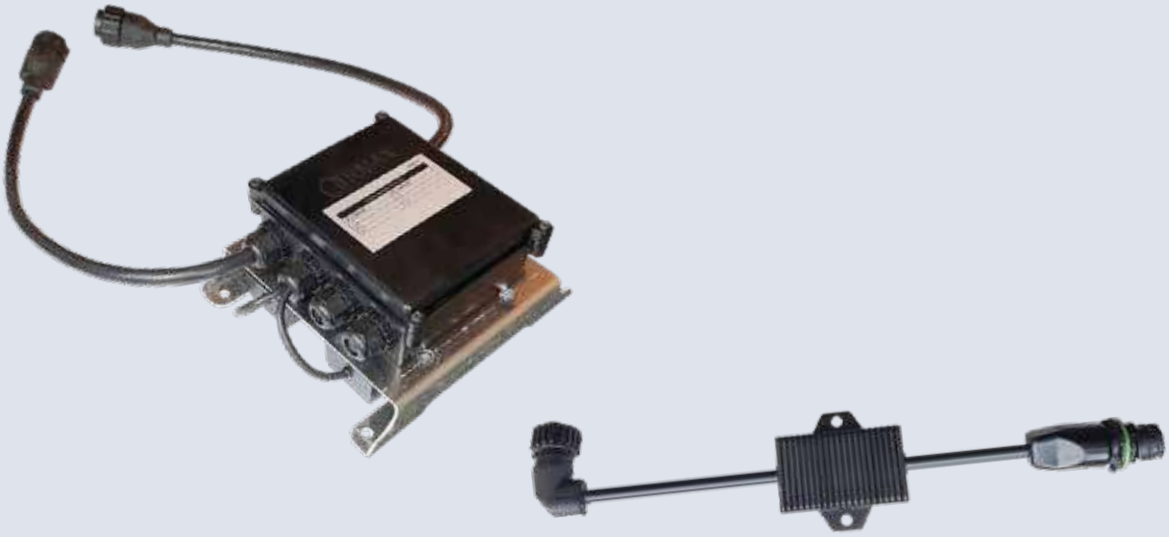

ELEKTRONISCHE STEUERGERÄTE

Ausfallkontrolle LED-Heckleuchten

ERMAX®

Elektronischer Steuerboxe - Verwendungen

Leuchten Ausfall-Kontrolle

Der Ausfall einer Blinkleuchte muss bei Fahrzeugen mit einer Zulassung für den öffentlichen Straßenverkehr optisch oder akustisch im Fahrzeug angezeigt werden. Diese Vorschrift gilt in allen ECE Staaten (ECE REG. 48 Pkt. 6.55.8).
Ist eine Überwachung auf Bremslicht in dem ziehende Fahrzeug vorhanden, wird und muss auch einen Ausfall der Bremsleuchten erkennbar sein.

Durch den geringen Leistungsverbrauch einer LED Leuchte, kann es bei Verschiedenen Zugfahrzeugen zu Problemen mit der Ausfallkontrolle kommen. Der geringe Leistungsverbrauch wird als Ausfall der Lichtfunktion gewertet und als Fehlfunktion angezeigt.

Bei Verwendung einer ERMAX LED Steuerbox werden die LED Rückleuchten geprüft und ein Widerstand für Blink- und Stop-funktion wird eingeschaltet.

Sollte der Leistungsverbrauch der LED unter 10 mA abfallen (LED Leuchte oder Verbindungen sind defekt), wird der Widerstand abgeschaltet und der Fehler wirdgesetzkonform in der Zugmaschine angezeigt.

Vorbehalt:

Da ein Trailerausfall-Kontrollgerät nicht in die Protokolle der ziehende Fahrzeuge eingreifen darf, kann Ermax nicht pauschal gewährleisten, dass die Anwendung bei jeder Zugmaschine fehlerfrei funktioniert.

Intelligente LED-Steuergeräte für Überwachung und Fehlermeldung von LED-Heckleuchten

Keine Sorge – passen für alle Fahrzeuge unabhängig von Zugmaschine

ERMAX LED-Steuerbox Generation 2.0 – kompatibel mit alle Marken von Zugmaschinen*

Die neuen Ermax-LED Steuergeräten sind mit den älteren Überwachungstechnologien genau wie mit dem neuen ISO13207 Ausfallkontrolle-Standard kompatibel. Das bedeutet, dass alle bis jetzt bekannten Fahrzeuge und Zugmaschinen unabhängig von Baujahren* mit den neuen ERMAX LED-Steuergeräten, Generation 2, kommunizieren können, unabhängig davon mit welcher Zugmaschine ein Trailer kombiniert wird.

LED Steuergeräte 24V, universell
- für alle Heckleuchtefunktionen verwendbar

LED Steuerbox 24V,
für jeweils Blink- und Bremslichtfunktion

LED Steuergeräte 24V,
für jeweils Blink- und Bremslichtfunktion
- sind in der Heckleuchte TM11 und TM12 integriert

LED Steuerbox 24V,
für Blink- und Bremslichtfunktion sowie Verteilerbox
(auch Variante mit SIMAC® integriert)

* Gilt alle bekannten Marken in den EU-Ländern per 12/2020

Highlights

- ERMAX LED-Steuergeräten sind kompatible mit allen Marken und Baujahren von Zugmaschinen, die in den EU-Ländern hergestellt worden sind. Das bedeutet, dass ein Trailer mit ERMAX LED-Steuerung mit allen ziehenden Fahrzeugen, sowohl neuen als älteren Baujahren, kombinieret werden kann.
- Verwendet eine Technologie, die NICHT auf ISO113207 begrenzt ist, und deshalb mit allen Fahrzeugen zusammenarbeitet*.
- Einfacher und flexibler Einbau von den kleinen kompakten Varianten wegen des langen Kabels, damit sie entweder direkt hinter den Heckleuchten oder länger vorne unter dem Fahrzeug montiert werden können.
- Die kombinierte Steuerbox für Hauptkabel-Installation kombiniert sowohl Überwachung der Lichtfunktionen, SIMAC® und hat auch Funktion als Verteilerbox.
- Die neue LED-Steuerungstechnologie Generation 2.0 wird bereits als einen integrierten Teil in den Ermax Heckleuchten TM10, TM11 und TM12 verwendet.
- Genehmigungen: ADR und EMC-R10.

TM10 LED Heckleuchte

TM11 LED Heckleuchte

TECHNISCHE SPEZIFIKATIONEN

LED Steuerung 24V, Generation 2.0 - Ausfallkontrolle für Heckleuchten

ERMAX LED Steuergeräte Generation 2.0 – Verwendungsmöglichkeiten

ERMAX LED-Steuergeräte Generation 2.0 Technologie wird heute in mehreren Varianten verwendet um die bekannten Lichtüberwachnungs-problematiken der jetzigen Zeit zu lösen.

Die Generation 2.0 LED-Steuergeräte überwachen die Blinklichtfunktion und/oder Bremslichtfunktion, und sichern volle Funktions-Ausfall-überwachung, wenn LED-Heckleuchten auf dem Trailer verwendet werden. Beim Lichtausfall wird das Lichtüberwachungssystem auf dem ziehen-den Fahrzeug laut Regulativ ECE 48 aktiviert.

Das kleine kompakte LED-Steuergerät mit AMP-Steckerverbindungen wird einfach vor der Heckleuchte in der rechten und linken Seite montiert. Eine Variante überwacht die Blinklichtfunktion (098 298 146) und kann mit der Variante kombiniert werden, die die Bremslichtfunktion überwacht (098 298 148).

Wo AMP-Stecker nicht verwendet werden, kann eine universelle Variante mit Open-End für alle Heckleuchte-Funktionen verwendet werden. (Eine Einheit pro Funktion – 098 298 144).

Bei einer kompletten ERMAX Beleuchtungsinstallation ist die einfachste Variante zu verwenden, die kombinierte Steuerbox, die sowohl Blink- als auch Bremslichtfunktionen überwacht (098 298 160). Noch gibt es eine Variante mit SIMAC® (Steuerung von blinkenden Seitenmarkierungs-leuch-ten) (098 298 170) und beide Varianten funktionieren auch als Verteilerbox, wo alle Heckleuchte-Funktionen erreicht werden können.

Varianten og Funktionen EMC

Ausfallkontroll	Eingang	Ausgang	Abmessung (Steuereinheit)	Abstand Befestigungslöcher	Pos.	Artikel-Nr.
Universell - für alle Heckleuchtefunktionen (Eine Einheit pro Funktion)	--	400 mm Kabel mit Open end	120 x 52 x 30 mm	70 mm / Ø8,5 mm	1	098 298 144
Blinklicht	850 mm Kabel mit 7-poliger AMP Steckdose	600 mm Kabel mit 7-poligem AMP Stecker	120 x 52 x 30 mm	70 mm / Ø8,5 mm	2	098 298 146
Bremslicht	1.800 mm Kabel mit 7-poliger AMP Steckdose	1.500 mm Kabel mit 7-poligem AMP Stecker	120 x 52 x 30 mm	70 mm / Ø8,5 mm	2	098 298 148
Blink- und Bremslicht (Eine Einheit pro Funktion)	Montierung hinten auf dem Leuchtegehäuse von TM11 und TM12. Anschluss mit 3 federbelasteten Kontaktpins		118 x 38 x 25 mm	-	3	098 298 149
Blink- und Bremslicht sowie Verteilerbox *	500 mm Kabel mit 15-poliger Ermax Bajonetsteckdose	500 mm Kabel mit 15-poligem Ermax Bajonetstecker	285 x 270 x 170 mm	250 x 240 mm / 4 x Ø8,5mm	4	098 298 160
Blink- und Bremslicht, SIMAC® sowie Verteilerbox *	500 mm Kabel mit 15-poliger Ermax Bajonetsteckdose	500 mm Kabel mit 15-poligem Ermax Bajonetstecker	285 x 270 x 170 mm	250 x 240 mm / 4 x Ø8,5mm	4	098 298 170

* Die LED Steuergeräte 098 298 160 und 098 298 170 funktionieren als Verteilerbox, und geben die Möglichkeit Ausgänge für allen ISO12098-Lichtverbindungen zu erreichen.

Pos. 1

Pos. 2

Pos. 3

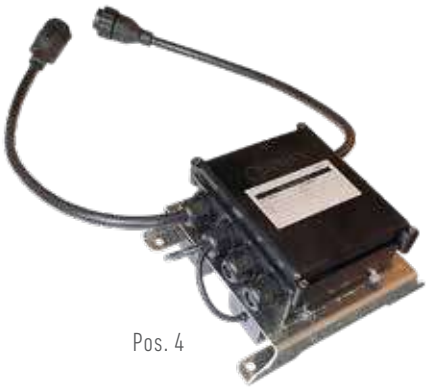
Pos. 4

TECHNISCHE SPEZIFIKATIONEN

LED Steuerung 24V Generation 2.0 - Ausfallkontrolle

Beispiele der Verwendungsmöglichkeiten

Beispiel: Konfiguration mit Ausfallkontrolle von Blinklicht

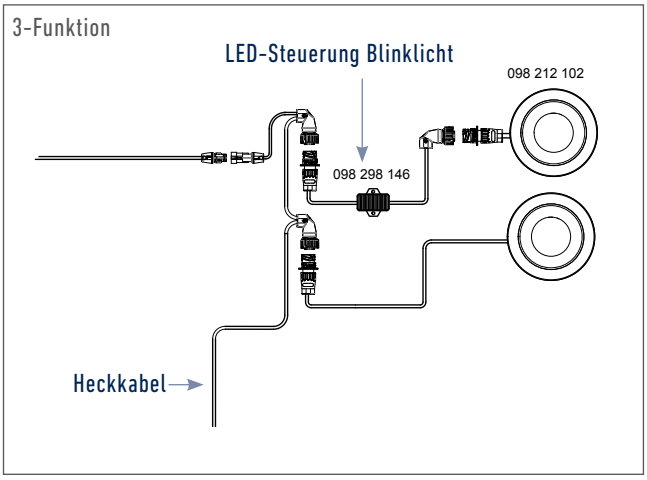

Beispiel: Konfiguration mit Ausfallkontrolle von Blink- und Bremslicht

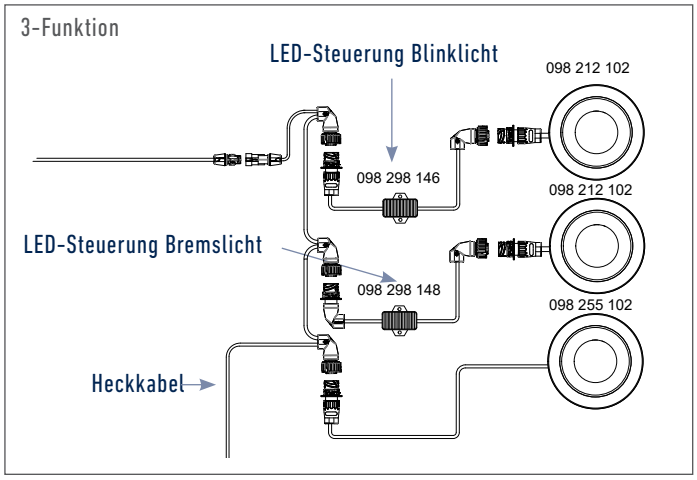

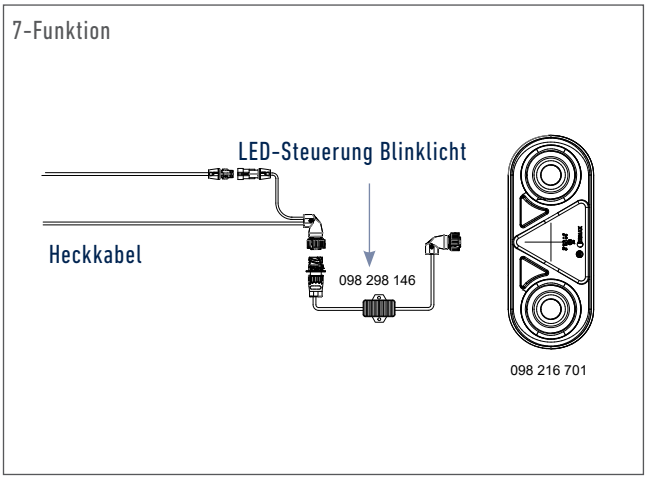

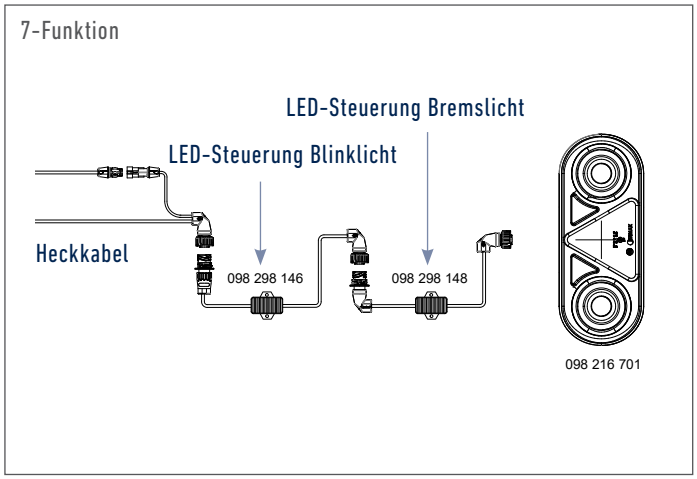

Beispiel: Konfiguration mit Ausfallkontrolle von Blink- und Bremslicht sowie Verteilerbox-Funktion

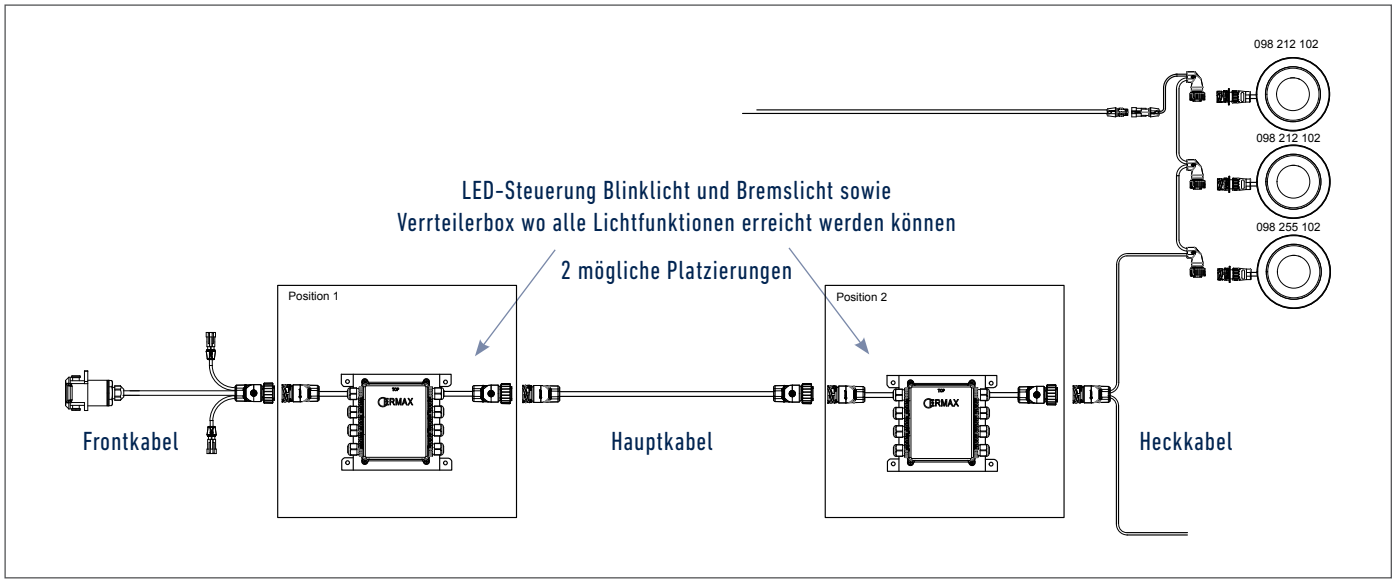

TECHNISCHE SPEZIFIKATIONEN

LED Steuerung 24V Generation 2.0 - Ausfallkontrolle

Zeichnungen & Abmessungen

098 298 144

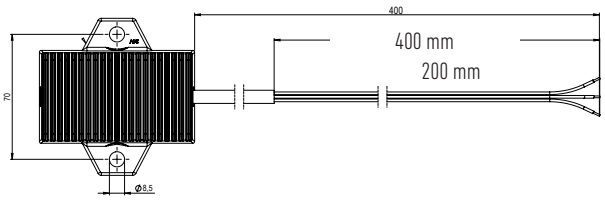

Kontaktbelegung

Position	Farbe	Funktion	Beschreibung
1	Braun	Erde	Minus
2	Blau	Input	Schalter / Relais
3	Gelb - Grün	Output	Heckleuchte / Lichtfunktionen

098 298 146

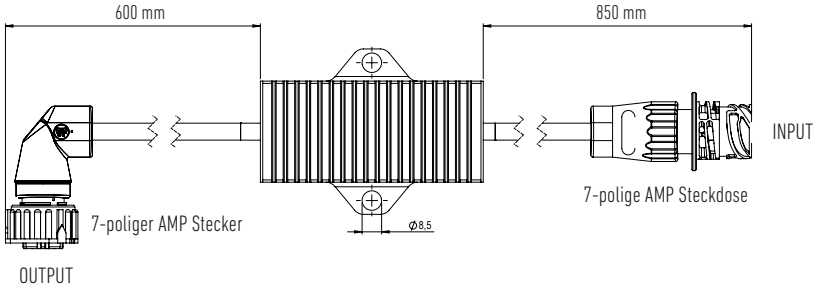

098 298 148

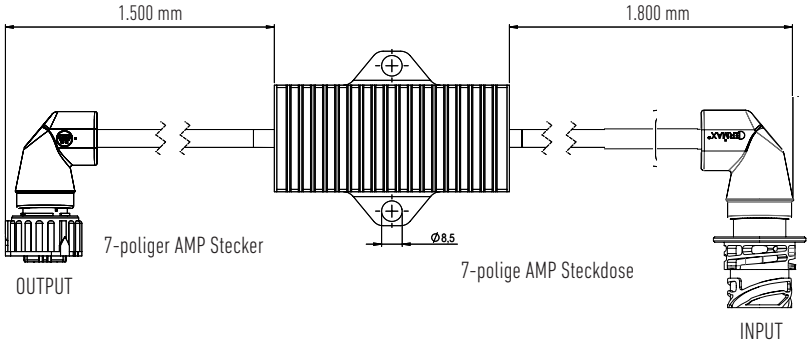

098 298 149

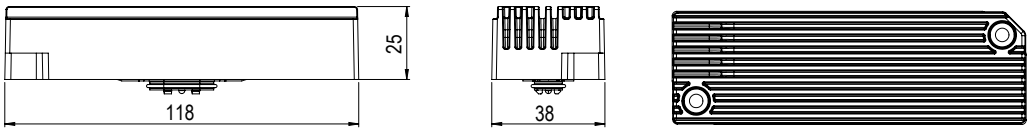

098 298 160 / 098 298 170

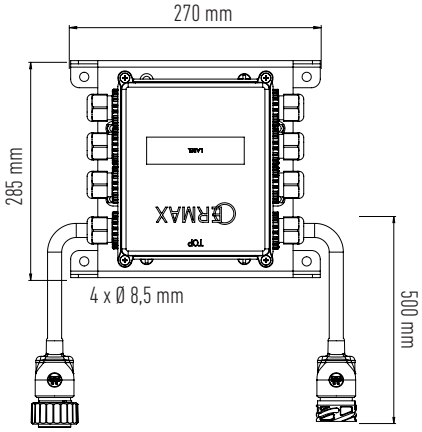

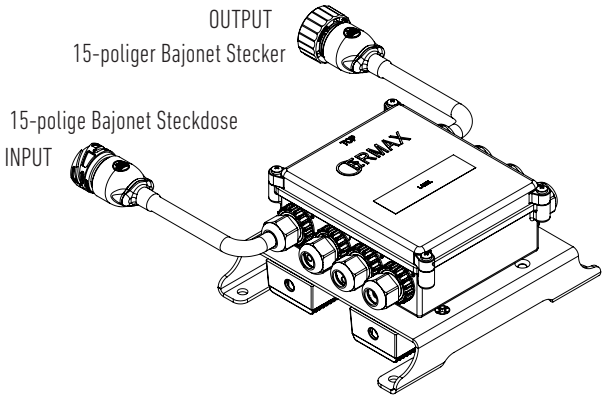

Applikationsübersicht - Fahrzeugmarken und Baujahr

Fahrzeug-Informationen				Variante von ERMAX LED-Steuerung, die verwendet werden können*	
Fahrzeugmarke	Typ	Baujahr	ISO13207	LED-Steuerbox Gen. 1.0	LED-Steuerbox Gen. 2.0
DAF	Alle	-		✓	✓
Iveco	Alle	-		✓	✓
MAN	F2000	-2000		✓	✓
	L2000	-2000		✓	✓
	M2000	-2000		✓	✓
	TG-A	2000-2007		✓	✓
	TG-L	2005-2017		✓	✓
	TG-L	2017-	✓		✓
	TG-M	2005-2016		✓	✓
	TG-M	2016-	✓		✓
	TG-S	2007-2016		✓	✓
	TG-S	2016-	✓		✓
	TG-X	2007-2016		✓	✓
	TG-X	2016-	✓		✓
Mercedes	Actros	1995-2015		✓	✓
	Actros	2015-	✓		✓
	Antos	2012-2016		✓	✓
	Antos	2016-	✓		✓
	Atego	1998-2017		✓	✓
	Atego	2017-	✓		✓
	Arocs	2013-2016		✓	✓
	Arocs	2016-	✓		✓
	Axor	2002-2017		✓	✓
	Axor	2017	✓		✓
	SK	1989-1998		✓	✓
Renault	All	—		✓	✓
Scania	92, 112, 142			✓	✓
	93, 113, 123, 143			✓	✓
	94, 114, 124, 144, 164	1995-2005		✓	✓
	P, R, T Series	2004-2017		LED-Steuerung nicht notwendig	
	P, R, T Series	2018-	✓		✓
	G-Series	2007-		LED-Steuerung nicht notwendig	
Volvo	FH I	1993-2012		✓	✓
	FH II	2012-		LED-Steuerung nicht notwendig	
	FL I	1986-1999		✓	✓
	FL II	1999-2013		✓	✓
	FL II	2013-		LED-Steuerung nicht notwendig	
	FM I	1998-2001		✓	✓
	FM II	2001-2010		✓	✓
	FM II	2010-		LED-Steuerung nicht notwendig	

* Dokumentiert in Verbindung mit ERMAX Leuchten

STECKER & STECKDOSEN

ERMAX®

Lose Stecker

Pos. 1

Pos. 2

Pos. 3

Pos. 4

Pos. 5

Pos. 6

Pos. 7

Pos. 8

Pos. 9

Pos. 10

Pos. 11

Funktionen

Steckertyp	Gelbe Gummitülle	Polzahl	Kabelschuhe	Rote Schluss-Gummi-hülse	Pos.	Artikel-Nr.
Super Seal Stecker	Ø 1,8 - 2,4 mm	2	Steckhülse 0,5 - 1,0 mm²		1	**099 110 019** *92.0000.1686*
Super Seal Steckdose	Ø 1,8 - 2,4 mm	2	Stecker 0,5 - 1,0 mm²		2	**099 110 018** *92.0000.1685*
Super Seal Stecker inkl. Blindstopfen	Ø 1,8 - 2,4 mm	3	Steckhülse 0,5 - 1,0 mm²	✓	3	**099 111 102** *92.0000.1690*
Super Seal Steckdose inkl. Blindstopfen	Ø 1,8 - 2,4 mm	3	Steckhülse 0,5 - 1,0 mm²	✓	4	**099 111 103** *92.0000.1691*
Super Seal Stecker	Ø 1,8 - 2,4 mm	4	Steckhülse 0,5 - 1,0 mm²	✓	5	**099 111 032** *92.0000.7567*
Super Seal Steckdose	Ø 1,8 - 2,4 mm	4	Steckhülse 0,5 - 1,0 mm²	✓	6	**099 111 026** *92.0000.7566*

Zubehör

Gummitülle für 2-poligen Super Seal Stecker	7	**099 110 712** *92.0000.1687*
Gummitülle für 3-poligen Super Seal Stecker	8	**099 110 713** *92.0000.1688*
T-Kupplung für 2-poligen Super seal Stecker (3 Steckdosen)	9	**099 111 415** *92.0000.1692*
Blindstopfen für 2-polige Super Seal Steckdose - schwarzen Kunststoff	10	**099 110 028** *92.0000.0004*
Blindstopfen für 2-poligen Super Seal Stecker - schwarzen Kunststoff	11	**099 110 029** *92.0000.0023*

Lose Stecker & Blindstopfen

Pos. 1

Pos. 2

Pos. 3

Pos. 4

Pos. 5

Pos. 6

Pos. 7

Pos. 8

Pos. 9

Pos. 10

7-Ppolige AMP 1.5 Stecker für Kabeln mit Ø 5,0-12 mm

Funktionen

Steckertyp	Polig	Rundstecker Steckhülse	Blaue* Gummihülse	Weiße Gummihülse	Klares Schluss-Gummihülse	Pos.	Artikel-Nr.
AMP 1.5 Steckdose Gerade	4	1,0-2,5mm²	Ø 1,2-2,1 mm (Gelb)			1	**099 110 468** *92.0000.7746*
AMP 1.5 Steckdose Gewinkelt	4	0,5-1,0 mm²	Ø 1,2-2,1 mm (Grau)		✓	2	**099 110 469** *92.0000.7747*
AMP 1,5 Stecker Gerade	7	0,5 - 1,0 mm² 1,0 - 2,5 mm²	Ø 1,2 - 2,1 mm	Ø 2,2 - 3,0 mm	✓	3	**099 111 481** *92.0000.1791*
AMP 1,5 Stecker Gewinkelt	7	0,5 - 1,0 mm² 1,0 - 2,5 mm²	Ø 1,2 - 2,1 mm	Ø 2,2 - 3,0 mm	✓	4	**099 111 485** *92.0000.1792*
AMP 1,5 Steckdose Gerade	7	0,5 - 1,0 mm² 1,0 - 2,5 mm²	Ø 1,2 - 2,1 mm	Ø 2,2 - 3,0 mm	✓	5	**099 111 541** *92.0000.6456*

Zubehör

Gummitülle für 7- und 4-poligen AMP Stecker/Steckdose - Mit Kabeleingang Ø5,8 mm	6	**099 110 715** *92.0000.7691*
Gummitülle für 7- und 4-poligen AMP Stecker/Steckdose - Mit 2 x Kabeleingänge Ø5,8 mm	7	**099 110 716** *92.0000.7692*
Gummitülle für 7- und 4-poligen AMP Stecker/Steckdose - Mit 2 x Kabeleingänge - 1 x Ø5,8 mm / 1 x 5,5x3,3 mm für seiten Kabel	8	**099 110 717** *92.0000.7693*
Blindstopfen für 7 polige AMP-Steckdose Schwarzen Kunststoff	9	**099 110 027** *92.0000.0003*
Blindstopfen für 7 poligen AMP-Stecker mit Bajonettverschraubung Schwarzen Kunststoff	10	**099 110 026** *92.0000.6201*

7 poliger Stecker & Steckdosen ISO 1185 N

Pos. 1

Pos. 2

Pos. 3

Pos. 4

Pos. 5

Funktionen

ISO Norm	Steckertyp	Polzahl	Material	Flachsteck-anschluss	Kabelausgänge	Pos.	Artikel-Nr.
1185	Steckdose	7	Kunststoff-gehäuse mit Alu-Deckel	6,3 x 0,8 mm	Gummidichtung für Kabel Ø: 1 x 5,6-9,8 mm, Ende offen 1 x 5,6-9,8 mm, Ende geschlossen 1 x 5,6 mm, Ende geschlossen	1	**090 257 127** *92.0000.6174*
1185	Steckdose	7	Kunststoff-gehäuse mit Alu-Deckel	Doppel Flachstecker 6,3 x 0,8 mm	Gummidichtung für Kabel Ø: 1 x 5,6-9,8 mm, Ende offen 1 x 5,6-9,8 mm, Ende geschlossen 1 x 5,6 mm, Ende geschlossen	1	**090 257 130** *92.0000.7869*
1185	Steckdose	7	Aluminium	6,3 x 0,8 mm	Gummidichtung für Kabel Ø 9,5-12,5	2	**090 257 134** *92.0000.6175*
1185	Stecker	7	Kunststoff	6,3 x 0,8 mm	Gummitülle für Kabel Ø7 mm	3	**090 257 721** *92.0000.6178*
1185	Stecker	7	Aluminium	6,3 x 0,8 mm	Verschraubung und Gummistopfen	4	**090 257 716** *92.0000.6176*
1185	Stecker	7	Aluminium	Schraub Anschluss	Verschraubung und Gummistopfen	5	**090 257 715** *92.0000.7321*

7 poliger Stecker & Steckdosen ISO 3731 S

Pos. 1

Pos. 2

Pos. 3

Pos. 4

Pos. 5

Funktionen

ISO Norm	Steckertyp	Polzahl	Material	Flachsteck-anschluss	Kabelausgänge	Pos.	Artikel-Nr.
3731	Steckdose	7	Kunststoff-gehäuse mit Alu-Deckel	6,3 x 0,8 mm	Gummidichtung für Kabel Ø: 1 x 5,6-9,8 mm, Ende offen 1 x 5,6-9,8 mm, Ende geschlossen 1 x 5,6 mm, Ende geschlossen	1	**090 257 123** *92.0000.6173*
3731	Steckdose	7	Kunststoff-gehäuse mit Alu-Deckel	Doppel Flachstecker 6,3 x 0,8 mm	Gummidichtung für Kabel Ø: 1 x 5,6-9,8 mm, Ende offen 1 x 5,6-9,8 mm, Ende geschlossen 1 x 5,6 mm, Ende geschlossen	1	**090 257 131** *92.0000.7870*
3731	Steckdose	7	Aluminium	6,3 x 0,8 mm	Gummidichtung für Kabel Ø 9,5-12,5	2	**090 257 118** *92.0000.7322*
3731	Stecker	7	Kunststoff	6,3 x 0,8 mm	Gummitülle für Kabel Ø7 mm	3	**090 257 725** *92.0000.6179*
3731	Stecker	7	Aluminium	6,3 x 0,8 mm	Verschraubung und Gummistopfen	4	**090 257 719** *92.0000.6177*
3731	Stecker	7	Aluminium	Schraub Anschluss	Verschraubung und Gummistopfen	5	**090 257 718** *92.0000.7322*

7 poliger Stecker & Steckdosen ISO 1724

Pos 1

Pos 2

Pos 4

Pos 5

Pos 6

Funktionen

ISO Norm	Steckertyp	Polzahl	Material	Anschluss	Spannung	Leistung	Gummi Deckel	Pos	Artikel-Nr.
1724	Steckdose	7	Plastik	Schraube	12V	20A		1	**090 147 328** *92.0000.7176*
1724	Steckdose	7	Plastik	Flachstecker	12V	20A		2	**090 147 329** *92.0000.7800*
1724	Stecker	7	Plastik	Schraube	12V	20A	✓	4	**090 147 727** *92.0000.7802*
1724	Stecker	7	Plastik	Schraube	12V	20A		5	**090 147 716*** *92.0000.7814*
1724	Stecker	7	Plastik	Schraube	12V	20A	✓	6	**090 147 717** *92.0000.7801*

Ersatzteile

Flache Flanschendichtung für Steckdose 090 147 328/329	**090 147 912**
Steckdosenhalter	**090 147 939**
Halter für Stecker passend für 090 147 727	**090 147 935**

* 090 147 716 – Mit Kabelverschraubung + Gummitülle für ein oder zwei Kabel

15 poliger Stecker & Steckdosen ISO 12098

Pos. 1

Pos. 2

Pos. 3

Pos. 4

Pos. 5

Pos. 6

Funktionen

ISO Norm	Steckertyp	Polzahl	Material	Kabel-verschraubung	Crimp Kontaktstiften	Pos.	Artikel-Nr.
12098	Steckdose	15	Kunststoff	für Kabel Ø 12,0-18,0 mm	3 x 2,5 mm² 12 x 1,0 - 1,5 mm²	1	**090 265 404** *92.0000.6180*
12098	Steckdose	15	Kunststoff	für Kabel Ø 12,0-18,0 mm	3 x 2,5 mm² 12 x 1,0 - 1,5 mm²	2	**090 265 405** *92.0000.6181*
12098	Stecker	15	Kunststoff	für Kabel Ø 12,0-18,0 mm	3 x 2,5 mm² 12 x 1,0 - 1,5 mm²	3	**090 265 606** *92.0000.6182*
12098	Steckdose	15	Kunststoff	für Kabel Ø 7,0-12,0 mm	Schraub-Anschluss	1	**090 265 407** *92.0000.7371*
12098	Stecker	15	Kunststoff	für Kabel Ø 12,0-18,0 + 7,0-12,0 mm	Schraub-Anschluss	3	**090 265 608** *92.0000.7372*

Zubehör / Ersatzteile

PG Verschraubung mit 3 Ausgänge - Für Stecker und Steckdose ISO12098 und ISO7638 Mit Gummitülle für 3 Kabel: 1 x ø7,8mm - 1 x ø10,0mm - 1 x ø12,7mm	4	**090 265 000**
Kontaktstift (Männlich) für Steckdose , Crimpkontakt. 1,0 mm² - 1,5 mm² - ISO 4091 / 7638/ 12098	5	**090 190 181**
Kontaktstift (Männlich) für Steckdose, Crimpkontakt 2,5 mm² - ISO 4091 / 7638/ 12098	5	**090 190 182**
Kontaktstift (Männlich) für Steckdose, Crimpkontakt 4,0 mm² - ISO 4091 / 7638/ 12098	5	**090 190 183**
Kontaktstift (Männlich) für Steckdose, Crimpkontakt 6,0 mm² - ISO 4091 / 7638/ 12098	5	**090 190 184**
Kontakthülse für Stecker, Crimpkontakt. 1,0 mm² - 1,5 mm² - ISO 4091 / 7638/ 12098	6	**090 190 191**
Kontakthülse für Stecker, Crimpkontakt. 2,5 mm² - ISO 4091 / 7638/ 12098	6	**090 190 192**
Kontakthülse für Stecker, Crimpkontakt. 4,0 mm² - ISO 4091 / 7638/ 12098	6	**090 190 193**
Kontakthülse für Stecker, Crimpkontakt. 6,0 mm² - ISO 4091 / 7638/ 12098	6	**090 190 194**

14 poliger Stecker & Steckdosen VBG

Pos. 1

Pos. 2

Pos. 3

Funktionen

SAL	Steckertyp	Polzahl	Material	Kabel-verschraubung	Crimp Kontaktstiften	Pos.	Artikel-Nr.
--	Steckdose	14	Kunststoff	für Kabel Ø 10,5-15,0 mm	Pin 1 & 2 - 9,5 mm 2 5A Einzelpin - 6,5 mm 15 A Doppelpin - 6,5 mm 15 A	1	**090 166 290** *92.0000.6180*
--	Stecker	14	Kunststoff	für Kabel Ø 10,5-15,0 mm	Pin 1 & 2 - 9,5 mm 2 5A Einzelpin - 6,5 mm 15 A Doppelpin - 6,5 mm 15 A	2	**090 166 360** *92.0000.6653*
SAL	Stecker	14	Kunststoff	für Kabel Ø 10,5-15,0 mm	Pin 1 & 2 - 9,5 mm 2 5A Einzelpin - 6,5 mm 15 A Doppelpin - 6,5 mm 15 A	3	**090 166 361** *92.0000.6654*

KONFIGURATIONEN

KOMPLETTE BELEUCHTUNGSSYSTEME

ERMAX®

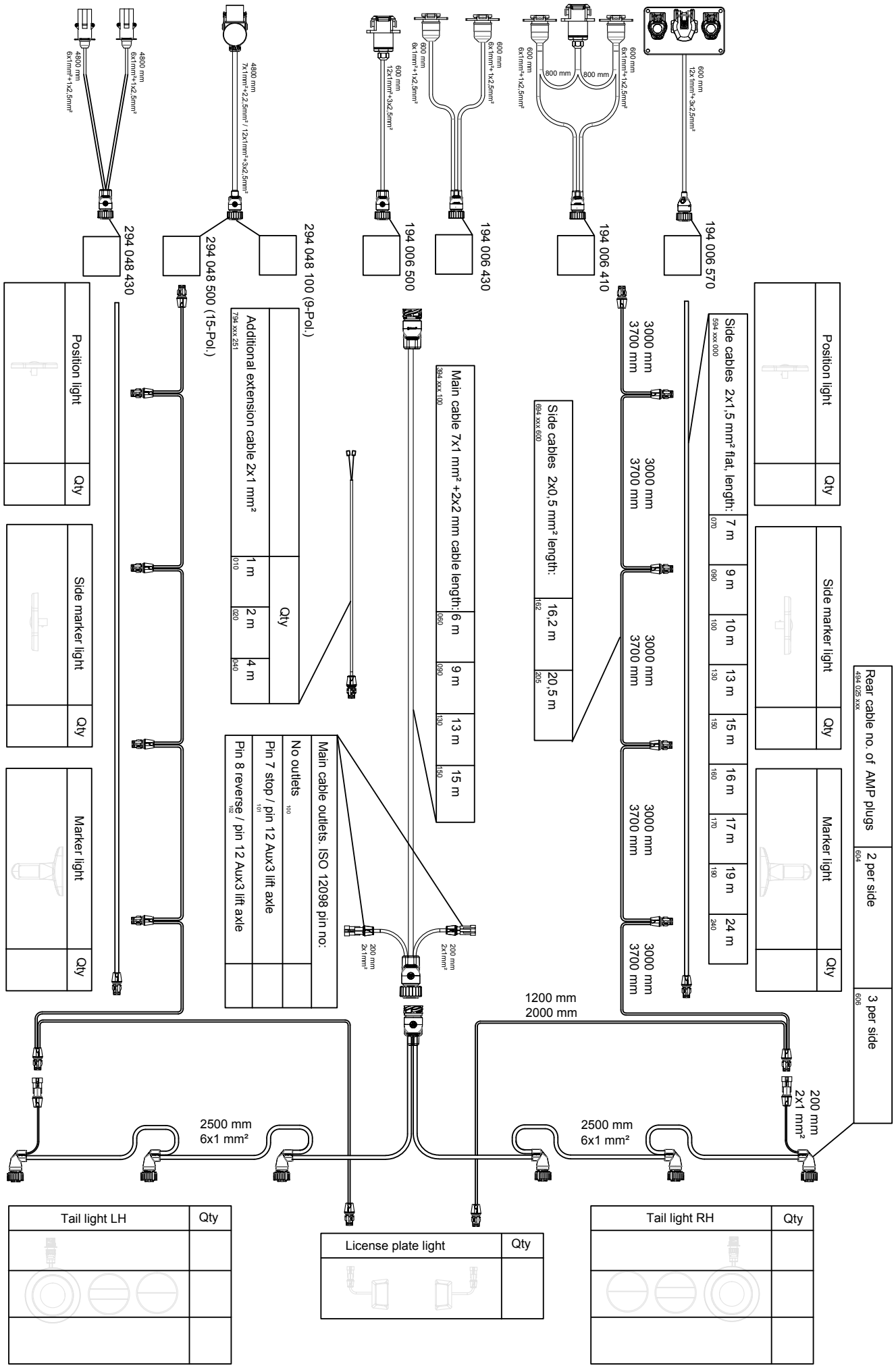
600 mm 12x1mm²+3x2,5mm²
194 006 570
600 mm 6x1mm²+1x2,5mm²
800 mm
800 mm
600 mm 6x1mm²+1x2,5mm²
194 006 410
600 mm 6x1mm²+1x2,5mm²
600 mm 6x1mm²+1x2,5mm²
194 006 430
600 mm 12x1mm²+3x2,5mm²
194 006 500
4800 mm 7x1mm²+2x2,5mm² / 12x1mm²+3x2,5mm²
294 048 100 (9-Pol.)
294 048 500 (15-Pol.)
4800 mm 6x1mm²+1x2,5mm²
4800 mm 6x1mm²+1x2,5mm²
294 048 430
Position light
Qty
Side marker light
Qty
Marker light
Qty
Rear cable no. of AMP plugs 494 026 xxx
2 per side 604
3 per side 606
Side cables 2x1,5 mm² flat, length: 594 xxx 000
7 m 070
9 m 090
10 m 100
13 m 130
15 m 150
16 m 160
17 m 170
19 m 190
24 m 240
3000 mm
3700 mm
Side cables 2x0,5 mm² length: 694 xxx 600
16,2 m 162
20,5 m 205
Main cable 7x1 mm² +2x2 mm cable length: 384 xxx 100
6 m 060
9 m 090
13 m 130
15 m 150
Additional extension cable 2x1 mm² 794 xxx 251
Qty
1 m 010
2 m 020
4 m 040
Main cable outlets. ISO 12098 pin no:
No outlets 100
Pin 7 stop / pin 12 Aux3 lift axle 101
Pin 8 reverse / pin 12 Aux3 lift axle 102
200 mm 2x1mm²
1200 mm
2000 mm
2500 mm 6x1 mm²
Tail light LH
Qty
License plate light
Qty
Tail light RH
Qty
With Simac unit for flashing side marker light
(Final drawing will be corrected with LH+RH outputs
on front connection)

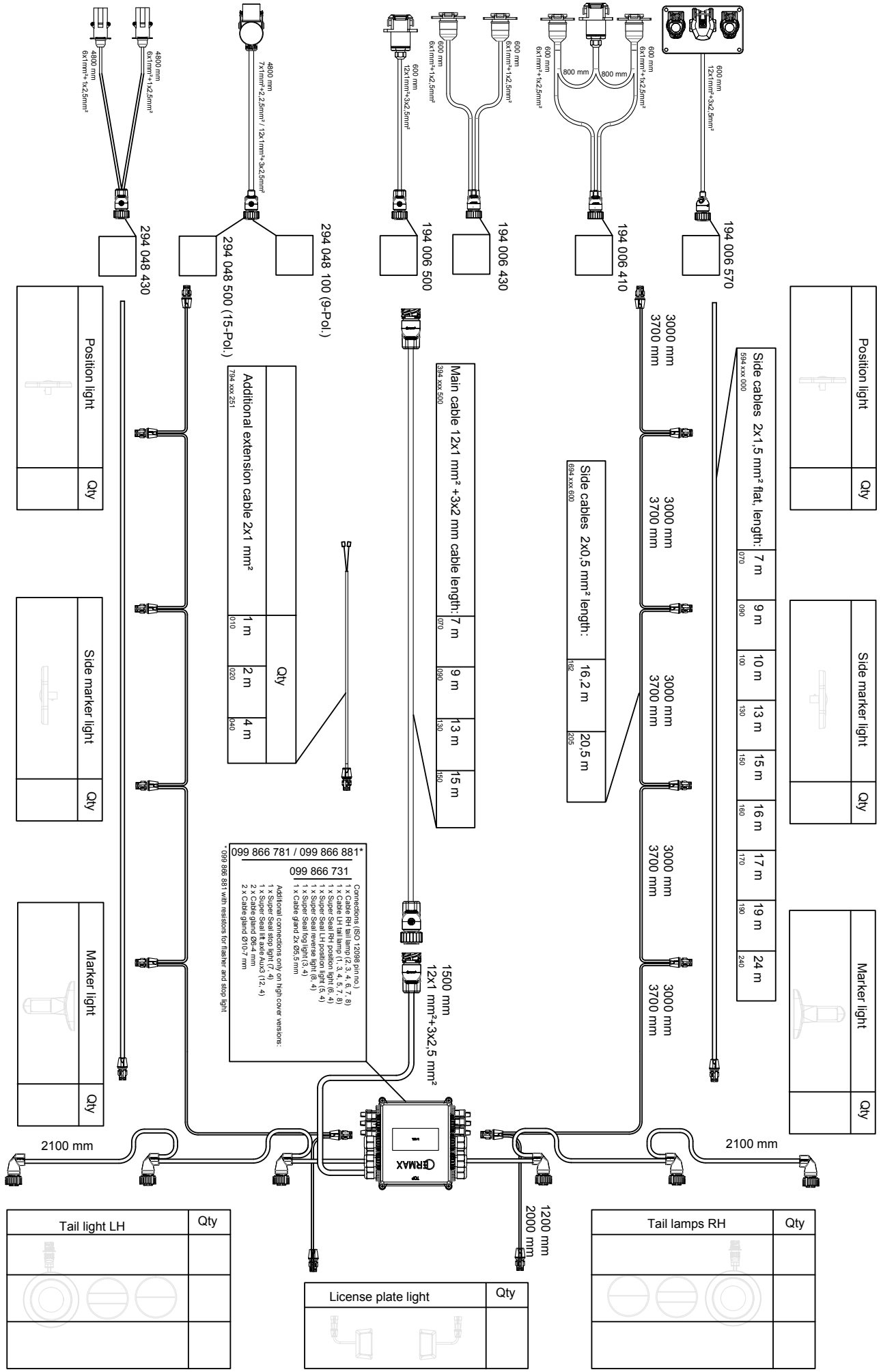
600 mm
12x1mm²+3x2.5mm²
194 006 570
600 mm
6x1mm²+1x2.5mm²
800 mm
800 mm
600 mm
6x1mm²+1x2.5mm²
600 mm
6x1mm²+1x2.5mm²
194 006 410
600 mm
6x1mm²+12.5mm²
600 mm
6x1mm²+12.5mm²
194 006 430
600 mm
12x1mm²+3x2.5mm²
194 006 500
4800 mm
7x1mm²+2.5mm² / 12x1mm²+3x2.5mm²
294 048 100 (9-Pol.)
294 048 500 (15-Pol.)
4800 mm
6x1mm²+12.5mm²
4800 mm
6x1mm²+1x2.5mm²
294 048 430
Position light
Qty
Side marker light
Qty
Marker light
Qty
Side cables 2x1,5 mm² flat, length:
594 xxx 000
7 m
070
9 m
090
10 m
100
13 m
130
15 m
150
16 m
160
17 m
170
19 m
190
24 m
240
3000 mm
3700 mm
Side cables 2x0,5 mm² length:
694 xxx 600
16,2 m
162
20,5 m
205
Main cable 12x1 mm² +3x2 mm cable length:
394 xxx 500
7 m
070
9 m
090
13 m
130
15 m
150
Additional extension cable 2x1 mm²
794 xxx 251
Qty
1 m
010
2 m
020
4 m
040
099 866 781 / 099 866 881*
099 866 731
Connections (ISO 12098 pin no.)
1 x Cable RH tail lamp (2, 3, 4, 6, 7, 8)
1 x Cable LH tail lamp (1, 3, 4, 5, 7, 8)
1 x Super Seal RH position light (6, 4)
1 x Super Seal LH position light (5, 4)
1 x Super Seal reverse light (8, 4)
1 x Super Seal fog light (3, 4)
1 x Cable gland 2x Ø5,5 mm
Additional connections only on high cover versions:
1 x Super Seal stop light (7, 4)
1 x Super Seal lift axle Aux3 (12, 4)
2 x Cable gland Ø6-4 mm
2 x Cable gland Ø10-7 mm
* 099 866 881 with resistors for flasher and stop light
1500 mm
12x1 mm²+3x2,5 mm²
ERMAX
2100 mm
2100 mm
1200 mm
2000 mm
Tail light LH
Qty
License plate light
Qty
Tail lamps RH
Qty
With Simac unit for flashing side marker light.
(Final drawing will be corrected with LH+RH outputs
on front connection)

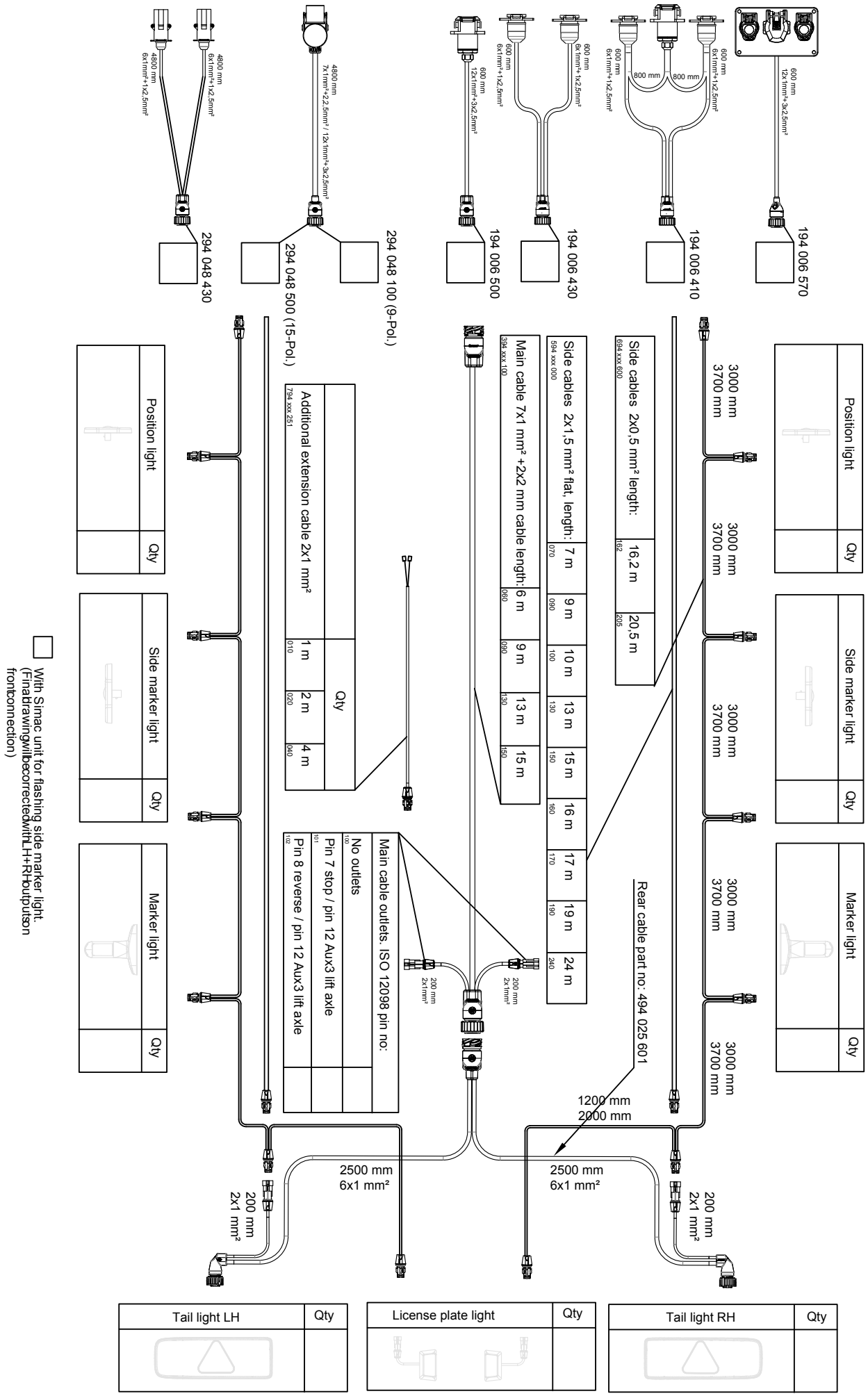
600 mm
12x 1mm²+3x2,5mm²
194 006 570
600 mm
6x1mm²+1x2,5mm²
800 mm
800 mm
600 mm
6x1mm²+1x2,5mm²
600 mm
6x1mm²+1x2,5mm²
194 006 410
600 mm
6x1mm²+1x2,5mm²
194 006 430
600 mm
12x1mm²+3x2,5mm²
194 006 500
4800 mm
7x1mm²+2x2,5mm² / 12x 1mm²+3x2,5mm²
294 048 100 (9-Pol.)
294 048 500 (15-Pol.)
4800 mm
6x1mm²+1x2,5mm²
4800 mm
6x1mm²+1x2,5mm²
294 048 430
Position light
Qty
Side marker light
Qty
Marker light
Qty
3000 mm
3700 mm
Side cables 2x0,5 mm² length:
694 xxx 600
16,2 m
162
20,5 m
205
Side cables 2x1,5 mm² flat, length:
594 xxx 000
7 m
070
9 m
090
10 m
100
13 m
130
15 m
150
16 m
160
17 m
170
19 m
190
24 m
240
Main cable 7x1 mm² +2x2 mm cable length:
694 xxx 100
6 m
060
9 m
090
13 m
130
15 m
150
Rear cable part no: 494 025 601
Additional extension cable 2x1 mm²
794 xxx 251
Qty
1 m
010
2 m
020
4 m
040
Main cable outlets. ISO 12098 pin no:
100
No outlets
101
Pin 7 stop / pin 12 Aux3 lift axle
102
Pin 8 reverse / pin 12 Aux3 lift axle
200 mm
2x1mm²
1200 mm
2000 mm
2500 mm
6x1 mm²
200 mm
2x1 mm²
Tail light LH
Qty
License plate light
Qty
Tail light RH
Qty
With Simac unit for flashing side marker light.
(Final drawing will be corrected with LH+RH output on
front connection)

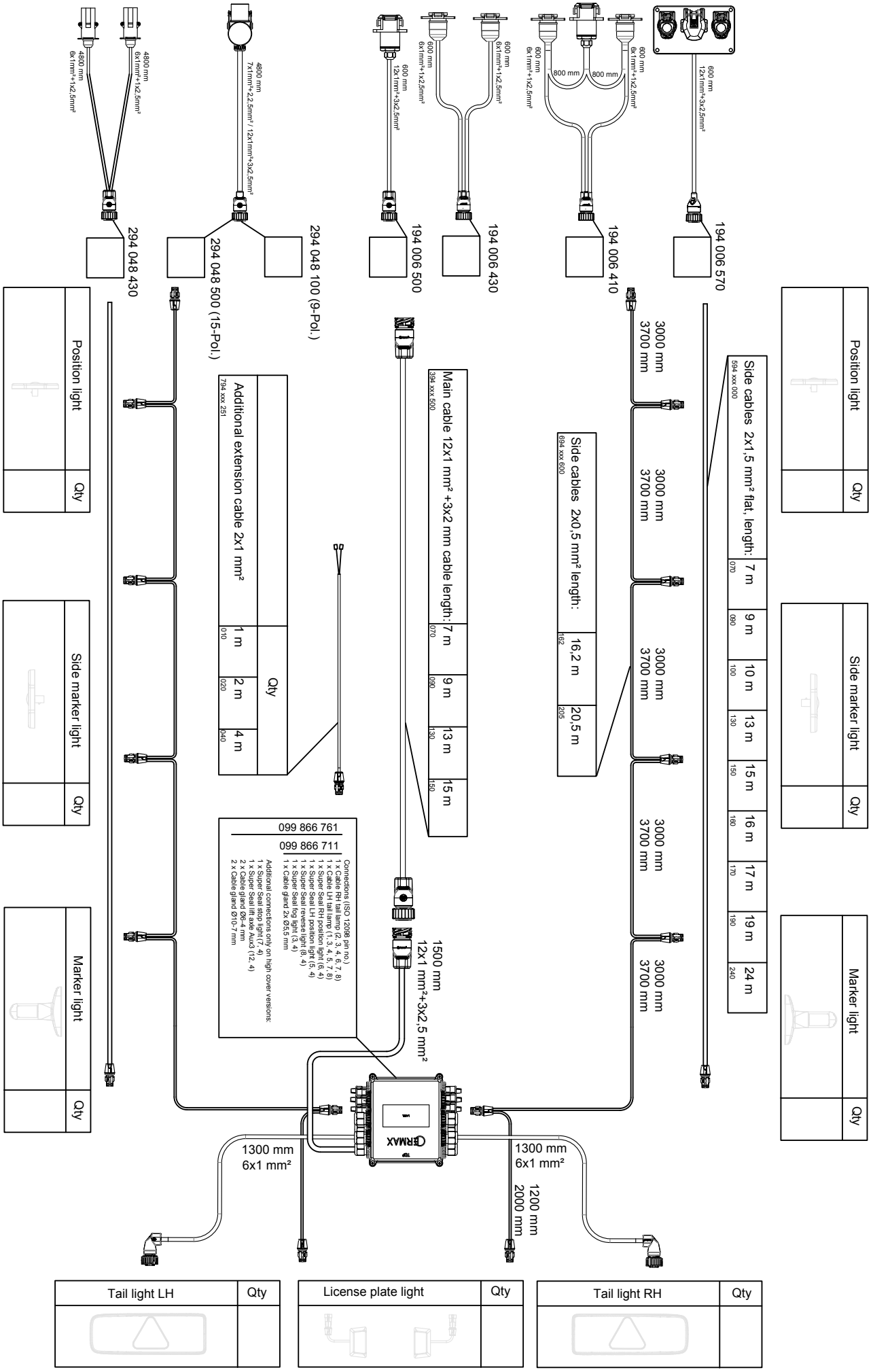

With Simac unit for flashing side marker light.
(Final drawing will be corrected with LH+RH outputs on front connection)

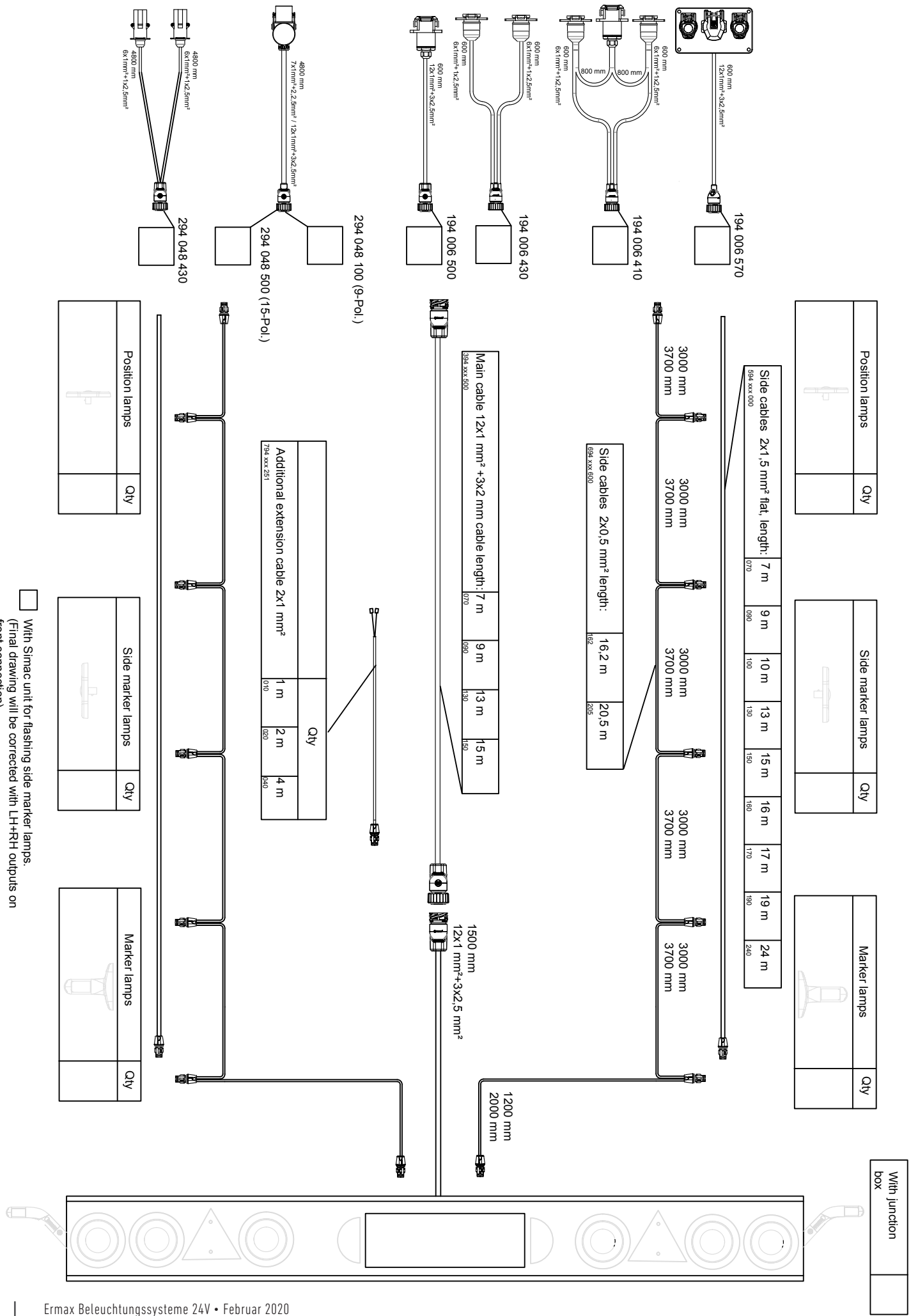
600 mm
12x1mm²+3x2,5mm²
194 006 570
600 mm
6x1mm²+1x2,5mm²
800 mm
800 mm
600 mm
6x1mm²+1x2,5mm²
194 006 410
600 mm
6x1mm²+1x2,5mm²
194 006 430
600 mm
6x1mm²+1x2,5mm²
600 mm
12x1mm²+3x2,5mm²
194 006 500
4800 mm
7x1mm²+2,5mm² / 12x1mm²+3x2,5mm²
294 048 100 (9-Pol.)
294 048 500 (15-Pol.)
4800 mm
6x1mm²+1x2,5mm²
4800 mm
6x1mm²+1x2,5mm²
294 048 430
Position lamps
Qty
Side marker lamps
Qty
Marker lamps
Qty
Side cables 2x1,5 mm² flat, length:
594 xxx 000
7 m
070
9 m
090
10 m
100
13 m
130
15 m
150
16 m
160
17 m
170
19 m
190
24 m
240
3000 mm
3700 mm
Side cables 2x0,5 mm² length:
694 xxx 600
16,2 m
162
20,5 m
205
Main cable 12x1 mm² +3x2 mm cable length:
394 xxx 500
7 m
070
9 m
090
13 m
130
15 m
150
1500 mm
12x1 mm²+3x2,5 mm²
1200 mm
2000 mm
Additional extension cable 2x1 mm²
794 xxx 251
Qty
1 m
010
2 m
020
4 m
040
With junction box
With Simac unit for flashing side marker lamps.
(Final drawing will be corrected with LH+RH outputs on front connection)

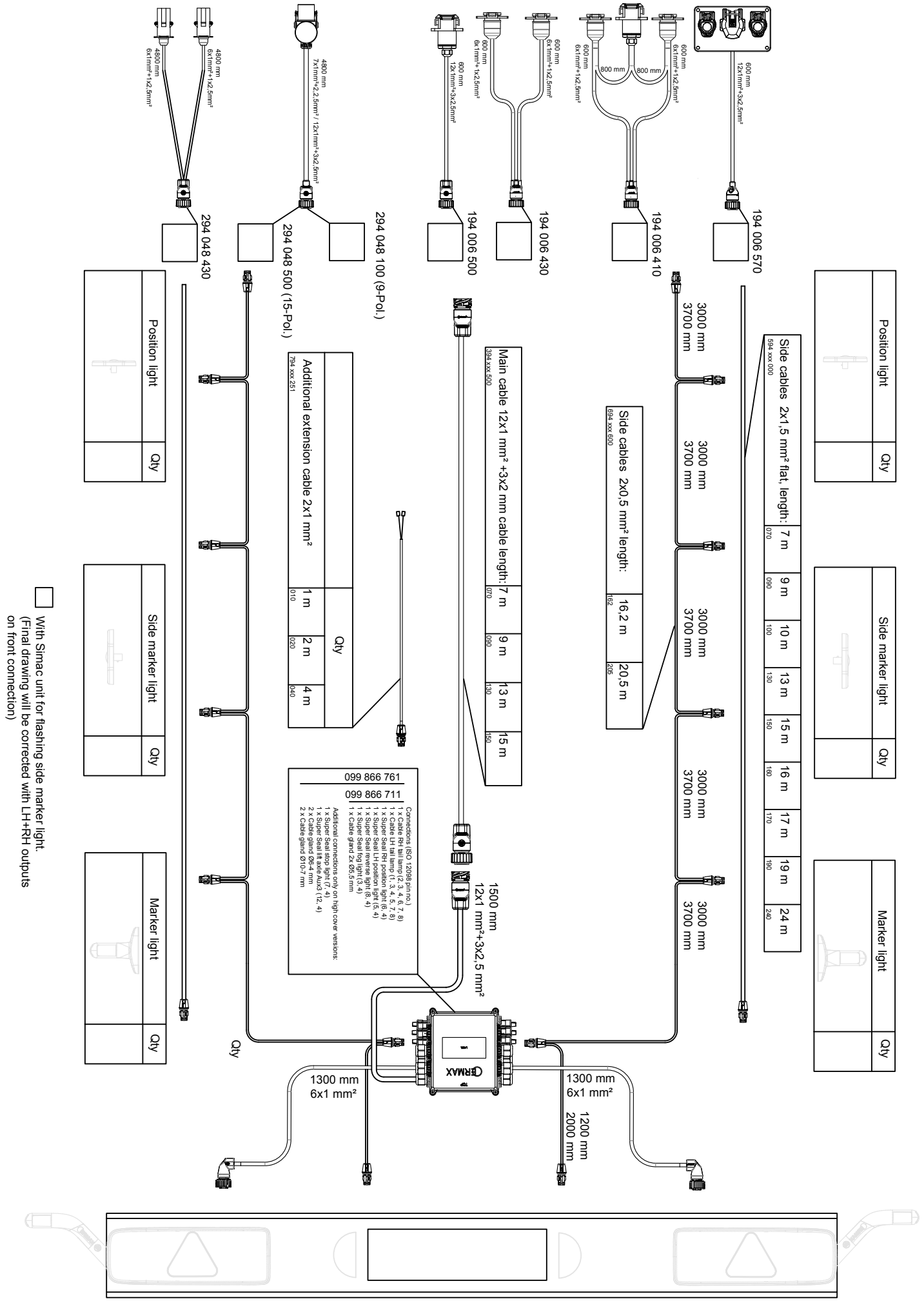
600 mm
12x1mm²+3x2.5mm²
194 006 570
600 mm
6x1mm²+1x2.5mm²
800 mm
800 mm
600 mm
6x1mm²+1x2.5mm²
194 006 410
600 mm
6x1mm²+1x2.5mm²
194 006 430
600 mm
6x1mm²+1x2.5mm²
194 006 500
600 mm
12x1mm²+3x2.5mm²
4800 mm
7x1mm²+2.5mm² / 12x1mm²+3x2.5mm²
294 048 100 (9-Pol.)
294 048 500 (15-Pol.)
4800 mm
6x1mm²+1x2.5mm²
294 048 430
4800 mm
6x1mm²+1x2.5mm²
Position light
Qty
Side marker light
Qty
Marker light
Qty
Side cables 2x1,5 mm² flat, length:
594 xxx 000
7 m
9 m
10 m
13 m
15 m
16 m
17 m
19 m
24 m
070
090
100
130
150
160
170
190
240
3000 mm
3700 mm
Side cables 2x0,5 mm² length:
694 xxx 600
16,2 m
20,5 m
162
205
Main cable 12x1 mm² +3x2 mm cable length:
394 xxx 500
7 m
9 m
13 m
15 m
070
090
130
150
Additional extension cable 2x1 mm²
794 xxx 251
1 m
2 m
4 m
010
020
040
Qty
099 866 761
099 866 711
Connections (ISO 12098 pin no.)
1 x Cable RH tail lamp (2, 3, 4, 6, 7, 8)
1 x Cable LH tail lamp (1, 3, 4, 5, 7, 8)
1 x Super Seal RH position light (6, 4)
1 x Super Seal LH position light (5, 4)
1 x Super Seal reverse light (8, 4)
1 x Super Seal fog light (3, 4)
1 x Cable gland 2x Ø5.5 mm
Additional connections only on high cover versions:
1 x Super Seal stop light (7, 4)
1 x Super Seal lift axle Aux3 (12, 4)
2 x Cable gland Ø6-4 mm
2 x Cable gland Ø10-7 mm
1500 mm
12x1 mm²+3x2.5 mm²
1300 mm
6x1 mm²
1300 mm
6x1 mm²
1200 mm
2000 mm
With Simac unit for flashing side marker light.
(Final drawing will be corrected with LH+RH outputs
on front connection)

BPW TOCHTERGESELLSCHAFTEN

ERMAX®

BPW Tochtergesellschaften und Vertretungen - Europa

[A] Austria
Fahrzeugbedarf Kotz & Co. KG
Industriestraße 7
A-2353 Guntramsdorf
Telefon +43 22 36 41 480
www.fahrzeugbedarf.at

[BA] RAL PARTS D.O.O. Tuzla
Magistralni put bb
Tuzla,75320
Bosnien-Hercegovina
Telefon 00387 (0) 35 803 125

[BE] Belgium
BPW BENELUX Sprl
Parc industriel des Hauts-Sarts
Premiere avenue 66
4040 Herstal
Telefon +32 4 264 04 61
www.bpw-benelux.be

[CH] Schwitzerland
Fahrzeugbedarf AG
Waldeggstr. 6
8810 Horgen
Telefon +41 44 727 97 97
www.fbh.ch

[CZ] Czech Republic
BPW spol. s r. o.
Průmyslová 1842
250 01, Brandýs nad Labem
Telefon +420 326 905805
www.bpw.cz

[DE] Wiehl
BPW Bergische Achsen
Kommanditgesellschaft
Ohlerhammer
51674 Wiehl
Telefon +49 (0) 2262 78-0
www.bpw.de

[DK] Denmark
Besko A/S
Vranderupvej 2
6000 Kolding
Telefon +45 75 52 52 00
www.besko.dk

[EE] Estonia
XL Parts Baltics SIA (Gokart)
Peterburi tee 111
11415 Tallinn
Telefon +372 623 0620
www.gokart.ee

[ES] Spain
BPW Trapaco, S.L.
C/Miguel Servet, 12
Pol. Ind. La Garena
28806 Alcalá de Henares, Madrid
Telefon +34 91 802 36 00
www.bpw.es

[FIN] Finland
BPW Kraatz Oy
Ruukinmestarintie 9
02330 Espoo
Telefon +358 20 7936 700
www.kraatz.fi

[FR] France
BPW France S.A.S.
Paris Nord II
195, Rue des Chardonnerets
BP 59052 - Tremblay en France
95947 Roissy C.D.G. Cédex
Telefon +33 1 49381999
www.bpwfrance.fr

[HU] Hungary
TT Parts Hungary Kft.
Táblás u. 28-30
1097 Budapest
Telefon +36 1 3477000
www.bpwtrade.hu

[IT] Italy
BPW Italia s.r.l.
Via Flavio Gioia, 5/7
37135 Verona
Telefon +39 045 508777
www.bpwitalia.it

[LT] Lithuania
Latina Baltics s.i.a.
Kurzemes prosp. 23
1067 Riga
www.latina.lv/de/

[NL] Holland
BPW BENELUX
Kantorenpark Het Kabinet
Le Havre 49
5627 ST Eindhoven
Telefon +31 40 2647870
www.bpw-benelux.nl

[NO] Norway
BPW Hofstad A/S
Ringnesveien 23
0978 Oslo
Telefon +47 22 101050
www.bpw.no

[PL] Poland
BPW Polska Sp. z o.o.
ul. Warszawska 205/219
05-092 Lomianki
Telefon +48 22 751 77 97
www.bpw.pl

[PT] Portugal
Sumig Ibérica Lda
Apartado n° 65
Torre de Marinha
2841-905 Seixal
Telefon +351 915 566 494
www.sumigiberica.com

[RO] Romania
Auto Brand
Alexandriei Str. 335 Bis,
Bragadiru
77025 Ilfov
Telefon +40 21 448 01 82
www.autobrand.ro

[RU] Russia
OOO BPW-Ost
Leningradskoje Chosse 25 A
141402 Moskau, Chimki
Telefon +7 495 7716177
www.bpw-ost.ru

[SE] Sweden
FOMA
Fordonsmateriel AB
Lagegatan 15
262 71 Ängelholm
Telefon +46 431 458800
www.fordonsmateriel.se

BPW Tochtergesellschaften und Vertretungen - Europa

[TR] Turkey
BPW Otomotiv A.S.
Sanayi ve Ticaret Anonim Sirketi
Aydin caddesi-Aydin
IS Merkezi Nr. 2/10
34330 Levent-Istanbul
Telefon +90 212 284 5450
www.bpw.de

[UK] Great Britain
BPW Liwithed
Legion Way
Meridian Business Park
Leicester LE19 1UZ
Telefon +44 116 2816100
www.bpw.co.uk

[UA] Ukraine
OOO BPW-Ost
Simi Sosninykh str. 3
03148 Kiev, Ukraine
Telefon +38 (044) 537-27-95
www.bpw-ost.ru

BPW Tochtergesellschaften und Vertretungen - Weltweit

[AU] Australia
BPW Transpec Pty Liwithed
1-11 Cherry Lane
North Laverton
Melbourne 3026
Telefon +61 3 92672444
www.bpwtranspec.com.au

[JP] Japan
Nippon BPW Liwithed
Takuei Yokohama Nishiguchi
No 2., Bldg. 8F
Tsuruya-cho 3-35-8,
Kanagawa-ku
Yokohama, Kanagawa 221-0835
Telefon +81 45 317 9265

[SG] Singapore
BPW Asia Pte Ltd
66 Joo Koon Circle,
Jurong
Singapore 629079
Telefon +65 68613111

[CN] China
BPW Meizhou Axle Co. Ltd.
Shanghai Office
Fortune Tower, Room 1001
Zhang Yang Road No. 655
Pudong
P.R. China - Shanghai 200120
Telefon +86 21 58304588
www.bpw.cn

[KZ] Kasachstan
OOO BPW-Ost
Timiryazev Str. 42
050057 Almaty
Telefon +7 727 2459496
www.bpw-ost.ru

[ZA] South Africa
BPW Axles (Pty) Ltd.
Cnr. Kitty & Donald Streets
Chrisville 2091
Johannesburg
Telefon +27 11 680 1443
www.bpw.co.za

[IN] Indien
BPW Trailer Systems India Private Liwithed
Gat No. 357/96, Kharabwadi, Chakan
Tehsil: Khed
Pune 410501
Telefon +91 02135623800
www.bpwindia.com

[NZ] New Zealand
BPW Transport Efficiency Ltd. 10
Echelon Place
East Tamaki
Auckland
www.tenz.co.nz

[TH] Thailand
BPW Asia Pte Ltd Representative Office Thailand 2/58 Seaboard Building, 3rd floor Rayong Highway No. 3191 Road Maptaphut, Rayong 21150 Thailand

ERMAX®

INDEX

ERMAX / BPW ARTIKELNUMMER

INDEX ERMAX

Index ERMAX Artikel-Nr.

ARTIKEL-NR	SEITE
090 147 328	202
090 147 329	202
090 147 716*	202
090 147 717	202
090 147 727	202
090 147 912	202
090 147 935	202
090 147 939	202
090 165 813	158
090 166 290	204
090 166 360	204
090 166 361	204
090 180 165	165
090 180 165	169
090 190 181	203
090 190 182	203
090 190 183	203
090 190 184	203
090 190 191	203
090 190 192	203
090 190 193	203
090 190 194	203
090 195 440	158
090 195 835	159
090 195 840	159
090 257 118	201
090 257 123	201
090 257 127	200
090 257 130	200
090 257 131	201
090 257 134	200
090 257 715	200
090 257 716	200
090 257 718	201
090 257 719	201
090 257 721	200
090 257 725	201

ARTIKEL-NR	SEITE
090 265 000	203
090 265 404	203
090 265 405	203
090 265 407	203
090 265 606	203
090 265 608	203
090 450 350	104
091 324 003	49
091 624 071	46
091 624 071	49
091 624 072	62
091 624 075	46
091 624 075	49
091 624 075	54
091 624 078	46
093 865 125	187
098 174 080	100
098 174 095	100
098 174 141	101
098 174 149	100
098 174 250	97
098 174 255	97
098 174 260	98
098 174 265	98
098 174 268	98
098 174 270	99
098 174 275	99
098 174 278	99
098 174 279	99
098 203 601	69
098 203 605	69
098 203 725	43
098 204 501	67
098 204 502	67
098 204 503	67
098 204 504	67
098 204 505	67

ARTIKEL-NR	SEITE
098 204 506	67
098 204 507	67
098 204 720	65
098 204 722	65
098 204 724	65
098 204 726	65
098 204 732	65
098 204 734	65
098 204 736	65
098 212 002	41
098 212 008	41
098 212 017	41
098 212 022	39
098 212 027	39
098 212 028	39
098 212 101	37
098 212 102	37
098 212 274	42
098 212 275	42
098 212 344	35
098 212 345	35
098 212 346	35
098 212 349	35
098 212 351	48
098 212 352	48
098 212 356	48
098 212 442	35
098 212 446	35
098 215 080	47
098 215 085	47
098 215 171 *	19
098 215 173 *	19
098 215 232	18
098 215 234	18
098 215 235 *	18
098 215 237 *	18
098 216 349	45

ARTIKEL-NR	SEITE
098 216 350	45
098 216 351	45
098 216 352	45
098 216 353	45
098 216 354	45
098 216 355	45
098 216 356	45
098 216 357	45
098 216 358	45
098 216 365	45
098 216 366	45
098 216 367	45
098 216 368	45
098 216 400	21
098 216 401	21
098 216 402	21
098 216 403	21
098 216 404	21
098 216 405	21
098 216 406	21
098 216 407	21
098 216 408	25
098 216 408	27
098 216 409	25
098 216 409	27
098 216 410	25
098 216 411	25
098 216 412	25
098 216 413	25
098 216 414	25
098 216 415	25
098 216 424	23
098 216 425	23
098 216 430	21
098 216 431	21
098 216 500	21
098 216 501	21

INDEX ERMAX

Index ERMAX Artikel-Nr.

ARTIKEL-NR	SEITE
098 216 502	21
098 216 503	21
098 216 504	21
098 216 505	21
098 216 506	21
098 216 507	21
098 216 508	25
098 216 508	27
098 216 509	25
098 216 509	27
098 216 510	25
098 216 511	25
098 216 512	25
098 216 513	25
098 216 514	25
098 216 515	25
098 216 524	22
098 216 525	22
098 216 526	22
098 216 527	22
098 216 530	21
098 216 531	21
098 216 550	31
098 216 551	31
098 216 552	31
098 216 553	31
098 216 555	31
098 216 701	17
098 216 702	17
098 216 707	17
098 216 708	17
098 216 713	17
098 216 714	17
098 216 717	17
098 216 718	17
098 221 601	69
098 221 605	69

ARTIKEL-NR	SEITE
098 221 610	69
098 221 611	69
098 221 615	69
098 221 620	67
098 221 621	67
098 221 622	67
098 221 623	67
098 221 624	67
098 221 625	67
098 221 626	67
098 221 627	67
098 221 628	67
098 221 629	67
098 221 630	67
098 221 631	67
098 221 632	67
098 221 635	67
098 221 640	67
098 221 641	67
098 221 642	67
098 221 650	67
098 221 651	67
098 221 652	67
098 221 662	67
098 221 664	67
098 221 720	65
098 221 722	65
098 221 724	65
098 221 726	65
098 221 730	65
098 221 732	65
098 221 734	65
098 221 736	65
098 221 740	65
098 221 742	65
098 221 744	65
098 221 746	65

ARTIKEL-NR	SEITE
098 221 748	65
098 221 752	65
098 221 754	65
098 221 756	65
098 230 401	67
098 230 405	67
098 230 415	67
098 230 420	67
098 230 425	67
098 230 427	67
098 230 428	67
098 230 430	67
098 230 431	67
098 230 450	67
098 230 601	69
098 230 605	69
098 230 720	65
098 230 722	65
098 230 724	65
098 230 726	65
098 230 730 *	65
098 230 732	65
098 230 734	65
098 230 736	65
098 230 737	65
098 241 016	59
098 241 026	59
098 241 086	59
098 241 124	46
098 241 205	58
098 241 211	58
098 241 215	58
098 241 216	58
098 241 217	58
098 241 218	58
098 241 218	165
098 241 218	165

ARTIKEL-NR	SEITE
098 241 422	57
098 241 423	57
098 241 425	57
098 241 426	57
098 241 427	57
098 241 428	57
098 241 429	57
098 241 430	57
098 241 438	28
098 241 438	57
098 241 439	28
098 241 439	57
098 241 442	46
098 241 443	46
098 241 448	32
098 241 448	57
098 241 449	32
098 241 449	57
098 241 470	17
098 241 471	17
098 241 616	59
098 241 626	59
098 241 686	59
098 241 726	59
098 241 816	59
098 241 826	59
098 241 886	59
098 241 954	61
098 241 956	61
098 241 959	61
098 241 986	61
098 241 987	61
098 241 989	61
098 254 158	54
098 254 159	54
098 254 161	54
098 254 330	53

INDEX ERMAX

Index ERMAX Artikel-Nr.

ARTIKEL-NR	SEITE
098 254 332	53
098 254 334	53
098 254 335	53
098 254 336	53
098 254 338	53
098 254 340	53
098 254 342	53
098 254 344	53
098 254 345	53
098 254 346	53
098 254 348	53
098 254 350	53
098 255 002	41
098 255 014	41
098 255 017	41
098 255 018	41
098 255 022	39
098 255 027	39
098 255 028	39
098 255 101	37
098 255 102	37
098 255 104	37
098 255 274	42
098 255 275	42
098 255 341	35
098 255 346	35
098 256 040	48
098 256 050	48
098 256 250	96
098 256 255	96
098 256 343	35
098 256 346	35
098 257 346	35
098 257 349	35
098 258 000	80
098 258 001	80
098 258 100	74

ARTIKEL-NR	SEITE
098 258 110	74
098 258 120	74
098 258 130	74
098 258 140	74
098 258 150	74
098 258 160	74
098 258 170	74
098 258 200	75
098 258 210	75
098 258 220	75
098 258 230	75
098 258 240	75
098 258 250	75
098 258 260	75
098 258 270	75
098 258 300	76
098 258 320	76
098 258 400	76
098 258 430	76
098 258 520	77
098 258 530	77
098 258 580	77
098 258 627	78
098 258 635	78
098 259 000	80
098 261 060	84
098 261 062	84
098 261 064	84
098 262 061	84
098 262 063	84
098 262 065	84
098 264 120	84
098 264 122	84
098 264 124	84
098 265 130	84
098 265 132	84
098 265 134	84

ARTIKEL-NR	SEITE
098 265 140	85
098 265 142	85
098 265 144	85
098 267 605	85
098 267 610	85
098 269 123	165
098 269 123	165
098 269 200	86
098 269 202	86
098 269 204	86
098 269 412	86
098 269 414	86
098 269 416	86
098 269 417	86
098 269 419	86
098 269 421	86
098 269 800	163
098 269 805	163
098 269 810	163
098 269 815	163
098 269 820	163
098 269 830	164
098 269 835	164
098 269 840	164
098 269 845	164
098 269 850	164
098 274 070	88
098 274 071	88
098 274 072	88
098 274 073	88
098 274 725	89
098 286 290	107
098 286 444	106
098 286 445	106
098 286 446	106
098 286 448	106
098 286 449	106

ARTIKEL-NR	SEITE
098 287 400	110
098 287 410	110
098 287 420	110
098 287 936	111
098 287 938	111
098 287 940	111
098 287 942	112
098 287 942	165
098 287 942	165
098 287 944	112
098 287 946	112
098 291 012	60
098 291 016	60
098 291 070	88
098 291 124	62
098 291 126	62
098 291 127	62
098 291 128	62
098 291 129	62
098 291 602	68
098 291 606	69
098 291 610	68
098 291 690	102
098 291 912	69
098 291 950	173
098 292 215	37
098 292 216	41
098 292 242	49
098 292 354	49
098 292 360	35
098 292 360	49
098 292 610	32
098 292 620	68
098 292 621	68
098 292 622	68
098 292 626	68
098 292 627	68

Index ERMAX Artikel-Nr.

ARTIKEL-NR	SEITE
098 292 628	68
098 292 629	65
098 292 629	68
098 292 700	65
098 292 701	65
098 292 702	65
098 292 703	65
098 295 561	113
098 295 562	113
098 295 562	165
098 295 562	165
098 295 564	113
098 295 565	113
098 295 567	113
098 295 583	113
098 296 174	102
098 296 351	46
098 296 352	46
098 296 354	28
098 296 355	28
098 296 700	32
098 296 710	17
098 296 710	28
098 296 710	32
098 296 710	46
098 296 720	35
098 296 720	49
098 298 144	192
098 298 146	192
098 298 148	192
098 298 149	32
098 298 149	192
098 298 160	192
098 298 170	192
098 298 200	118
098 298 205	118
098 299 602	79

ARTIKEL-NR	SEITE
098 299 603	79
098 299 605	79
098 299 607	79
098 299 608	79
098 299 609	79
098 299 610	79
098 299 612	79
098 299 620	79
099 110 000	79
099 110 001	79
099 110 018	102
099 110 018	198
099 110 019	102
099 110 019	198
099 110 026	199
099 110 027	199
099 110 028	102
099 110 028	198
099 110 029	102
099 110 029	198
099 110 031	173
099 110 032	173
099 110 200	187
099 110 201	187
099 110 202	187
099 110 203	187
099 110 204	187
099 110 205	187
099 110 206	187
099 110 207	187
099 110 208	187
099 110 209	187
099 110 210	187
099 110 211	187
099 110 212	187
099 110 230	125
099 110 231	125

ARTIKEL-NR	SEITE
099 110 468	199
099 110 469	199
099 110 712	102
099 110 712	198
099 110 713	198
099 110 715	199
099 110 716	199
099 110 717	199
099 111 026	198
099 111 032	198
099 111 043	102
099 111 102	198
099 111 103	198
099 111 415	102
099 111 415	198
099 111 481	199
099 111 485	199
099 111 541	199
099 859 970	173
099 866 700	177
099 866 700	178
099 866 710	177
099 866 710	181
099 866 713	177
099 866 713	182
099 866 740	177
099 866 740	179
099 866 745	177
099 866 745	180
099 866 750	177
099 866 750	178
099 866 751	177
099 866 751	183
099 866 760	177
099 866 760	181
099 866 781	177
099 866 781	184

ARTIKEL-NR	SEITE
099 869 751	177
099 869 751	185
099 869 756	177
099 869 756	186
099 897 032	172
099 897 045	172
099 897 049	172
099 897 055	172
099 897 076	172
099 897 079	172
099 897 081	172
099 897 134	172
099 897 220	172
099 897 225	172
099 897 295	172
099 897 298	172
099 897 610	172
194 004 490	122
194 006 410	124
194 006 430	123
194 006 433	123
194 006 500	120
194 006 501	120
194 006 511	124
194 006 570	125
194 006 571	125
194 060 500	120
194 075 500	120
194 130 500	120
194 150 500	120
294 010 100	121
294 010 500	121
294 048 100	121
294 048 430	123
294 048 490	122
294 048 491	122
294 048 493	122

INDEX ERMAX

Index ERMAX Artikel-Nr.

ARTIKEL-NR	SEITE
294 048 500	121
294 048 501	121
294 070 500	121
394 003 001	131
394 003 501	129
394 003 502	129
394 003 504	129
394 003 505	129
394 003 506	129
394 003 526	130
394 003 530	130
394 003 533	130
394 003 534	130
394 003 560	131
394 005 551	132
394 006 571	132
394 020 500	126
394 040 100	126
394 060 100	126
394 060 102	127
394 060 107	128
394 060 551	132
394 060 571	132
394 070 100	126
394 070 105	128
394 070 500	126
394 080 500	126
394 090 100	126
394 090 101	127
394 090 102	127
394 090 105	128
394 090 115	129
394 090 500	126
394 090 551	132
394 090 571	132
394 100 100	126
394 110 500	126

ARTIKEL-NR	SEITE
394 130 100	126
394 130 101	127
394 130 102	127
394 130 105	128
394 130 500	126
394 130 551	132
394 130 571	132
394 150 100	126
394 150 101	127
394 150 102	127
394 150 105	128
394 150 500	126
394 150 551	132
394 150 571	132
394 170 100	126
394 170 105	128
394 170 551	132
394 170 571	132
394 190 101	127
394 200 100	126
494 015 420	140
494 015 610	137
494 015 651	139
494 015 653	139
494 018 651	139
494 018 652	139
494 020 453	140
494 020 610	137
494 020 611	137
494 021 620	138
494 021 630	138
494 021 631	138
494 021 657	138
494 025 600	133
494 025 601	133
494 025 602	134
494 025 603	134

ARTIKEL-NR	SEITE
494 025 604	134
494 025 606	136
494 025 607	135
494 025 610	137
494 025 611	137
494 025 613	137
494 025 651	133
494 025 656	136
494 030 610	137
494 030 651	139
494 030 653	139
494 050 610	137
494 050 612	137
494 055 453	140
494 055 651	139
594 020 000	142
594 040 000	142
594 070 000	142
594 090 000	142
594 100 000	142
594 130 000	142
594 150 000	142
594 170 000	142
594 180 000	142
594 190 000	142
594 210 000	142
694 006 350	143
694 008 400	145
694 008 401	166
694 025 300	144
694 030 200	143
694 032 300	144
694 039 201	143
694 040 300	144
694 042 200	143
694 052 201	143
694 053 200	143

ARTIKEL-NR	SEITE
694 080 300	144
694 094 300	144
694 115 300	144
694 115 600	146
694 117 400	145
694 124 400	145
694 135 300	144
694 151 500	145
694 162 600	146
694 175 400	145
694 175 600	146
694 182 500	145
694 195 400	145
694 205 600	146
694 225 500	145
694 315 800	146
794 002 230	148
794 003 740	152
794 005 220	150
794 005 230	148
794 005 251	149
794 005 261	150
794 005 270	150
794 005 280	173
794 010 200	147
794 010 230	148
794 010 251	149
794 010 261	150
794 010 700	151
794 010 701	151
794 015 200	147
794 015 220	150
794 015 230	148
794 015 240	149
794 015 251	149
794 015 261	150
794 015 270	150

INDEX ERMAX

Index ERMAX Artikel-Nr.

ARTIKEL-NR	SEITE
794 015 280	173
794 020 200	147
794 020 230	148
794 020 251	149
794 020 700	151
794 025 220	150
794 025 230	148
794 030 200	147
794 030 230	148
794 035 220	150
794 035 270	150
794 035 280	173
794 040 200	147
794 040 251	149
794 050 200	147
794 050 220	150
794 050 230	148
794 050 600	151
794 060 200	147
794 060 230	148
794 060 251	149
794 060 600	151
794 075 230	148
794 080 251	149
794 100 230	148
794 105 251	149
794 115 230	148
794 125 600	151
794 150 200	147
794 150 230	148
894 003 641	141
894 003 641	154
894 005 200	153
894 005 230	153
894 005 240	153
894 005 640	141
894 005 640	154

ARTIKEL-NR	SEITE
894 010 200	153
894 020 230	153
894 030 230	153
894 040 230	153
894 060 230	153
992 942 150	165
992 942 150	165
992 942 150	169
994 002 062	155
994 002 063	155
994 002 150	155
994 002 151	155
994 003 064	155
994 015 240	166
994 015 245	166
994 015 270	167
994 015 275	167
994 015 300	167
994 015 335	165
994 015 335	168
994 030 300	165
994 030 300	167
994 030 330	168
994 030 335	165
994 030 335	168
994 030 390	156
994 035 700	156
994 035 790	156
994 035 900	157
994 035 990	157
994 040 150	157
994 040 151	158

ARTIKEL-NR	SEITE

ARTIKEL-NR	SEITE

INDEX BPW

Index BPW Artikel-Nr.

ARTIKEL-NR	SEITE
92.0000.0000	126
92.0000.0001	142
92.0000.0002	120
92.0000.0003	199
92.0000.0004	102
92.0000.0004	198
92.0000.0005	147
92.0000.0006	142
92.0000.0012	41
92.0000.0021	126
92.0000.0022	147
92.0000.0023	102
92.0000.0023	198
92.0000.0024	147
92.0000.0025	121
92.0000.0026	146
92.0000.0027	153
92.0000.0029	121
92.0000.0030	132
92.0000.0031	126
92.0000.0032	132
92.0000.0033	124
92.0000.0034	126
92.0000.0038	137
92.0000.0039	146
92.0000.0040	147
92.0000.1001	67
92.0000.1002	142
92.0000.1003	45
92.0000.1004	45
92.0000.1007	67
92.0000.1009	86
92.0000.1011	173
92.0000.1012	138
92.0000.1016	136
92.0000.1050	85
92.0000.1051	173

ARTIKEL-NR	SEITE
92.0000.1452	45
92.0000.1458	67
92.0000.1466	187
92.0000.1474	100
92.0000.1475	101
92.0000.1477	100
92.0000.1481	69
92.0000.1482	69
92.0000.1486	67
92.0000.1487	67
92.0000.1489	67
92.0000.1490	67
92.0000.1491	39
92.0000.1492	39
92.0000.1500	42
92.0000.1501	35
92.0000.1502	35
92.0000.1503	48
92.0000.1504	48
92.0000.1505	48
92.0000.1506	45
92.0000.1507	45
92.0000.1508	45
92.0000.1509	45
92.0000.1510	45
92.0000.1511	45
92.0000.1512	45
92.0000.1513	45
92.0000.1514	45
92.0000.1515	17
92.0000.1516	17
92.0000.1519	17
92.0000.1520	17
92.0000.1521	17
92.0000.1522	17
92.0000.1523	69
92.0000.1524	69

ARTIKEL-NR	SEITE
92.0000.1525	69
92.0000.1526	69
92.0000.1527	69
92.0000.1528	67
92.0000.1529	67
92.0000.1530	67
92.0000.1531	67
92.0000.1532	67
92.0000.1533	67
92.0000.1534	67
92.0000.1535	67
92.0000.1536	67
92.0000.1537	67
92.0000.1545	67
92.0000.1546	67
92.0000.1547	67
92.0000.1548	67
92.0000.1549	67
92.0000.1550	67
92.0000.1551	69
92.0000.1552	69
92.0000.1553	59
92.0000.1554	59
92.0000.1557	59
92.0000.1560	57
92.0000.1561	57
92.0000.1562	57
92.0000.1563	57
92.0000.1564	59
92.0000.1565	59
92.0000.1566	59
92.0000.1567	59
92.0000.1568	59
92.0000.1569	59
92.0000.1570	59
92.0000.1571	61
92.0000.1575	54

ARTIKEL-NR	SEITE
92.0000.1576	54
92.0000.1577	54
92.0000.1584	39
92.0000.1585	39
92.0000.1587	42
92.0000.1591	48
92.0000.1593	48
92.0000.1597	35
92.0000.1607	35
92.0000.1608	35
92.0000.1613	84
92.0000.1614	84
92.0000.1615	84
92.0000.1616	84
92.0000.1617	84
92.0000.1618	84
92.0000.1619	84
92.0000.1620	84
92.0000.1621	84
92.0000.1622	84
92.0000.1623	84
92.0000.1624	84
92.0000.1625	85
92.0000.1626	85
92.0000.1627	85
92.0000.1632	86
92.0000.1633	86
92.0000.1634	86
92.0000.1636	86
92.0000.1638	86
92.0000.1659	60
92.0000.1660	60
92.0000.1663	68
92.0000.1664	69
92.0000.1665	68
92.0000.1666	173
92.0000.1668	35

INDEX BPW

Index BPW Artikel-Nr.

ARTIKEL-NR	SEITE
92.0000.1668	49
92.0000.1669	68
92.0000.1670	68
92.0000.1671	68
92.0000.1672	68
92.0000.1673	113
92.0000.1674	113
92.0000.1674	165
92.0000.1674	165
92.0000.1675	113
92.0000.1676	113
92.0000.1676	113
92.0000.1677	113
92.0000.1679	46
92.0000.1680	46
92.0000.1681	35
92.0000.1681	49
92.0000.1685	102
92.0000.1685	198
92.0000.1686	102
92.0000.1686	198
92.0000.1687	102
92.0000.1687	198
92.0000.1688	198
92.0000.1690	198
92.0000.1691	198
92.0000.1692	102
92.0000.1692	198
92.0000.1693	172
92.0000.1694	172
92.0000.1695	123
92.0000.1696	120
92.0000.1697	125
92.0000.1698	125
92.0000.1699	120
92.0000.1700	123
92.0000.1701	129

ARTIKEL-NR	SEITE
92.0000.1702	129
92.0000.1703	132
92.0000.1704	126
92.0000.1705	132
92.0000.1706	132
92.0000.1708	126
92.0000.1709	126
92.0000.1710	127
92.0000.1711	127
92.0000.1712	128
92.0000.1713	132
92.0000.1715	127
92.0000.1716	127
92.0000.1717	128
92.0000.1718	132
92.0000.1719	132
92.0000.1721	126
92.0000.1722	127
92.0000.1723	127
92.0000.1724	128
92.0000.1725	132
92.0000.1726	132
92.0000.1730	139
92.0000.1731	139
92.0000.1732	139
92.0000.1734	140
92.0000.1735	137
92.0000.1736	138
92.0000.1737	133
92.0000.1738	133
92.0000.1739	134
92.0000.1740	134
92.0000.1741	134
92.0000.1742	137
92.0000.1743	139
92.0000.1744	137
92.0000.1745	137

ARTIKEL-NR	SEITE
92.0000.1746	142
92.0000.1747	142
92.0000.1748	142
92.0000.1749	142
92.0000.1750	143
92.0000.1751	145
92.0000.1752	143
92.0000.1753	150
92.0000.1754	149
92.0000.1755	150
92.0000.1756	150
92.0000.1757	173
92.0000.1758	148
92.0000.1759	149
92.0000.1760	151
92.0000.1761	151
92.0000.1762	150
92.0000.1763	148
92.0000.1764	149
92.0000.1765	150
92.0000.1766	150
92.0000.1767	149
92.0000.1768	151
92.0000.1769	148
92.0000.1770	150
92.0000.1771	150
92.0000.1772	173
92.0000.1773	149
92.0000.1774	148
92.0000.1774	148
92.0000.1775	149
92.0000.1776	149
92.0000.1777	153
92.0000.1778	141
92.0000.1778	154
92.0000.1779	153
92.0000.1780	166

ARTIKEL-NR	SEITE
92.0000.1781	167
92.0000.1782	165
92.0000.1782	167
92.0000.1783	168
92.0000.1784	156
92.0000.1785	156
92.0000.1786	157
92.0000.1787	157
92.0000.1789	157
92.0000.1790	158
92.0000.1791	199
92.0000.1792	199
92.0000.5353	67
92.0000.5354	67
92.0000.5358	131
92.0000.5359	130
92.0000.5359	131
92.0000.5360	129
92.0000.5362	140
92.0000.5364	148
92.0000.5365	148
92.0000.5366	151
92.0000.5367	153
92.0000.5368	165
92.0000.5368	165
92.0000.5368	169
92.0000.5369	156
92.0000.5374	67
92.0000.5375	67
92.0000.5376	123
92.0000.5382	126
92.0000.5384	127
92.0000.5385	126
92.0000.5386	137
92.0000.5387	139
92.0000.5389	137
92.0000.5390	137

INDEX BPW

Index BPW Artikel-Nr.

ARTIKEL-NR	SEITE
92.0000.5391	137
92.0000.5392	139
92.0000.5394	142
92.0000.5395	142
92.0000.5396	142
92.0000.5397	166
92.0000.5398	144
92.0000.5399	143
92.0000.5400	144
92.0000.5402	144
92.0000.5403	150
92.0000.5404	149
92.0000.5405	148
92.0000.5406	148
92.0000.5407	147
92.0000.5408	148
92.0000.5410	148
92.0000.5411	149
92.0000.5412	148
92.0000.5413	148
92.0000.5414	153
92.0000.5463	18
92.0000.5464	18
92.0000.5476	18
92.0000.5477	18
92.0000.5490	173
92.0000.5491	62
92.0000.5492	62
92.0000.5531	67
92.0000.5702	41
92.0000.5723	140
92.0000.5725w	147
92.0000.5727	141
92.0000.5727	154
92.0000.5732	39
92.0000.5734	39
92.0000.5735	49

ARTIKEL-NR	SEITE
92.0000.5781	67
92.0000.5782	67
92.0000.5783	67
92.0000.5799	145
92.0000.5813	61
92.0000.5814	61
92.0000.5815	61
92.0000.5816	61
92.0000.5817	61
92.0000.5826	177
92.0000.5826	178
92.0000.5827	177
92.0000.5827	181
92.0000.5830	177
92.0000.5830	179
92.0000.5833	177
92.0000.5833	178
92.0000.5834	177
92.0000.5834	181
92.0000.5836	177
92.0000.5836	184
92.0000.5868	37
92.0000.5869	37
92.0000.5870	58
92.0000.5871	58
92.0000.5872	58
92.0000.5873	58
92.0000.5874	58
92.0000.5875	37
92.0000.5876	37
92.0000.5881	49
92.0000.5882	46
92.0000.5882	49
92.0000.5883	62
92.0000.5884	46
92.0000.5884	49
92.0000.5884	54

ARTIKEL-NR	SEITE
92.0000.5885	46
92.0000.5886	42
92.0000.5887	42
92.0000.5888	62
92.0000.5889	62
92.0000.5890	62
92.0000.5891	49
92.0000.5892	138
92.0000.5901	35
92.0000.5902	35
92.0000.5914	126
92.0000.5922	120
92.0000.5924	144
92.0000.5925	145
92.0000.6002	65
92.0000.6003	65
92.0000.6004	65
92.0000.6005	65
92.0000.6006	65
92.0000.6007	65
92.0000.6008	65
92.0000.6009	65
92.0000.6010	65
92.0000.6011	65
92.0000.6012	65
92.0000.6013	65
92.0000.6014	65
92.0000.6015	65
92.0000.6017	65
92.0000.6018	65
92.0000.6019	65
92.0000.6020	65
92.0000.6021	65
92.0000.6022	65
92.0000.6023	65
92.0000.6024	65
92.0000.6024	65

ARTIKEL-NR	SEITE
92.0000.6025	65
92.0000.6026	65
92.0000.6028	65
92.0000.6029	65
92.0000.6030	65
92.0000.6031	65
92.0000.6032	65
92.0000.6033	65
92.0000.6034	65
92.0000.6035	65
92.0000.6038	132
92.0000.6045	126
92.0000.6046	143
92.0000.6074	143
92.0000.6079	145
92.0000.6079	145
92.0000.6086	130
92.0000.6086	130
92.0000.6086	130
92.0000.6087	129
92.0000.6094	143
92.0000.6165	120
92.0000.6170	121
92.0000.6173	201
92.0000.6174	200
92.0000.6175	200
92.0000.6176	200
92.0000.6177	201
92.0000.6178	200
92.0000.6179	201
92.0000.6180	203
92.0000.6180	204
92.0000.6181	203
92.0000.6182	203
92.0000.6193	43
92.0000.6201	199
92.0000.6236	126

INDEX BPW

Index BPW Artikel-Nr.

ARTIKEL-NR	SEITE
92.0000.6236	126
92.0000.6273	122
92.0000.6274	122
92.0000.6289	155
92.0000.6290	155
92.0000.6303	152
92.0000.6348	153
92.0000.6355	28
92.0000.6355	32
92.0000.6355	57
92.0000.6356	28
92.0000.6356	32
92.0000.6356	57
92.0000.6367	21
92.0000.6368	21
92.0000.6369	21
92.0000.6370	21
92.0000.6371	21
92.0000.6372	21
92.0000.6373	21
92.0000.6374	21
92.0000.6375	25
92.0000.6375	27
92.0000.6376	25
92.0000.6376	27
92.0000.6377	25
92.0000.6378	25
92.0000.6379	25
92.0000.6380	25
92.0000.6381	25
92.0000.6382	25
92.0000.6383	21
92.0000.6384	21
92.0000.6385	21
92.0000.6386	21
92.0000.6387	21
92.0000.6388	21

ARTIKEL-NR	SEITE
92.0000.6389	21
92.0000.6390	21
92.0000.6391	25
92.0000.6391	27
92.0000.6392	25
92.0000.6392	27
92.0000.6393	25
92.0000.6394	25
92.0000.6395	25
92.0000.6396	25
92.0000.6397	25
92.0000.6398	25
92.0000.6450	111
92.0000.6451	111
92.0000.6452	111
92.0000.6453	112
92.0000.6453	165
92.0000.6453	165
92.0000.6454	112
92.0000.6455	112
92.0000.6456	199
92.0000.6468	121
92.0000.6469	128
92.0000.6476	151
92.0000.6493	102
92.0000.6512	121
92.0000.6513	126
92.0000.6514	150
92.0000.6515.	150
92.0000.6528	47
92.0000.6529	47
92.0000.6530	79
92.0000.6530	79
92.0000.6544	144
92.0000.6550	53
92.0000.6551	53
92.0000.6552	53

ARTIKEL-NR	SEITE
92.0000.6553	53
92.0000.6554	53
92.0000.6555	53
92.0000.6556	53
92.0000.6557	53
92.0000.6558	89
92.0000.6559	79
92.0000.6560	79
92.0000.6561	79
92.0000.6562	187
92.0000.6563	187
92.0000.6564	187
92.0000.6565	187
92.0000.6566	187
92.0000.6567	187
92.0000.6568	187
92.0000.6569	187
92.0000.6570	187
92.0000.6571	187
92.0000.6572	187
92.0000.6573	187
92.0000.6574	187
92.0000.6580	146
92.0000.6581	145
92.0000.6598	100
92.0000.6599	110
92.0000.6600	110
92.0000.6601	110
92.0000.6612	88
92.0000.6613	88
92.0000.6614	88
92.0000.6615	88
92.0000.6619	19
92.0000.6620	19
92.0000.6621	45
92.0000.6622	45
92.0000.6623	146

ARTIKEL-NR	SEITE
92.0000.6636	144
92.0000.6637	145
92.0000.6638	145
92.0000.6639	37
92.0000.6640	28
92.0000.6641	28
92.0000.6649	80
92.0000.6653	204
92.0000.6654	204
92.0000.6655	172
92.0000.6656	172
92.0000.6657	172
92.0000.6658	172
92.0000.6659	172
92.0000.6660	172
92.0000.6661	172
92.0000.6662	172
92.0000.6663	172
92.0000.6664	172
92.0000.6671	88
92.0000.6692	78
92.0000.6694	78
92.0000.6704	147
92.0000.6714	122
92.0000.6721	155
92.0000.6731	79
92.0000.6762	107
92.0000.6857	104
92.0000.6867	67
92.0000.6877	17
92.0000.6877	28
92.0000.6877	32
92.0000.6877	46
92.0000.6883	128
92.0000.6897	106
92.0000.6898	106
92.0000.6899	106

INDEX BPW

Index BPW Artikel-Nr.

ARTIKEL-NR	SEITE
92.0000.6918	118
92.0000.6919	118
92.0000.6937	35
92.0000.6953	159
92.0000.6986	126
92.0000.6987	146
92.0000.6988	153
92.0000.6989	153
92.0000.7007	53
92.0000. 7039	46
92.0000.7040	46
92.0000.7042	129
92.0000.7046	125
92.0000.7047	125
92.0000.7050	57
92.0000.7051	57
92.0000.7060	144
92.0000.7115	102
92.0000.7116	173
92.0000.7122	80
92.0000.7128	80
92.0000.7141	177
92.0000.7141	186
92.0000.7148	139
92.0000.7168	53
92.0000.7169	53
92.0000.7176	202
92.0000.7204	35
92.0000.7205	106
92.0000.7215	79
92.0000.7236	85
92.0000.7246	23
92.0000.7247	23
92.0000.7251	79
92.0000.7272	132
92.0000.7312	158
92.0000.7321	200

ARTIKEL-NR	SEITE
92.0000.7322	201
92.0000.7322	201
92.0000.7347	17
92.0000.7348	17
92.0000.7362	151
92.0000.7371	203
92.0000.7372	203
92.0000.7376	22
92.0000.7377	22
92.0000.7387	142
92.0000.7396	76
92.0000.7403	133
92.0000.7404	136
92.0000.7445	68
92.0000.7446	68
92.0000.7469	165
92.0000.7469	168
92.0000.7475	41
92.0000.7476	41
92.0000.7479	37
92.0000.7481	129
92.0000.7483	120
92.0000.7490	58
92.0000.7490	165
92.0000.7490	165
92.0000.7494	76
92.0000.7522	65
92.0000.7523	65
92.0000.7523	65
92.0000.7524	76
92.0000.7528	165
92.0000.7528	168
92.0000.7540	22
92.0000.7541	22
92.0000.7553	35
92.0000.7554	35
92.0000. 7555	35

ARTIKEL-NR	SEITE
92.0000.7556	46
92.0000.7557	53
92.0000.7558	106
92.0000.7559	65
92.0000.7559	68
92.0000.7560	127
92.0000.7564	158
92.0000.7565	159
92.0000.7566	198
92.0000.7567	198
92.0000.7569	74
92.0000.7570	74
92.0000.7571	74
92.0000.7572	74
92.0000.7573	74
92.0000.7574	74
92.0000.7575	74
92.0000.7576	74
92.0000.7577	75
92.0000.7578	75
92.0000.7579	75
92.0000.7580	75
92.0000.7581	75
92.0000.7582	75
92.0000.7583	75
92.0000.7584	75
92.0000.7604	177
92.0000.7604	182
92.0000.7605	177
92.0000.7605	185
92.0000.7606	172
92.0000.7608	163
92.0000.7609	163
92.0000.7610	163
92.0000.7611	163
92.0000.7612	163
92.0000.7613	164

ARTIKEL-NR	SEITE
92.0000.7614	164
92.0000.7615	164
92.0000.7616	164
92.0000.7617	164
92.0000.7627	167
92.0000.7627	169
92.0000.7632	177
92.0000.7632	180
92.0000.7653	31
92.0000.7655	31
92.0000.7657	31
92.0000.7659	31
92.0000.7661	31
92.0000.7667	69
92.0000.7668	32
92.0000.7670	32
92.0000.7671	32
92.0000.7672	79
92.0000.7673	79
92.0000.7674	79
92.0000.7675	177
92.0000.7675	183
92.0000.7676	121
92.0000.7677	155
92.0000.7678	155
92.0000.7691	199
92.0000.7692	199
92.0000.7693	199
92.0000.7710	135
92.0000.7720	76
92.0000.7726	128
92.0000.7731	165
92.0000.7732	122
92.0000.7746	199
92.0000.7747	199
92.0000.7788	21
92.0000.7789	21

Index BPW Artikel-Nr.

ARTIKEL-NR	SEITE
92.0000.7790	21
92.0000.7791	21
92.0000.7799	147
92.0000.7800	202
92.0000.7801	202
92.0000.7802	202
92.0000.7814	202
92.0000.7825	97
92.0000.7826	97
92.0000.7827	98
92.0000.7828	98
92.0000.7829	98
92.0000.7830	99
92.0000.7831	99
92.0000.7832	99
92.0000.7833	99
92.0000.7834	96
92.0000.7835	96
92.0000.7850	138
92.0000.7869	200
92.0000.7870	201
92.0000.7876	77
92.0000.7877	77
92.0000.7878	77
92.0000.7903	167
92.0000.7913	53
92.0000.7952	165
92.0000.7952	165
92.0000.7953	124
92.0000.7984	166
92.0000.7999	86
92.0000.8000	86
92.0000.8001	86
92.0000.8141	102
95.0000.0001	17
95.0000.0003	67
95.0000.0004	67

ARTIKEL-NR	SEITE
95.0000.0005	57
95.0000.0006	57
95.0000.0013	41
95.0000.0014	41
95.0000.0014	41
95.0000.0014	41
95.0000.0017	67
95.0000.0084	17
95.0000.0086	57
95.0000.0087	57
95.0000.0089	67
95.0000.0090	67
95.0000.0091	67
95.0000.0093	67

ARTIKEL-NR	SEITE

ARTIKEL-NR	SEITE

Die Marken der BPW Gruppe:

Februar 2020 • Version 6.3

ERMAX®
"Light Made Heavy Duty"

ERMAX A/S
Vranderupvej 2 • DK-6000 Kolding
Bjerringbrovej 116 • DK-2610 Rødovre
Tel. +45 3969 6800 • www.ermax.dk